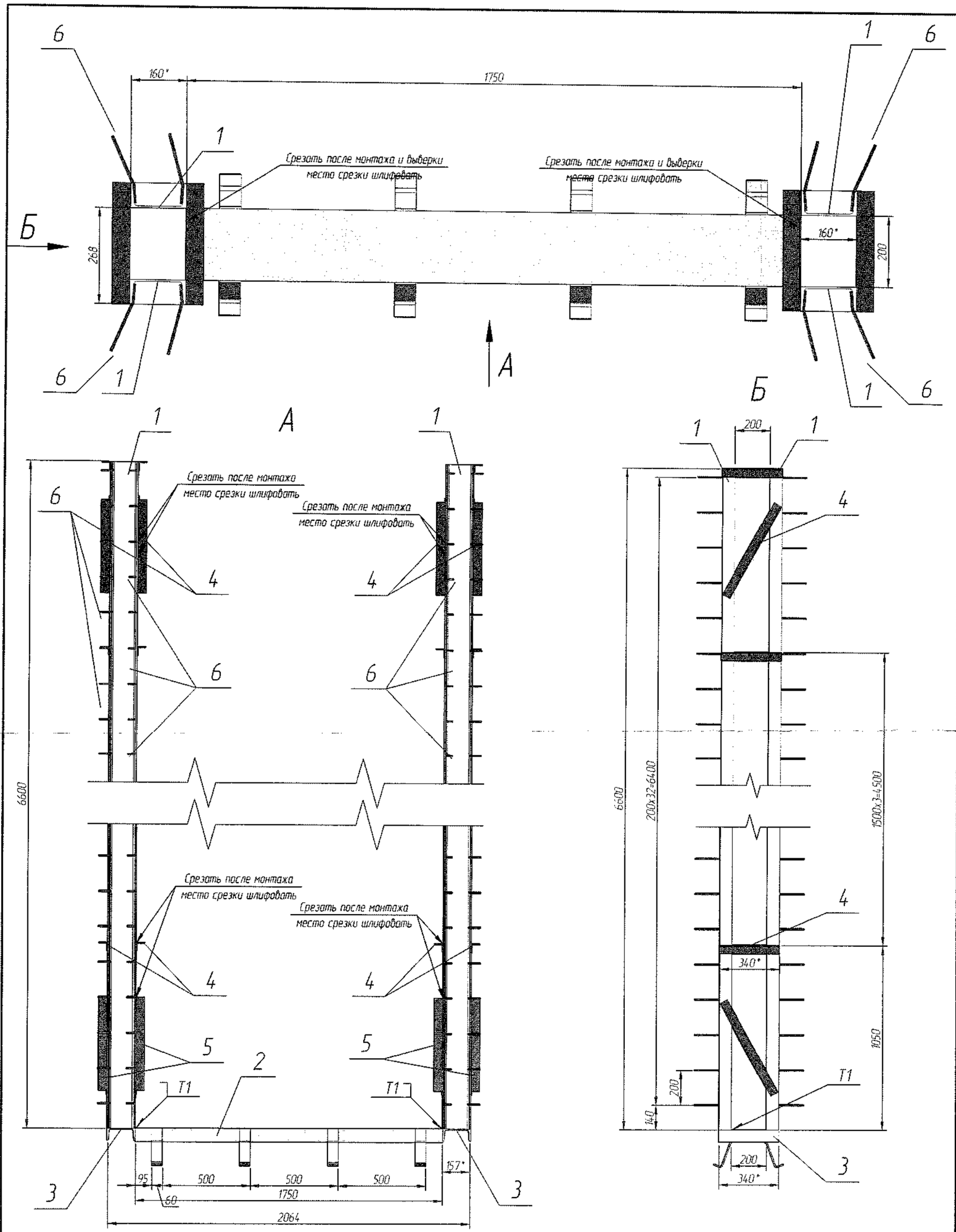

1. * Размеры для справок
2. Неуказанные предельные отклонения размеров по ±IT14/2.
3. Внутр. пов-ть рамы окрасить 6 слоями сополимер КОРС (краской ХС-720, эмалью ХС-710) по грунтовке ХС-010 ГОСТ 9355-81 – 2 слой. Общая толщина покрытия – 160 мкм.
4. Сварка электродом Э-42А ГОСТ 9467-75. Допускается сварка в среде углекислого газа проволокой Св-08Г2С ГОСТ 2246-70. Контроль швов визуальный.

Изм.	Кол. уч.	Лист	№ док.	Подп.	Дата	19/197-ГМО.И-07.00.000 СБ		
Разраб.		Коревицкий			11.2019	Пазовая рама решеток Сборочный чертеж	Стадия	Масса	Масштаб
Пров.		Коревицкий			11.2019			506,4	120
							Лист 1	Листов 1	
Н. контр.		Гатилло			11.2019	НПООО "Малая энергетика"			
Утв.		Смирнов			11.2019				

Взам. инв. №
Подп. и дата
Инв. № подл.

Копировал
А3

Формат	Зона	Поз.	Обозначение	Наименование	Кол.	Примечание
				Документация		
А4			19/197-ГМО.И-08.00.000 ВО	Чертеж общего вида		
А3			19/197-ГМО.И-08.00.000 СБ	Сборочный чертеж		
				Сборочные единицы		
А3		1	19/197-ГМО.И-08.00.001	Стойка пазовая	1	
-		2	- 01	Стойка пазовая	1	
А3		3	19/197-ГМО.И-08.00.002	Забральная балка	1	
А3		4	19/197-ГМО.И-08.00.003	Донная марка	1	
				Стандартные изделия		
				Болт М16х50.68.20Х13 ГОСТ 7798-70	8	
				Гайка М16.8.20Х13 ГОСТ 5915-70	8	
				Шайба 16.30Х13 ГОСТ 10906-78	8	

Перв. примен. | Справ. № | Подп. и дата | Инв. № дубл. | Взам. инв. № | Подп. и дата | Инв. № подл.

Изм.	Лист	№ докум.	Подп.	Дата	15/13-ГМО.И-08.00.000		
Разраб.		Коревицкий		11.2019	Пазовая рама затвора водозабора ГЭС	Лит.	Лист 1 / Листов 1
Пров.		Коревицкий		11.2019		НПООО "Малая энергетика"	
Н.контр.		Готилло		11.2019			
Утв.		Смирнов		11.2019			

Копировал Формат А4

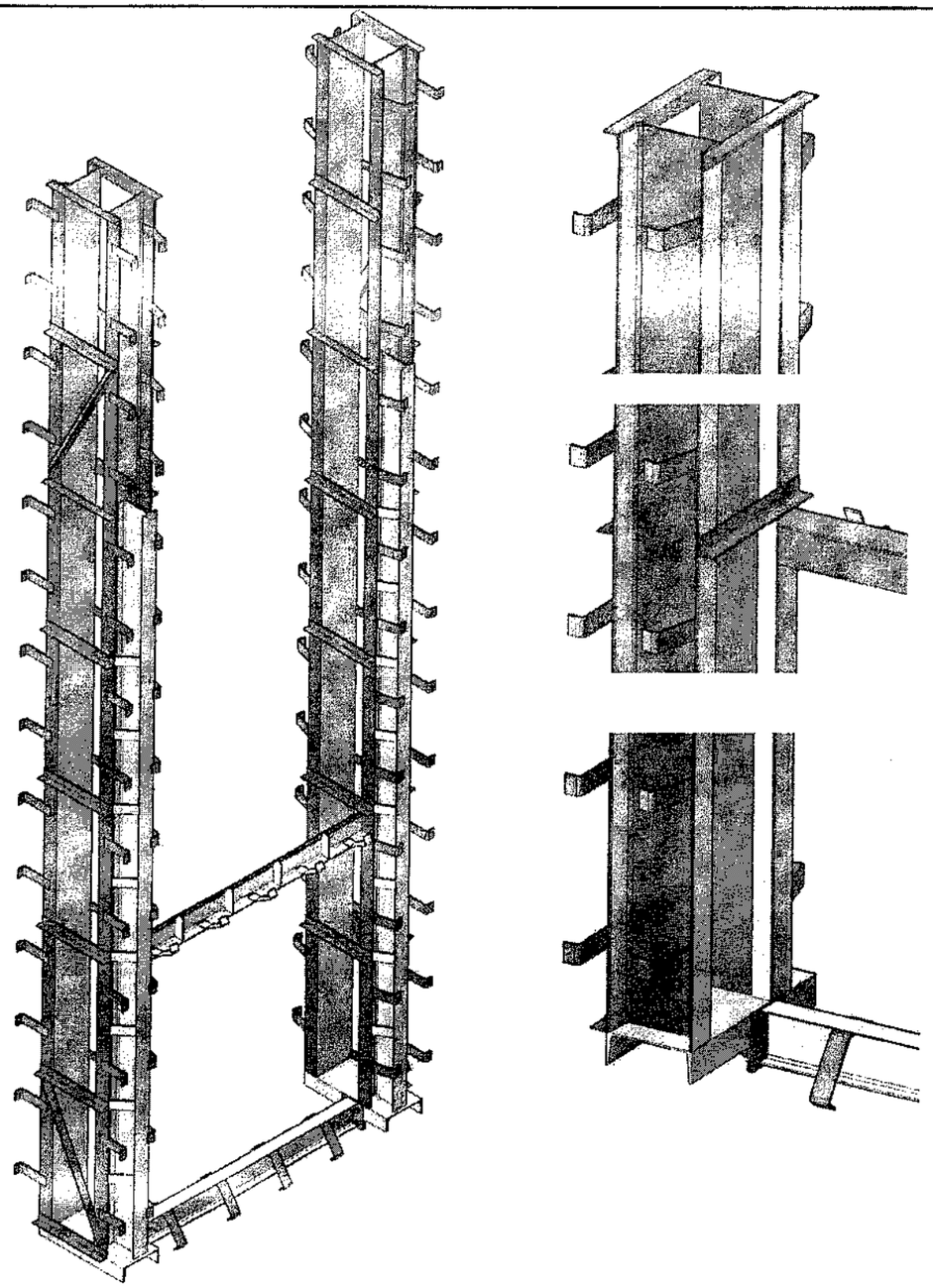

Изм.	Кол. уч.	Лист	№ док.	Подп.	Дата	19/197-ГМО.И-08.00.000 ВО		
ГИП		Смирнов			11.2019	Паз под затвор водозабора ГЭС Чертеж общего вида	Стадия: С	Масса	Масштаб
Разраб.		Коревицкий			11.2019		Лист 1	Листов 1	
Пров.		Коревицкий			11.2019				
Н. контр.		Готилло			11.2019		НПООО "Малая энергетика"		
Утв.		Смирнов			11.2019				

Взам. инв. № | Подп. и дата | Инв. № подл.

Копировал А4

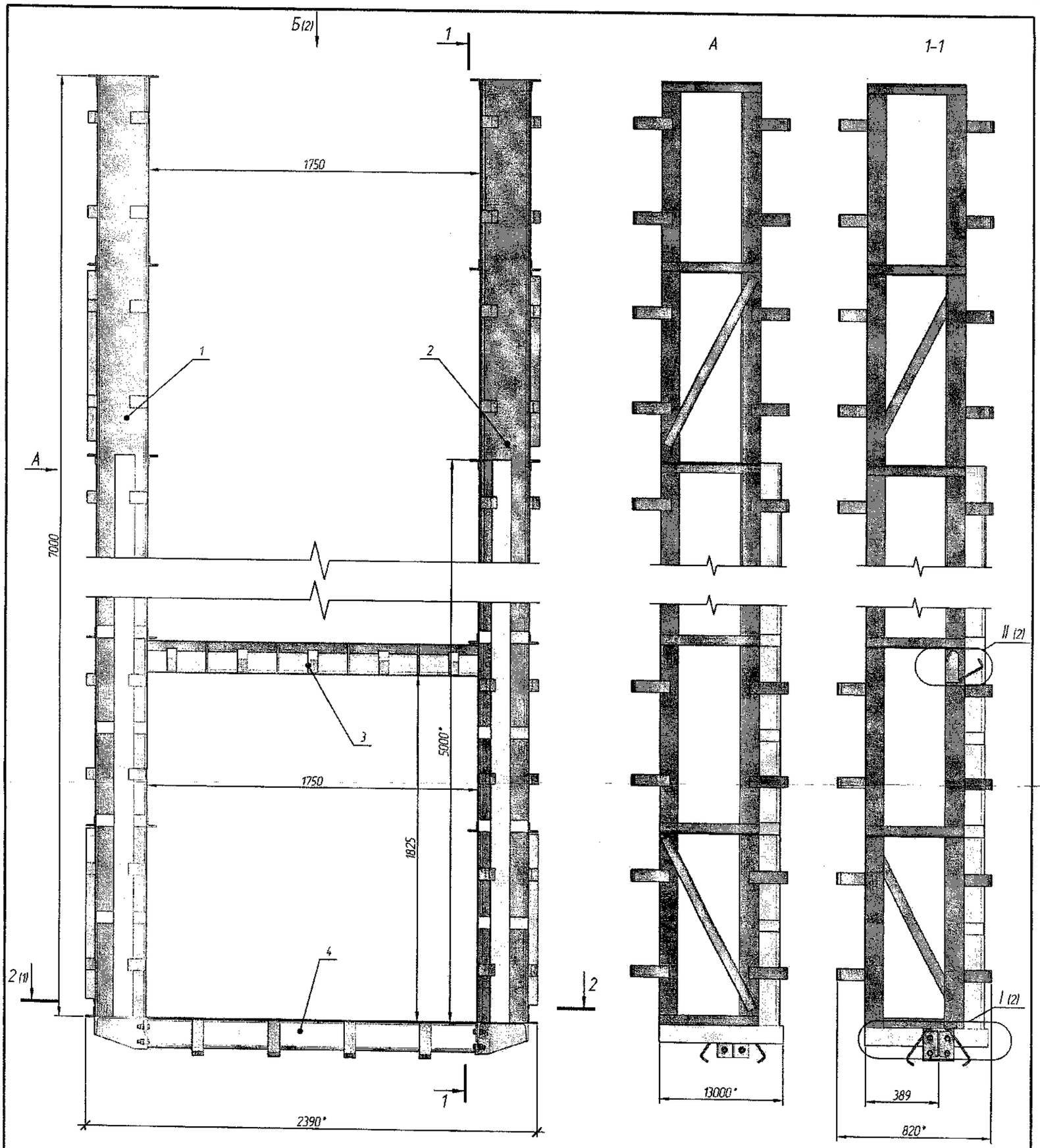

Изм.	Кол.уч.	Лист	№ док.	Подп.	Дата
ГИП		Смирнов			11.2019
Разраб		Коревицкий			11.2019
Пров.		Коревицкий			11.2019
Н. контр.		Гатилло			11.2019
Утв.		Смирнов			11.2019

19/197-ГМО.И-08.00.000 СБ

Паз под решетки
Сборочный чертеж

Стадия	Масса	Масштаб
	519,2	

Лист 1 Листов 1

НПООО "Малая энергетика"

Взам. инв. №

Подп. и дата

Инв. № подл.

Копировал

А3

Б(1)

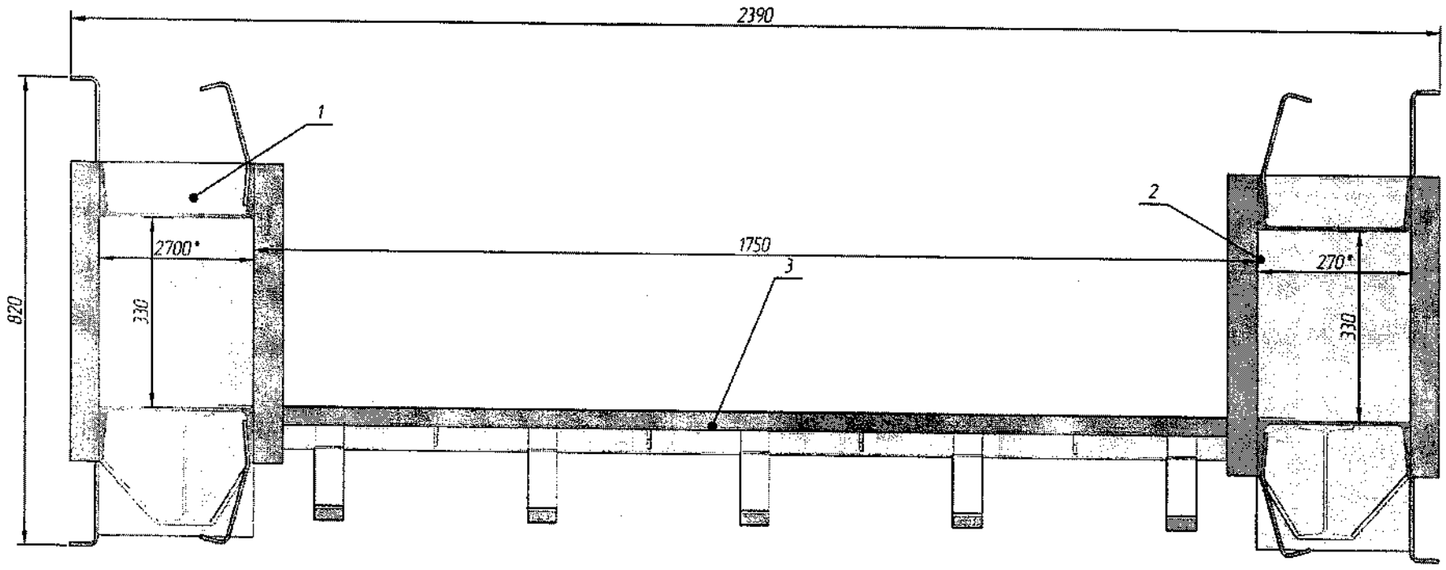

2-2(1)

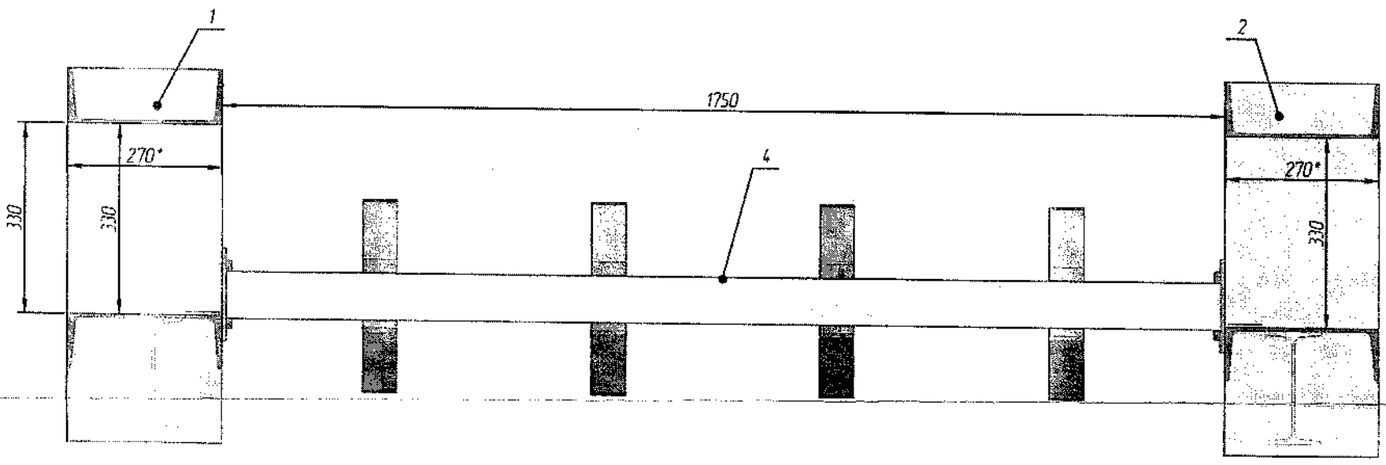

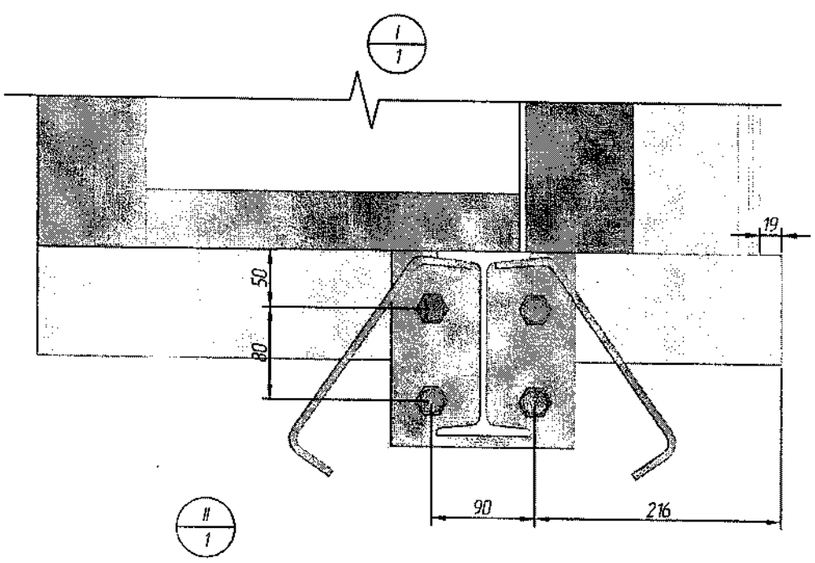

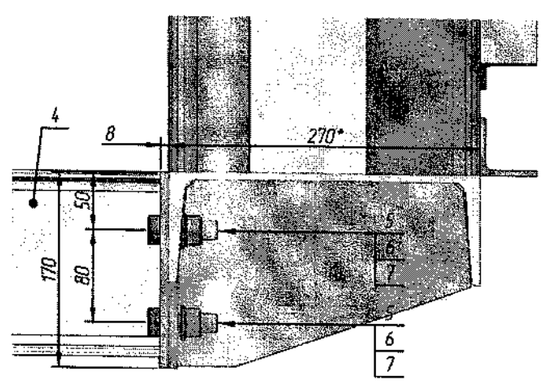

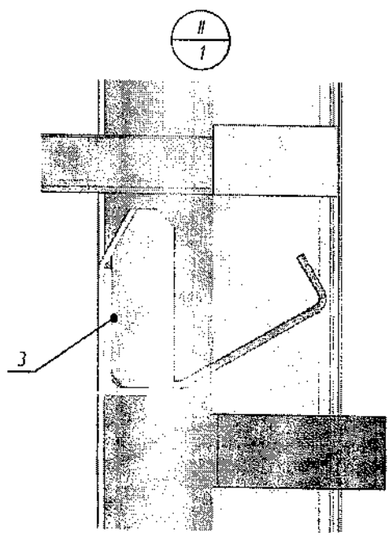

Изм.	Кол.уч.	Лист	№ док.	Подп.	Дата	19/197-ГМО.И-03.00.000 СБ	Лист 2

Инв. № подл. | Подп. и дата | Взам. инв. №

Копировал

А3

Формат	Зона	Поз	Обозначение	Наименование	Кол.	Примечание
				Документация		
А4			19/197-ГМО.И-09.00.000 ВО	Чертеж общего вида		
А3			19/197-ГМО.И-09.00.000 СБ	Сборочный чертеж		
				Детали		
Б4		1	19/197-ГМО.И-09.00.001	Паз		
				Швеллер $\frac{№16а\ ГОСТ\ 8240-89}{Ст3\ ГОСТ\ 380-94}$		
				L=10500 h14	4	160,7
Б4		2	19/197-ГМО.И-09.00.002	Порог		
				Швеллер $\frac{№20\ ГОСТ\ 8240-89}{Ст3\ ГОСТ\ 380-94}$		
				L=1750 h14	1	32,2
Б4		3	19/197-ГМО.И-09.00.003	Пята		
				Швеллер $\frac{№16а\ ГОСТ\ 8240-89}{Ст3\ ГОСТ\ 380-94}$		
				L=340 h14	2	5,9
Б4		4	19/197-ГМО.И-09.00.004	Монтажная марка		
				Уголок $\frac{50\times50\times5\ ГОСТ\ 8509-93}{Ст3\ ГОСТ\ 380-94}$		
				L=340 h14	28	1,3
Б4		5	19/197-ГМО.И-09.00.005	Монтажный раскос		
				Уголок $\frac{50\times50\times5\ ГОСТ\ 8509-93}{Ст3\ ГОСТ\ 380-94}$		
				L=600 h14	8	2,3
А4		6	19/197-ГМО.И-09.00.006	Анкер	84	0,6
А4		7	19/197-ГМО.И-09.00.007	Анкер	92	0,6

Перв. примен. | Справ. № | Подп. и дата | Инв. № дубл. | Взам. инв. № | Подп. и дата | Инв. № подл.

Изм.	Лист	№ докум.	Подп.	Дата
Разраб.		Коревицкий		11.2019
Пров.		Коревицкий		11.2019
Н.контр.		Гатилло		11.2019
Утв.		Смирнов		11.2019

15/13-ГМО.И-09.00.000

Пазовая рама шандорного заграждения водозабора ГЭС

Лит.	Лист	Листов
	1	1

НПООО "Малая энергетика"

Копировал | Формат А4

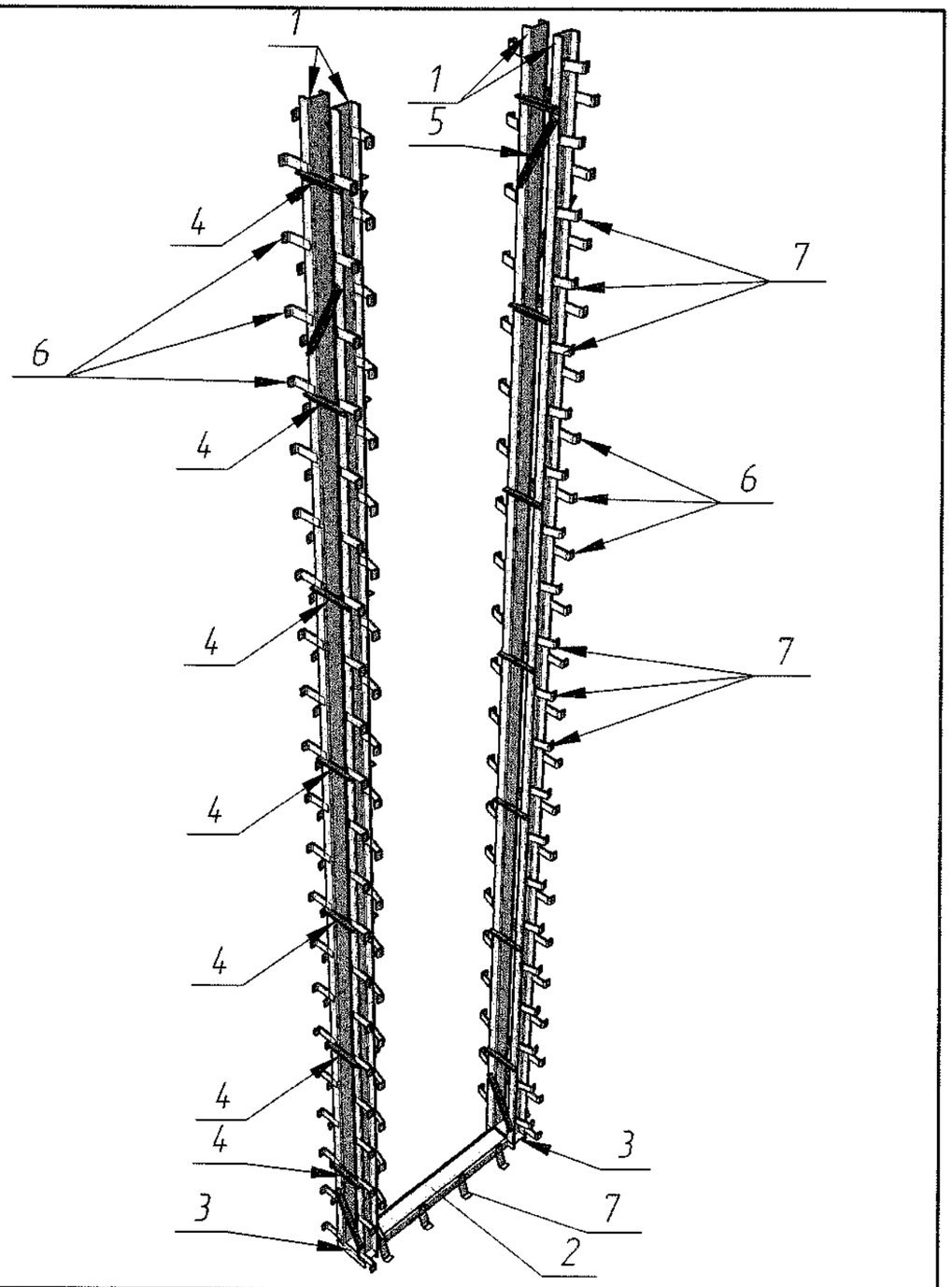

Взам. инв. № | Подп. и дата | Инв. № подл.

Изм.	Кол. уч.	Лист	№ док.	Подп.	Дата
ГИП		Смирнов			11.2019
Разраб.		Коревицкий			11.2019
Пров.		Коревицкий			11.2019
Н. контр.		Гатилло			11.2019
Утв.		Смирнов			11.2019

19/197-ГМО.И-09.00.000 ВО

Пазовая рама шандорного заграждения водозабора ГЭС
Чертеж общего вида

Стадия	Масса	Масштаб
С	827,8	
Лист 1	Листов 1	

НПООО "Малая энергетика"

Копировал | А4

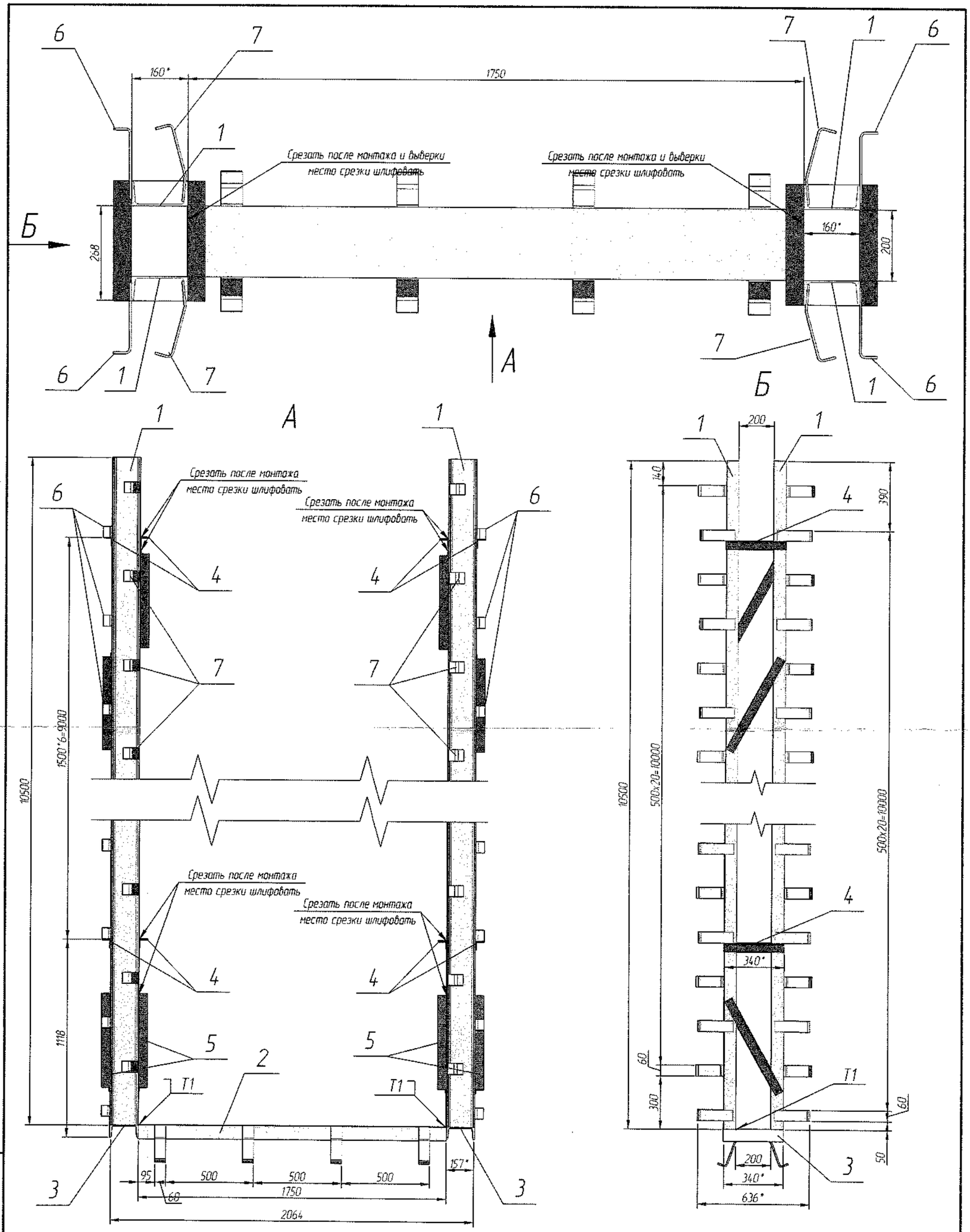

1. * Размеры для справок
2. Неуказанные предельные отклонения размеров по ±IT14/2.
3. Внутр. пов-ть рамы окрасить 6 слоями сополимер КОРС (краской ХС-720, эмалью ХС-710) по грунтовке ХС-010 ГОСТ 9355-81 – 2 слой. Общая толщина покрытия – 160 мкм.
4. Сварка электродом Э-42А ГОСТ 9467-75 Допускается сварка в среде углекислого газа проволокой СВ-08Г2С ГОСТ 2246-70. Контроль швов визуальный.

Изм.	Кол.уч.	Лист	№ док.	Подп.	Дата
Разраб.		Коревицкий			11.2019
Пров.		Коревицкий			11.2019
Н. контр.		Гатилло			11.2019
Утв.		Смирнов			11.2019

19/197-ГМО.И-09.00.000 СБ

Пазовая рама шандорного заграждения водозабора ГЭС
Сборочный чертеж

Стадия	Масса	Масштаб
	827,8	1:20

Лист 1 Листов 1

НПООО "Малая энергетика"

Взам. инв. №
Подп. и дата
Инв. № подл.

Копировал
А3

Формат	Зона	Поз.	Обозначение	Наименование	Кол.	Примечание
				Документация		
А4			19/197-ГМО.И-10.00.000 ВО	Чертеж общего вида		
А3			19/197-ГМО.И-10.00.000 СБ	Сборочный чертеж		
				Детали		
БЧ		1	19/197-ГМО.И-10.00.001	Паз		
				Швеллер $\frac{№20\ ГОСТ\ 8240-89}{Ст3\ ГОСТ\ 380-94}$		
				L=6525 h14	4	120,1
БЧ		2	19/197-ГМО.И-10.00.002	Порог		
				Швеллер $\frac{№30\ ГОСТ\ 8240-89}{Ст3\ ГОСТ\ 380-94}$		
				L=6000 h14	1	190,8
БЧ		3	19/197-ГМО.И-10.00.003	Пята		
				Швеллер $\frac{№20\ ГОСТ\ 8240-89}{Ст3\ ГОСТ\ 380-94}$		
				L=460 h14	2	8,5
БЧ		4	19/197-ГМО.И-10.00.004	Монтажная марка		
				Уголок $\frac{50x50x5\ ГОСТ\ 8509-93}{Ст3\ ГОСТ\ 380-94}$		
				L=440 h14	24	1,7
БЧ		5	19/197-ГМО.И-10.00.005	Монтажный раскос		
				Уголок $\frac{50x50x5\ ГОСТ\ 8509-93}{Ст3\ ГОСТ\ 380-94}$		
				L=750 h14	8	2,8
БЧ		6	19/197-ГМО.И-10.00.006	Анкер	52	0,6
БЧ		7	19/197-ГМО.И-10.00.007	Анкер	63	0,6

Перв. примен. | Справ. № | Подп. и дата | Инв. № дубл. | Взам. инв. № | Подп. и дата | Инв. № подл.

Изм.	Лист	№ докум.	Подп.	Дата
Разраб.		Коревицкий		11.2019
Пров.		Коревицкий		11.2019
Н.контр.		Гатилло		11.2019
Утв.		Смирнов		11.2019

15/13-ГМО.И-10.00.000

Пазовая рама шандорного заграждения паводкового водосброса

Лит.	Лист	Листов
	1	1

НПООО "Малая энергетика"

Копировал Формат А4

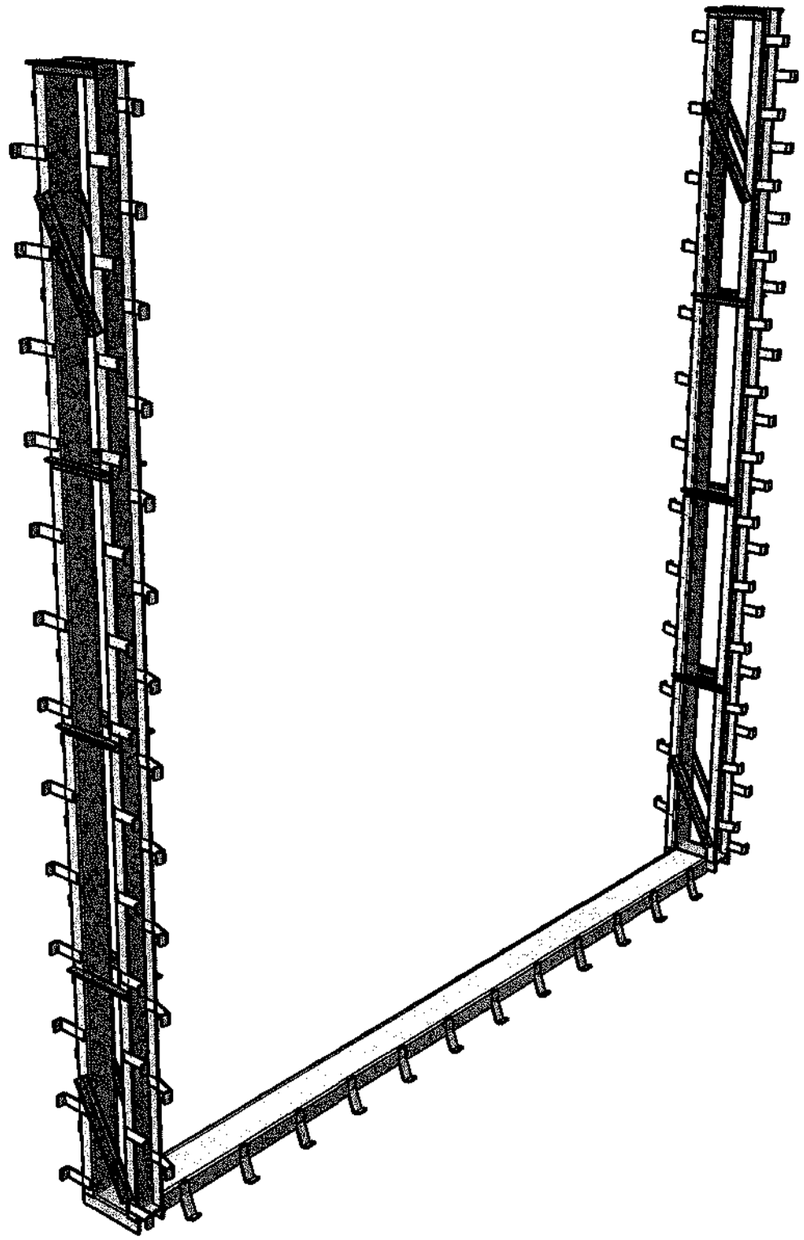

Взам. инв. № | Подп. и дата | Инв. № подл.

Изм.	Кол. уч.	Лист	№ док.	Подп.	Дата
ГИП		Смирнов			11.2019
Разраб.		Коревицкий			11.2019
Пров.		Коревицкий			
Н. контр.		Гатилло			11.2019
Утв.		Смирнов			11.2019

19/197-ГМО.И-10.00.000 ВО

Пазовая рама шандорного заграждения паводкового водосброса
Чертеж общего вида

Стадия	Масса	Масштаб
С	812,3	
Лист 1	Листов 1	

НПООО "Малая энергетика"

Копировал А4

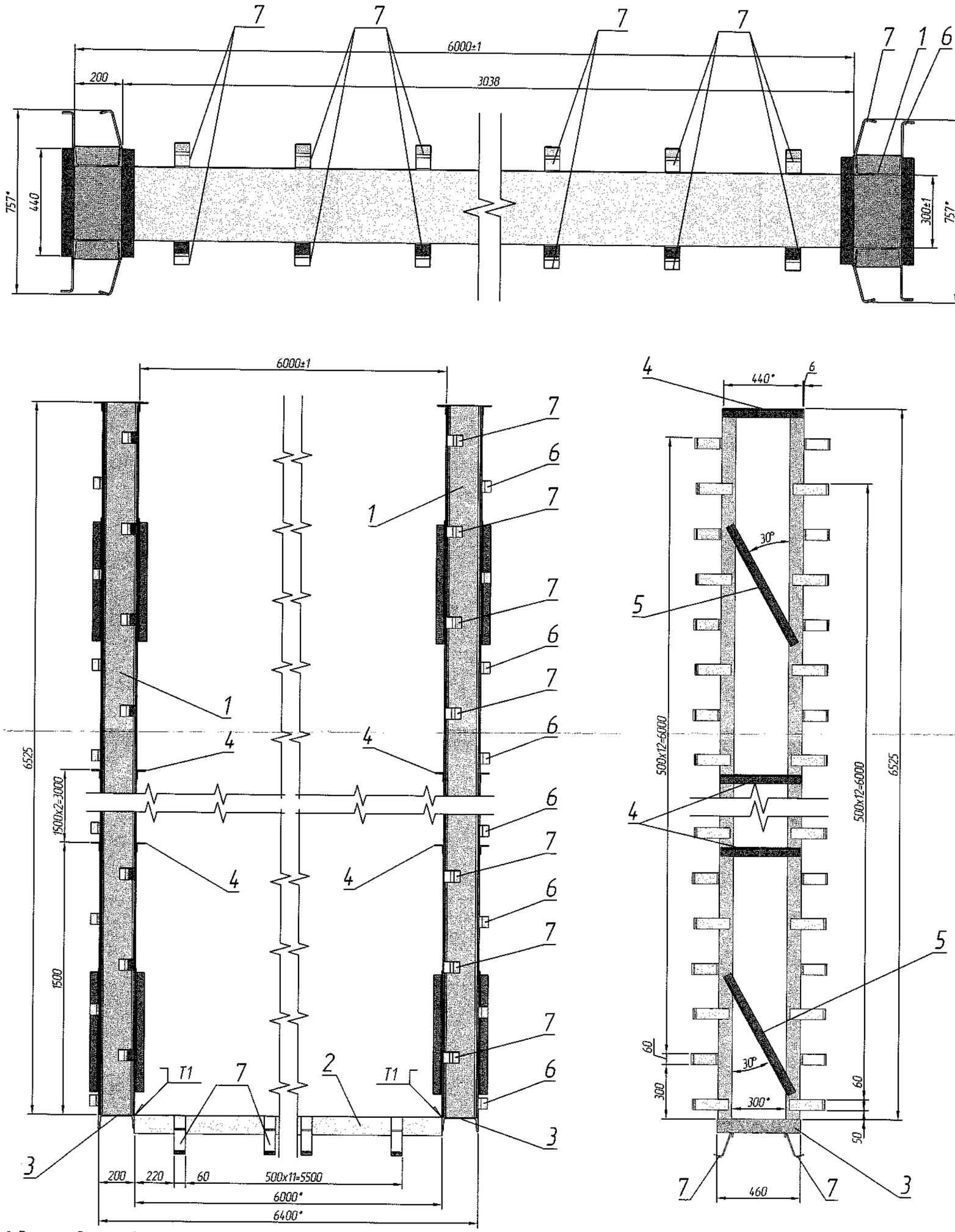

1. * Размеры для справок.
2. Неуказанные предельные отклонения размеров по ±IT14/2.
3. Внутр. пов-ть рамы окрасить 6 слоями сополимер КОРС (краской ХС-720, эмалью ХВ-710) по грунтовке ХС-010 ГОСТ 9355-81 – 2 слоя. Общая толщина покрытия 160 мкм.
4. Сварка электродом Э-42А ГОСТ 9467-75. Допускается сварка в среде углекислого газа проволокой Св-08Г2С ГОСТ 2246-70. Контроль швов визуальный.

Изм.	Кол. уч.	Лист	№ док.	Подп.	Дата	19/197-ГМО.И-10.00.000 СБ		
Разраб.		Коревицкий			11.2019	Пазовая рама шандорного заграждения паводкового водосброса Сборочный чертеж	Стадия	Масса	Масштаб
Пров.		Коревицкий			11.2019		С	812,3	1:20
							Лист 1	Листов 1	
Н. контр.		Гатилло			11.2019	НПООО "Малая энергетика"			
Утв.		Смирнов			11.2019				

Взам. инв. № | Подп. и дата | Инв. № подл.

Копировал | А3

Формат	Зона	Поз.	Обозначение	Наименование	Кол.	Примечание
				Документация		
А4			19/197-ГМО.И-11.00.000 ВО	Чертеж общего вида		
А3			19/197-ГМО.И-11.00.000 СБ	Сборочный чертеж		
				Детали		
Б4		1	19/197-ГМО.И-11.00.001	Закладная уплотнения		
				Швеллер №20 ГОСТ 8240-89 / Ст3сп ГОСТ 380-94		
				L=5780h	1	106,4
А4		2	19/197-ГМО.И-11.00.002	Анкер	24	0,6

Перв. примен.

Справ. №

Подп. и дата

Инв. № дубл.

Взам. инв. №

Подп. и дата

Инв. № подл.

Изм.	Лист	№ докум.	Подп.	Дата
Разраб.		Коревицкий		11.2019
Пров.		Коревицкий		11.2019
Н.контр.		Гатилло		11.2019
Утв.		Смирнов		11.2019

19/197-ГМО.И-11.00.000

Закладные детали

Лит.	Лист	Листов
	1	1

НПООО "Малая энергетика"

Копировал

Формат А4

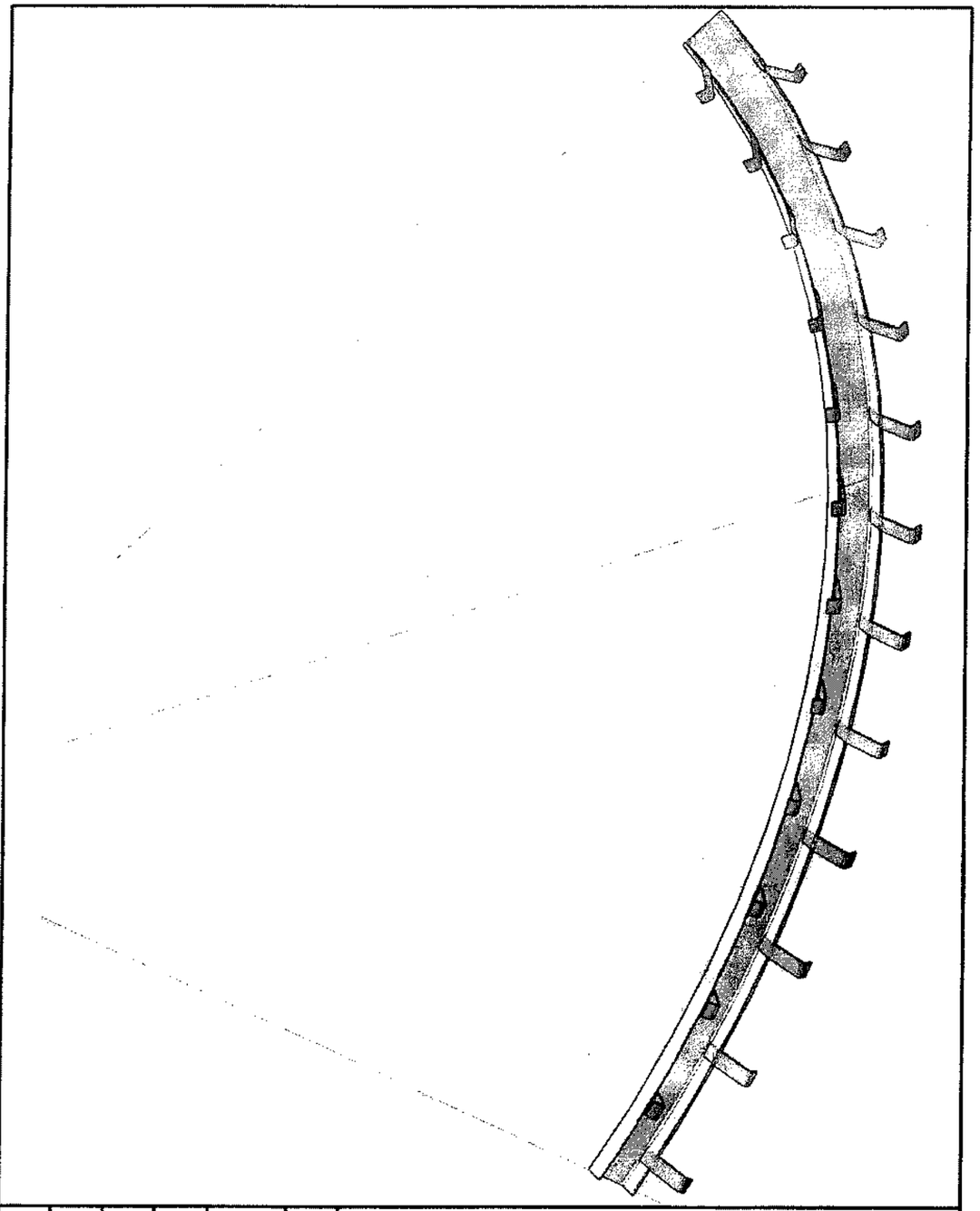

Взам. инв. №

Подп. и дата

Инв. № подл.

Изм.	Кол. уч.	Лист	№ док.	Подп.	Дата
ГИП		Смирнов			11.2019
Разраб.		Коревицкий			11.2019
Пров.		Коревицкий			11.2019
Н. контр.		Гатилло			11.2019
Утв.		Смирнов			11.2019

19/197-ГМО.И-11.00.000 ВО

Закладные детали сегментного затвора Чертеж общего вида

Стадия	Масса	Масштаб
С		

Лист 1 Листов 1

НПООО "Малая энергетика"

Копировал

А4

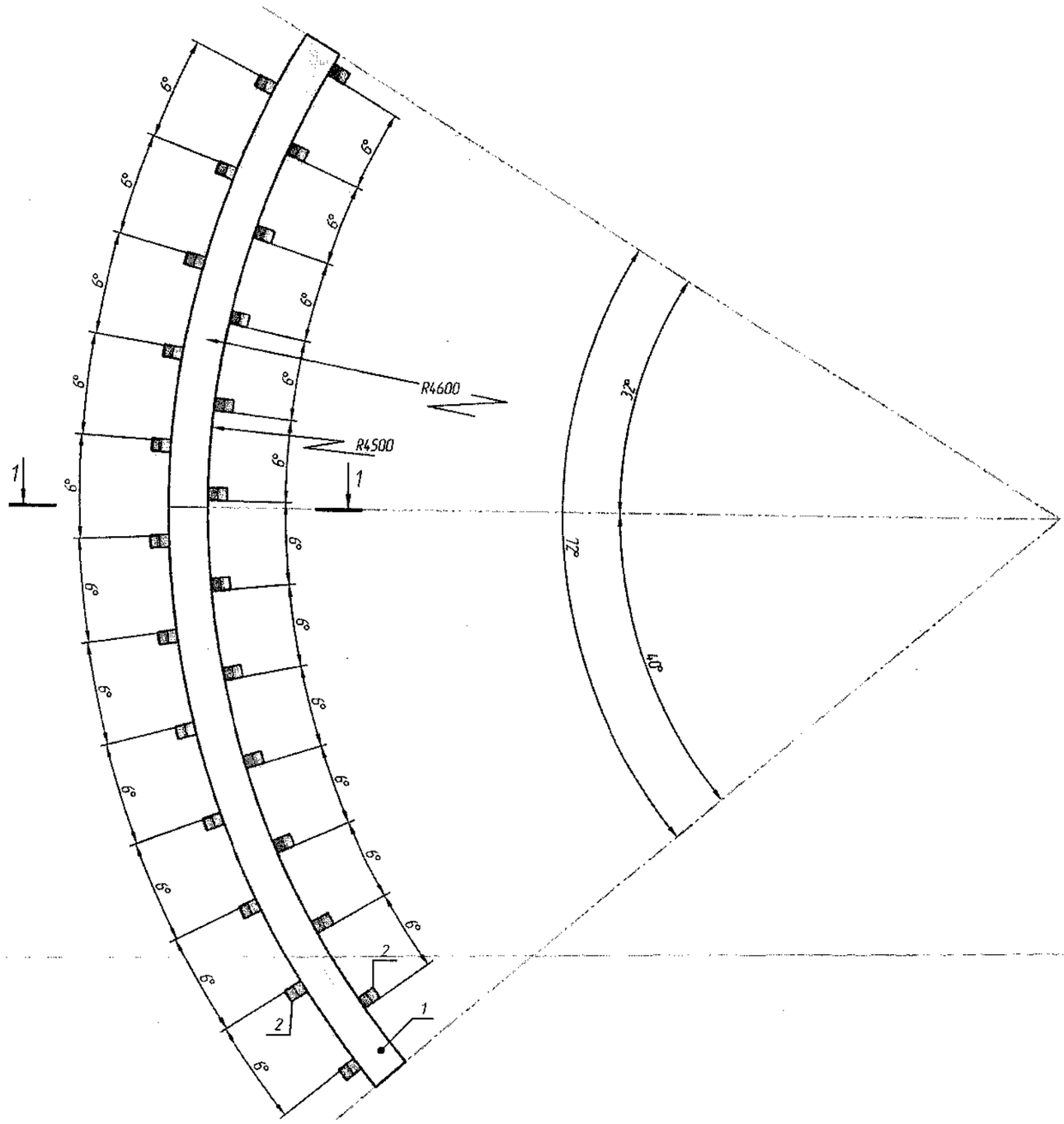

1-1

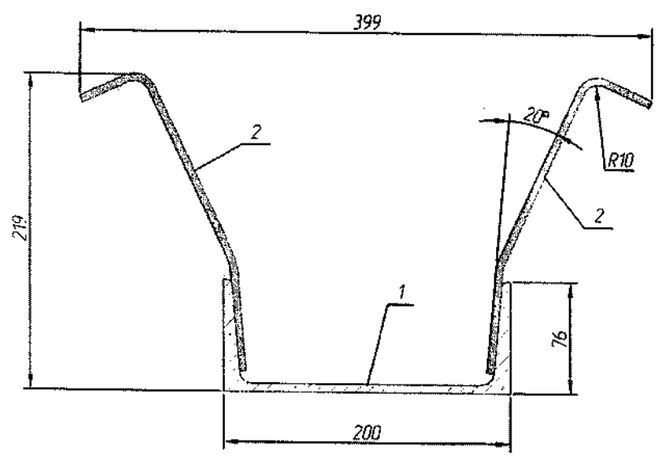

						19/197-ГМО.И-11.00.000 ВО		
Изм.	Кол.уч.	Лист	№ док.	Подп.	Дата	Закладные детали сегментного затвора Сборочный чертеж	Стадия	Масса	Масштаб
ГИП		Смирнов			11.2019		С	1:25	120,8
Разраб.		Коревицкий			11.2019		Лист 1	Листов 1	
Пров.		Коревицкий			11.2019				
Н. контр.		Гатилло			11.2019		НПООО "Малая энергетика"		
Утв.		Смирнов			11.2019				

Инв. № подл. | Подп. и дата | Взам. инв. №

Копировал

А3

Формат	Зона	Поз.	Обозначение	Наименование	Кол.	Примечание
				Документация		
А3			19/197-ГМО.И-12.00.000 СБ	Сборочный чертеж		
А4			19/197-ГМО.И-12.00.000 ВО	Чертеж общего вида		
				Детали		
А4		1	19/197-ГМО.И-12.00.001	Плита	6	
А4		2	19/197-ГМО.И-12.00.002	Резина	1	

Перв. примен. | Справ. № | Подп. и дата | Инв. № дубл. | Взам. инв. № | Подп. и дата | Инв. № подл.

Изм.	Лист	№ докум.	Подп.	Дата	19/197-ГМО.И-12.00.000			
Разраб.		Коревицкий		11.2019	Порог сегментного затвора	Лит.	Лист	Листов
Пров.		Смирнов		11.2019			1	1
Н.контр.		Гатилло		11.2019		НПООО "Малая энергетика"		
Утв.		Смирнов		11.2019				

Формат А4

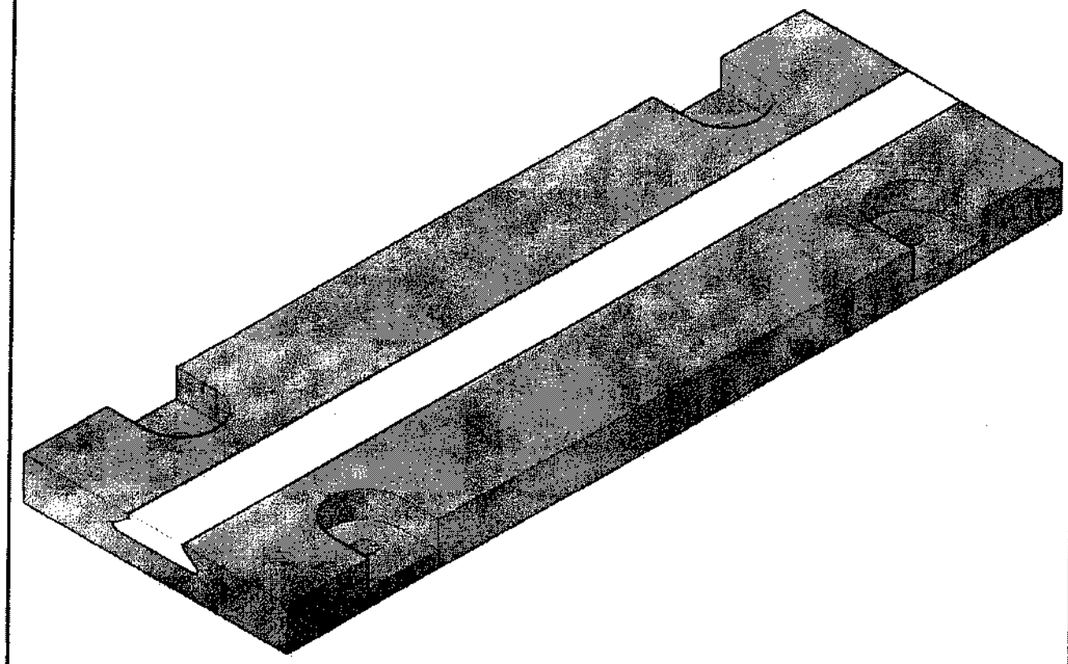

Взам. инв. № | Подп. и дата | Инв. № подл.

Изм.	Кол. уч.	Лист	№ док.	Подп.	Дата	19/197-ГМО.И-12.00.000 ВО			
ГИП		Смирнов			11.2019	Порог сегментного затвора Чертеж общего вида	Стадия	Масса	Масштаб
Разраб.		Коревицкий			11.2019		С	112	
Пров.		Коревицкий			11.2019		Лист 1	Листов 1	
Н. контр.		Гатилло			11.2019	НПООО "Малая энергетика"			
Утв.		Смирнов			11.2019				

Копировал А4

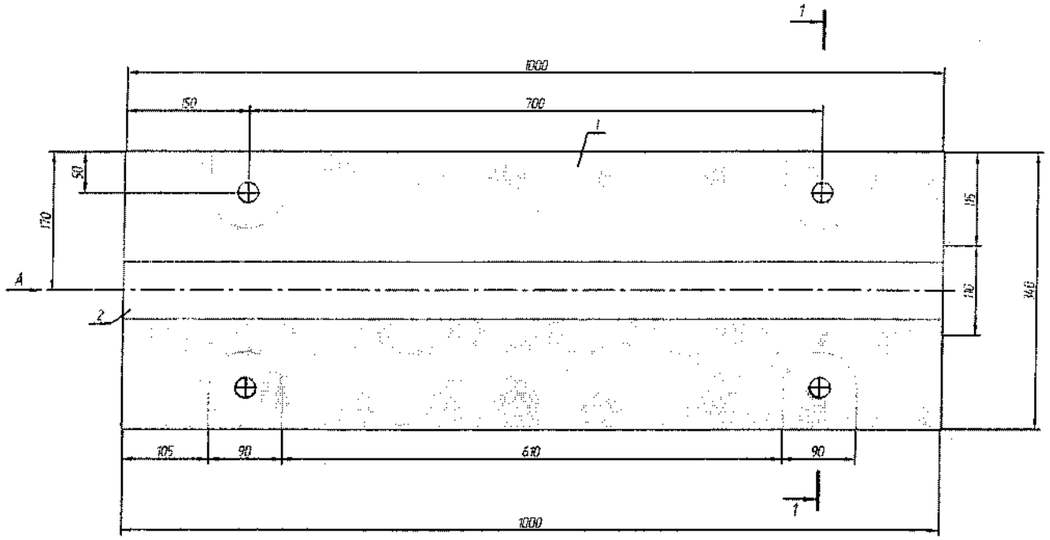

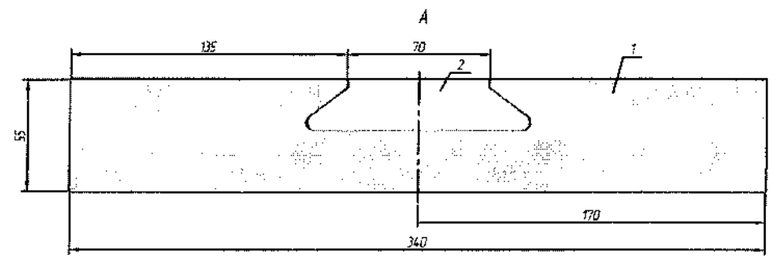

1-1

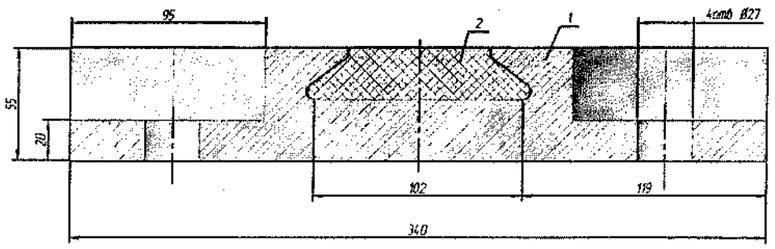

Изм	Кол.уч	Лист	№ док.	Подп	Дата	19/197-ГМО.И-12.00.000 СБ
ГИП		Смирнов			11.2019	Порог сегментного затвора. Сборочный чертеж
Разраб.		Коревицкий			11.2019	
Пров.		Коревицкий			11.2019	
Н. контр.		Гетцлло			11.2019	НПООО "Малая энергетика"
Утв.		Смирнов			11.2019	

Стадия | Масса: 555 | Масштаб
Лист 1 | Листов 1

Копировал | А3

Перв. применен | Справ. № | Подп. и дата | Инв. № дубл. | Взам. инв. № | Подп. и дата | Инв. № подл.

19/197-ГМО.И-12.00.001

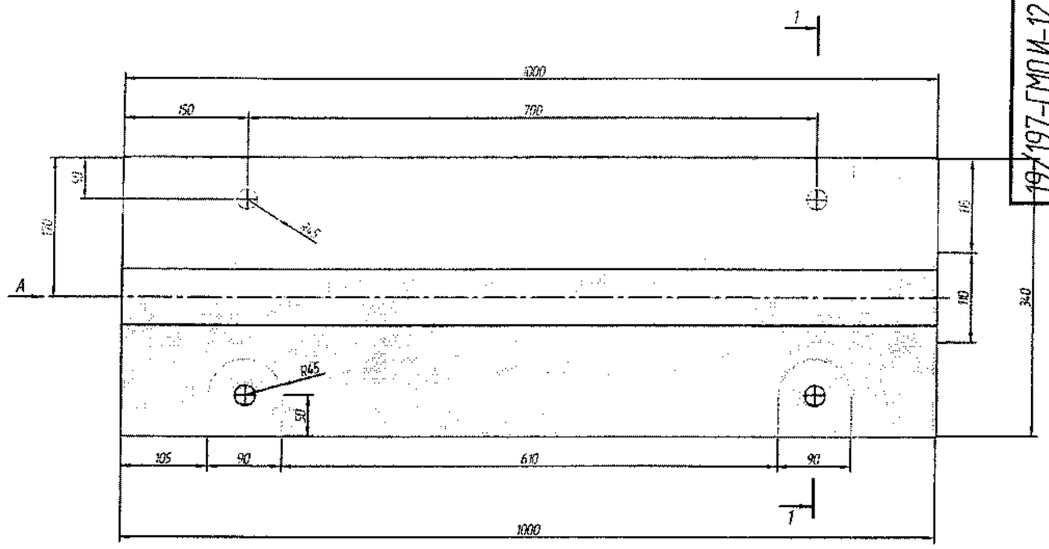

1-1

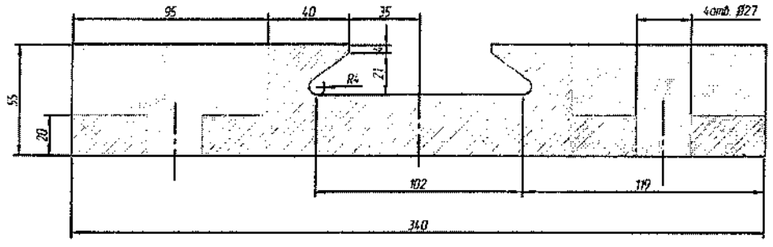

1 * Размеры для справок.
2 H14, h14, ±IT14/2.
3 6 шт

Изм	Лист	№ Докум	Подп	Дата	19/197-ГМО.И-12.00.001	
Разраб		Коревицкий		11.2019	Плита	Лит / Масса: 89 / Масштаб: 1:4
Пров.		Коревицкий		11.2019		
Т.контр		Коревицкий				Лист / Листов: 1 / 1
Н.контр		Гетцлло		11.2019	Лист $\frac{S6\ ГОСТ\ 19903-74}{Сталь\ ГОСТ\ 380-94}$	НПООО "Малая энергетика"
Утв		Смирнов		11.2019		

Копировал | Формат А3

Формат	Зона	Поз.	Обозначение	Наименование	Кол.	Примечание
				Документация		
А3			19/197-ГМО.И-13.00.000 ОВ	Чертеж общего вида		
А3			19/197-ГМО.И-13.00.000 СБ	Сборочный чертеж		
				Детали		
Б4		1	19/197-ГМО.И-13.00.001	Подошва		
				Лист $\frac{2S\ ГОСТ\ 19903-74}{Ст3сп\ ГОСТ\ 380-94}$		
				1420х500/h14	1	41,2
А4		2	19/197-ГМО.И-13.00.002	Боковая стенка	1	
А4		3	19/197-ГМО.И-13.00.003	Щека	2	
А4		4	19/197-ГМО.И-13.00.004	Косынка	2	
А4		5	19/197-ГМО.И-13.00.005	Косынка	2	

Перв. примен. | Справ. № | Подп. и дата | Инв. № дубл. | Взам. инв. № | Подп. и дата | Инв. № подл.

Изм.	Лист	№ докум.	Подп.	Дата
Разраб.		Коревицкий		11.2019
Пров.		Смирнов		11.2019
Н.контр.		Гатилло		11.2019
Утв.		Смирнов		11.2019

19/197-ГМО.И-13.00.000

Опорный узел

Лит.	Лист	Листов
	1	1

НПООО "Малая энергетика"

Формат А4

19/197-ГМО.И-13.00.000 СБ

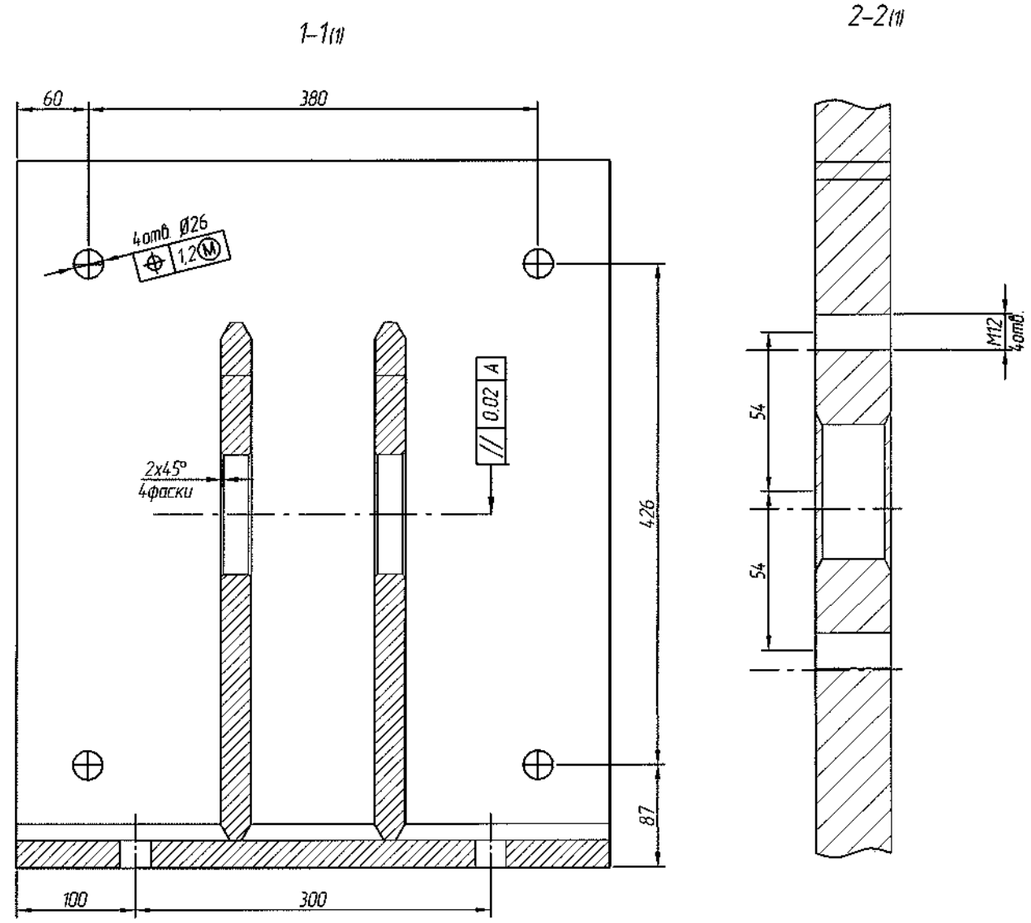

Перв. примен. | Справ. № | Подп. и дата | Инв. № дубл. | Взам. инв. № | Подп. и дата | Инв. № подл.

Изм.	Лист	№ докум.	Подп.	Дата

19/197-ГМО.И-13.00.000 СБ

Лист 2

Копировал Формат А4

19/197-ГМО.И-13.00.000 ОВ

Перв. примен.

Справ. №

Подп. и дата

Инв. № дубл.

Взам. инв. №

Подп. и дата

Инв. № подл.

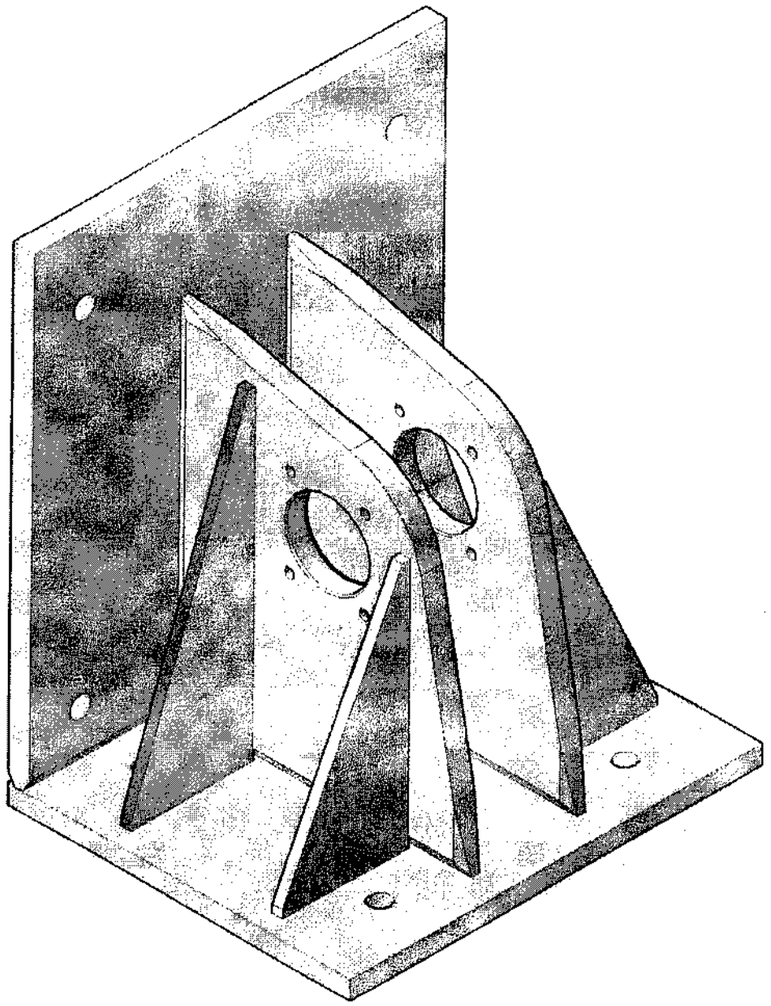

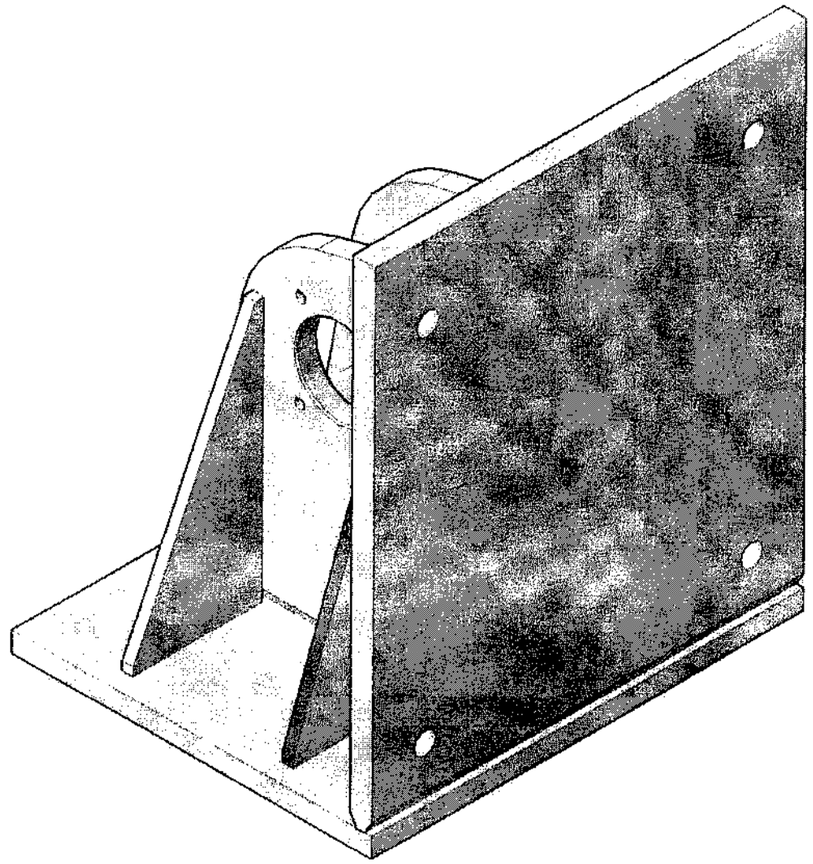

					19/197-ГМО.И-13.00.000 ОВ			
Изм.	Лист	№ докум.	Подп.	Дата	Опорный узел сегментного затвора Чертеж общего вида	Лит.	Масса	Масштаб
Разраб.		Коревицкий		11.2019			161	1:5
Пров.		Коревицкий		11.2019		Лист 1	Листов	
Т.контр								
Н.контр		Гатилло		11.2019		НПООО "Малая энергетика"		
Утв.		Смирнов		11.2019				

Копировал

Формат А3

19/197-ГМО.И-13.00.000 СБ

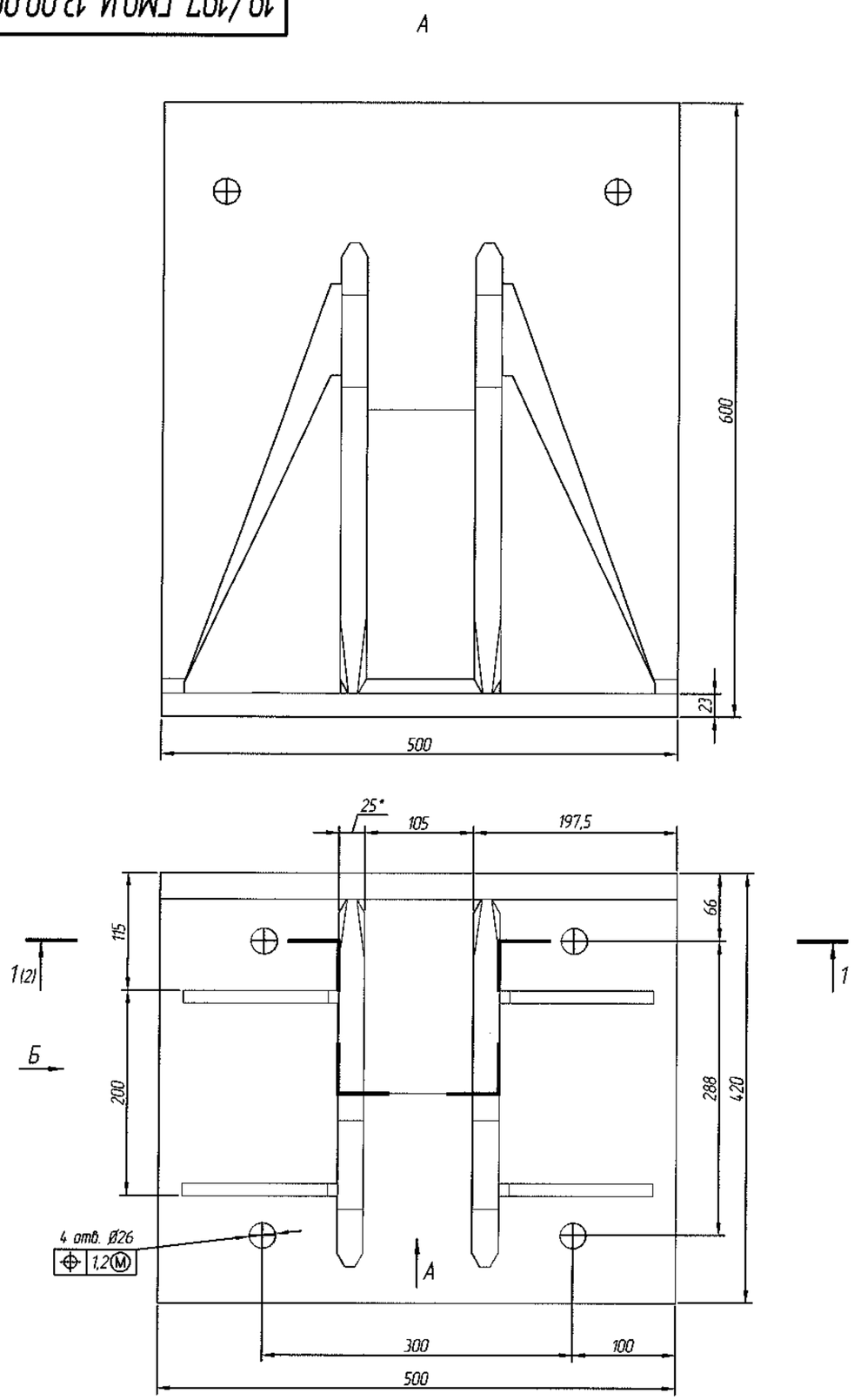

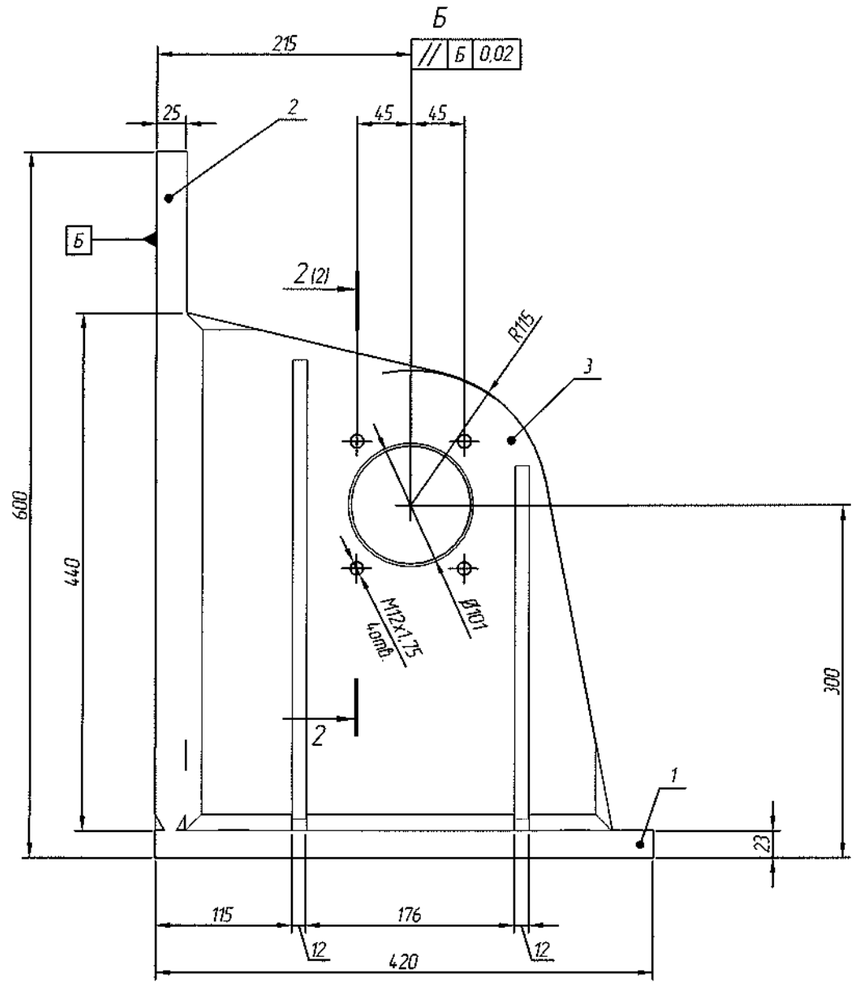

1. * Размеры для справок.
2. H14, h14, ±JT14/2.
3. Сварочные швы по ГОСТ 5264-80.
4. Перед механобработкой узел подвергнуть общему высокому отпуску при 650°-680°С в течении 2-3 час.

Изм.	Лист	№ докум.	Подп.	Дата	19/197-ГМО.И-13.00.000 СБ		
Разраб.		Коревицкий		11.2019	Опорный узел сегментного затвора Сборочный чертеж	Лит.	Масса: 161 / Масштаб: 1:4
Пров.		Коревицкий		11.2019		Лист 1	Листов
Т.контр.						НПООО "Малая энергетика"	
Н.контр.		Гатилло		11.2019			
Утв.		Смирнов		11.2019			

Перв. примен. | Справ. № | Подп. и дата | Инв. № дубл. | Взам. инв. № | Подп. и дата | Инв. № подл.

Копировал | Формат А3

19/197-ГМО.И-13.00.002

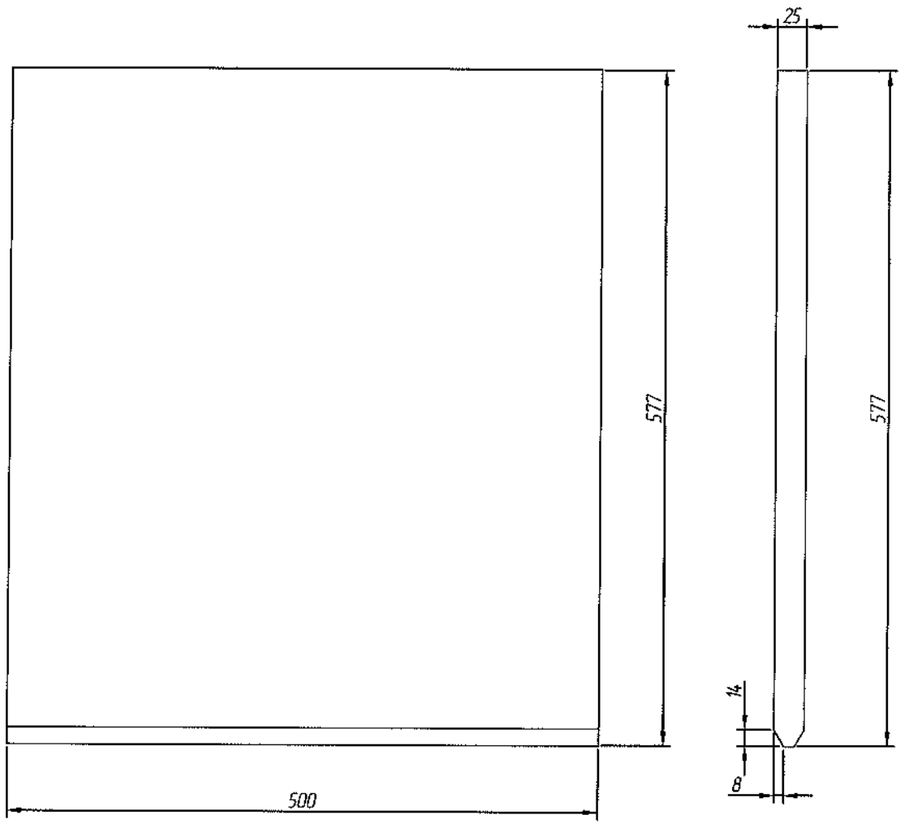

1. * Размеры для справок.
2. H14, h14, ±JT14/2.

Изм.	Лист	№ докум.	Подп.	Дата	19/197-ГМО.И-13.00.002	
Разраб.		Коревицкий		11.2019	Боковая стенка	Лит. / Масса 56,6 / Масштаб 1:5
Пров.		Коревицкий		11.2019		Лист / Листов 1
Т.контр.		Коревицкий		11.2019		
Н.контр.		Гатилло		11.2019	Лист 25 ГОСТ 19903-74 / Ст3сп ГОСТ 380-94	НПООО "Малая энергетика"
Утв.		Смирнов		11.2019		

Перв. примен. | Справ. № | Подп. и дата | Инв. № дубл. | Взам. инв. № | Подп. и дата | Инв. № подл.

Копировал | Формат А4

19/197-ГМО.И-13.00.003

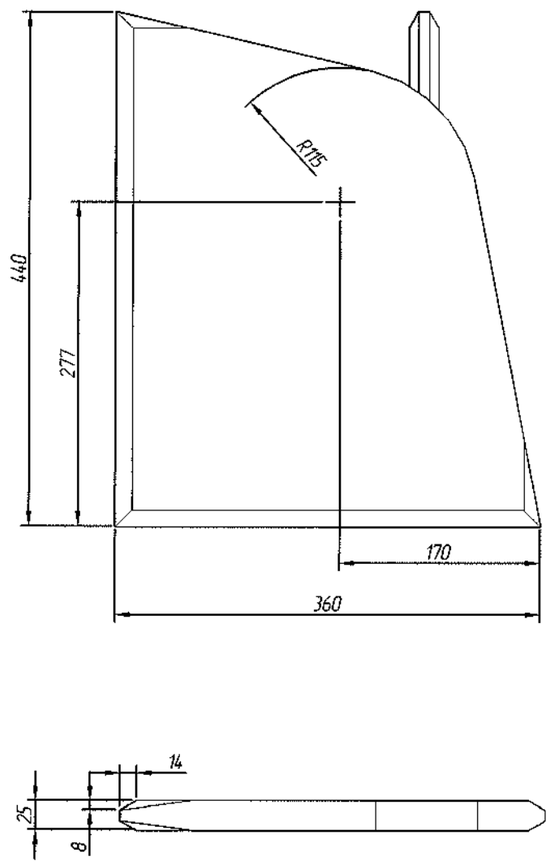

1. * Размеры для справок.
2. H14, h14, ±JT14/2.

Изм.	Лист	№ докум.	Подп.	Дата	19/197-ГМО.И-13.00.003	
Разраб.		Коревицкий		11.2019	Щека	Лит. / Масса 25,5 / Масштаб 1:5
Пров.		Коревицкий		11.2019		Лист / Листов 1
Т.контр.		Коревицкий		11.2019		
Н.контр.		Гатилло		11.2019	Лист 25 ГОСТ 19903-74 / Ст3сп ГОСТ 380-94	НПООО "Малая энергетика"
Утв.		Смирнов		11.2019		

Перв. примен. | Справ. № | Подп. и дата | Инв. № дубл. | Взам. инв. № | Подп. и дата | Инв. № подл.

Копировал | Формат А4

19/197-ГМО.И-13.00.004

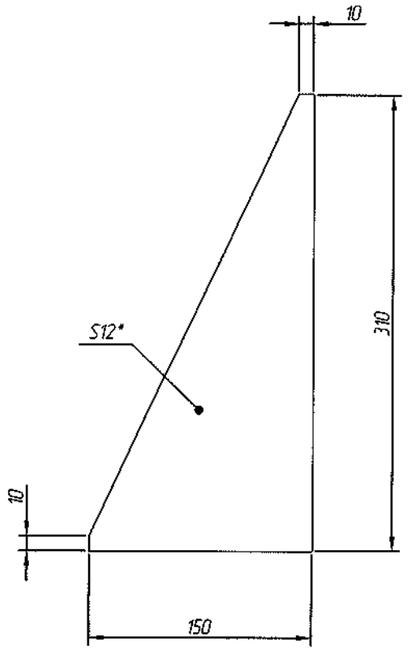

1. * Размеры для справок.
2. H14, h14, ±JT14/2.

Изм.	Лист	№ докум.	Подп.	Дата	19/197-ГМО.И-13.00.004			
Разраб.		Коревицкий		11.2019	Косынка	Лит.	Масса	Масштаб
Пров.		Коревицкий		11.2019			2,4	1:4
Т.контр.		Коревицкий		11.2019		Лист	Листов 1	
Н.контр.		Гатилло		11.2019	Лист 12 ГОСТ 19903-74 / Ст3сп ГОСТ 380-94	НПООО "Малая энергетика"		
Утв.		Смирнов		11.2019				

Перв. примен. | Справ. № | Подп. и дата | Инв. № дубл. | Взам. инв. № | Подп. и дата | Инв. № подл.

Копировал Формат А4

19/197-ГМО.И-13.00.005

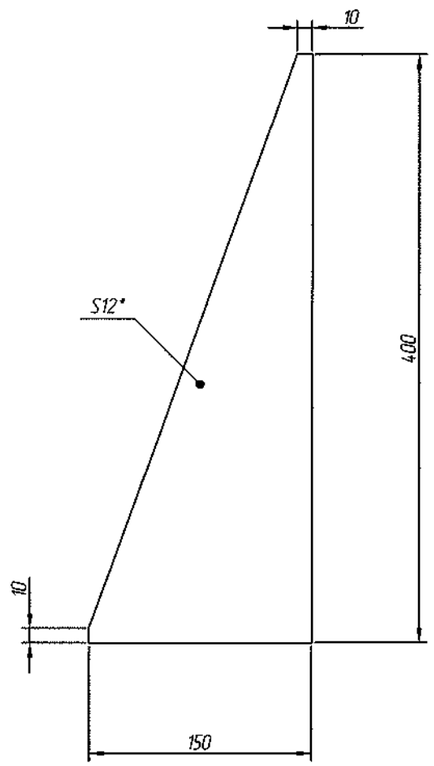

1. * Размеры для справок.
2. H14, h14, ±JT14/2.

Изм.	Лист	№ докум.	Подп.	Дата	19/197-ГМО.И-13.00.005			
Разраб.		Коревицкий		11.2019	Косынка	Лит.	Масса	Масштаб
Пров.		Коревицкий		11.2019			3,5	1:4
Т.контр.		Коревицкий		11.2019		Лист	Листов 1	
Н.контр.		Гатилло		11.2019	Лист 12 ГОСТ 19903-74 / Ст3сп ГОСТ 380-94	НПООО "Малая энергетика"		
Утв.		Смирнов		11.2019				

Перв. примен. | Справ. № | Подп. и дата | Инв. № дубл. | Взам. инв. № | Подп. и дата | Инв. № подл.

Копировал Формат А4

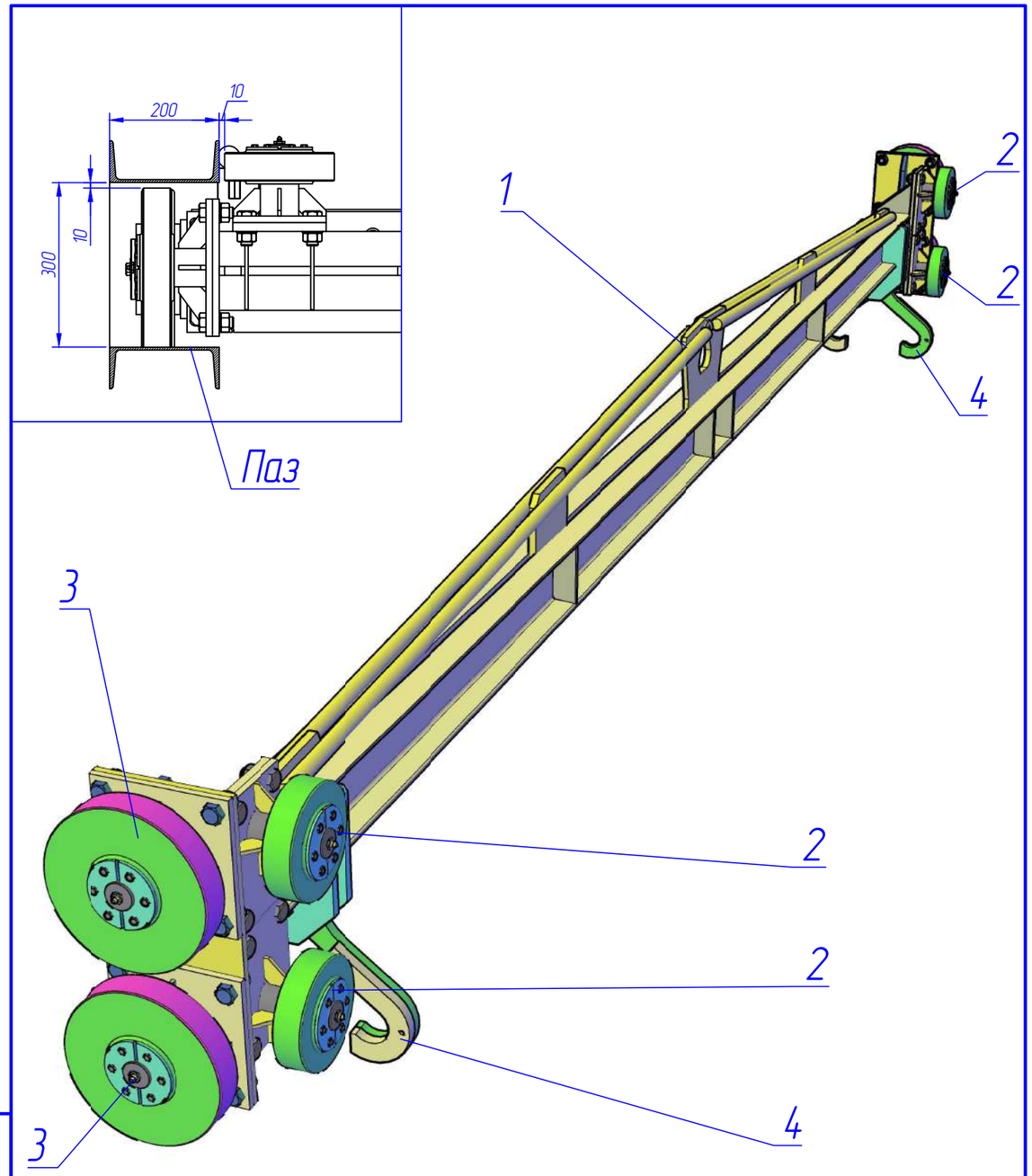

Изм.	Кол. уч.	Лист	№ док.	Подп.	Дата
Разраб.		Коревицкий			11.2019
Пров.		Коревицкий			11.2019
Н. контр.		Гатилло			11.2019
Утв.		Смирнов			11.2019

19/197-ГМО.И-14.00.000 ВО

Траверса шандор паводкового водосброса

Чертеж общего вида

Стадия	Масса	Масштаб
С	1445	

Лист 1 Листов 1

НПООО "Малая энергетика"

Копировал А3

Перв. примен. | Справ. № | Подп. и дата | Инв. № дубл. | Взам. инв. № | Подп. и дата | Инв. № подл.

Формат Зона	Поз.	Обозначение	Наименование	Кол.	Примечание
			Документация		
А4		19/197-ГМО.И-14.00.000ВО	Чертеж общего вида		
А3		19/197-ГМО.И-14.00.000СБ	Сборочный чертеж		
			Сборочные единицы		
А3	1	19/197-ГМО.И-14.01.000	Металлоконструкция	1	
А3	2	19/197-ГМО.И-14.02.000	Отбой торцевой	4	
А3	3	19/197-ГМО.И-14.03.000	Опорно-ходовая часть	4	
А3	4	19/197-ГМО.И-14.04.000	Клещи	4	
			Детали		
А4	5	19/197-ГМО.И-14.00.001	Ось	2	0,6
А4	6	19/197-ГМО.И-14.00.002	Втулка	4	0,6
			Стандартные изделия		
А4	7		Шплинт 5х60 ГОСТ 397-79	2	
А4	8		Болт М20Х50.36.029 ГОСТ 7798-70	32	
А4	9		Гайка М20.4.029 ГОСТ 5915-70	32	
А4	10		Шайба 20.02.029 ГОСТ 10906-78	48	

Изм.	Лист	№ докум.	Подп.	Дата
Разраб.		Коревицкий		11.2019
Пров.		Коревицкий		11.2019
Н.контр.		Гатилло		11.2019
Утв.		Смирнов		11.2019

19/197-ГМО.И-14.00.000

Шандора паводкового водосброса

Лит.	Лист	Листов
	1	2

НПООО "Малая энергетика"

Копировал Формат А4

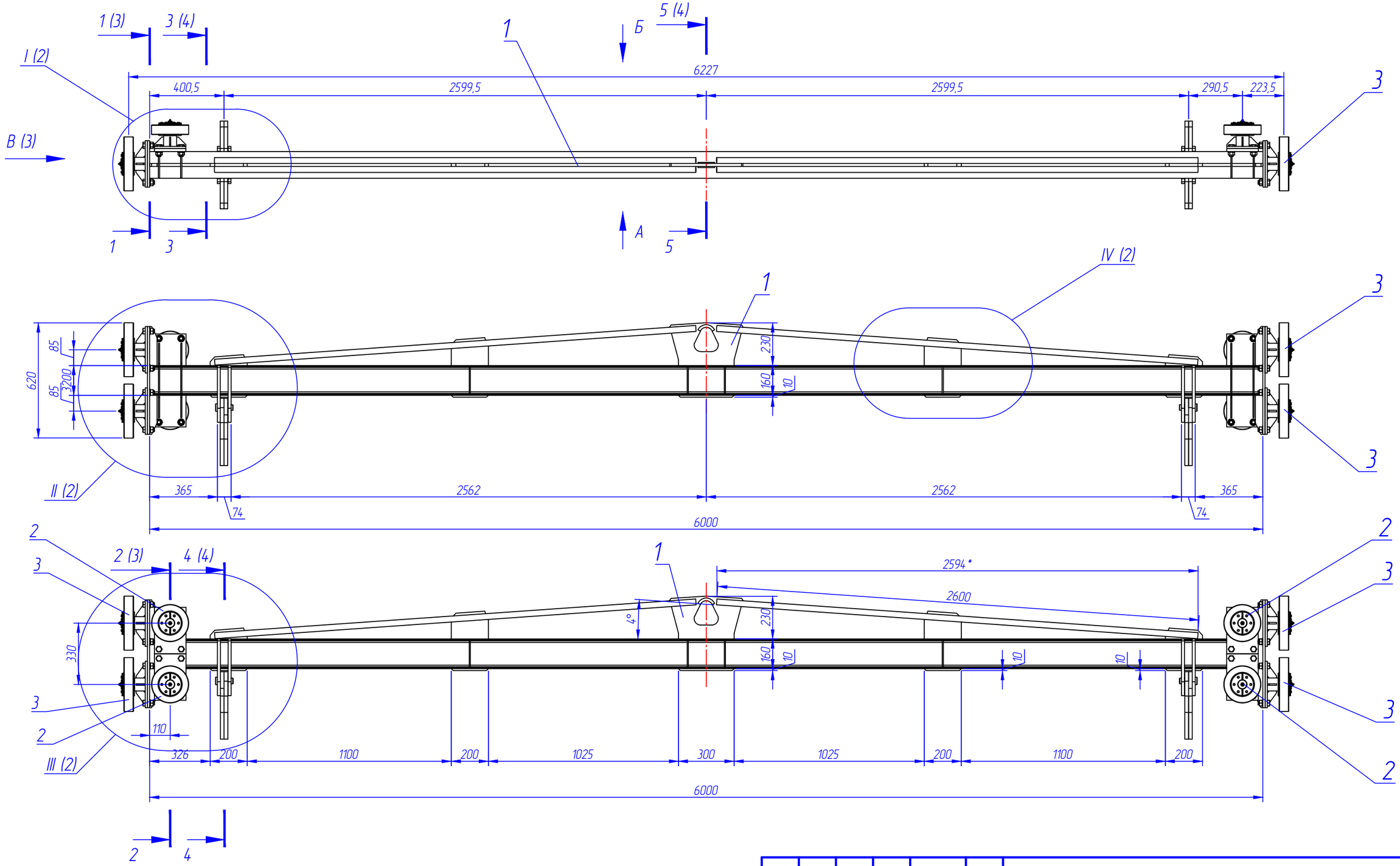

Изм.	Кол. уч.	Лист	№ док.	Подп.	Дата
Разраб.		Коревицкий			11.2019
Пров.		Коревицкий			11.2019
Н. контр.		Гатилло			11.2019
Утв.		Смирнов			11.2019

19/197-ГМО.И-14.00.000 СБ

Траверса шандор паводкового водосброса

Сборочный чертеж

Стадия	Масса	Масштаб
С	1445	1:20
Лист 1	Листов 4	

НПООО "Малая энергетика"

Взам. инв. №

Подп. и дата

Инв. № подл.

Копировал

А3

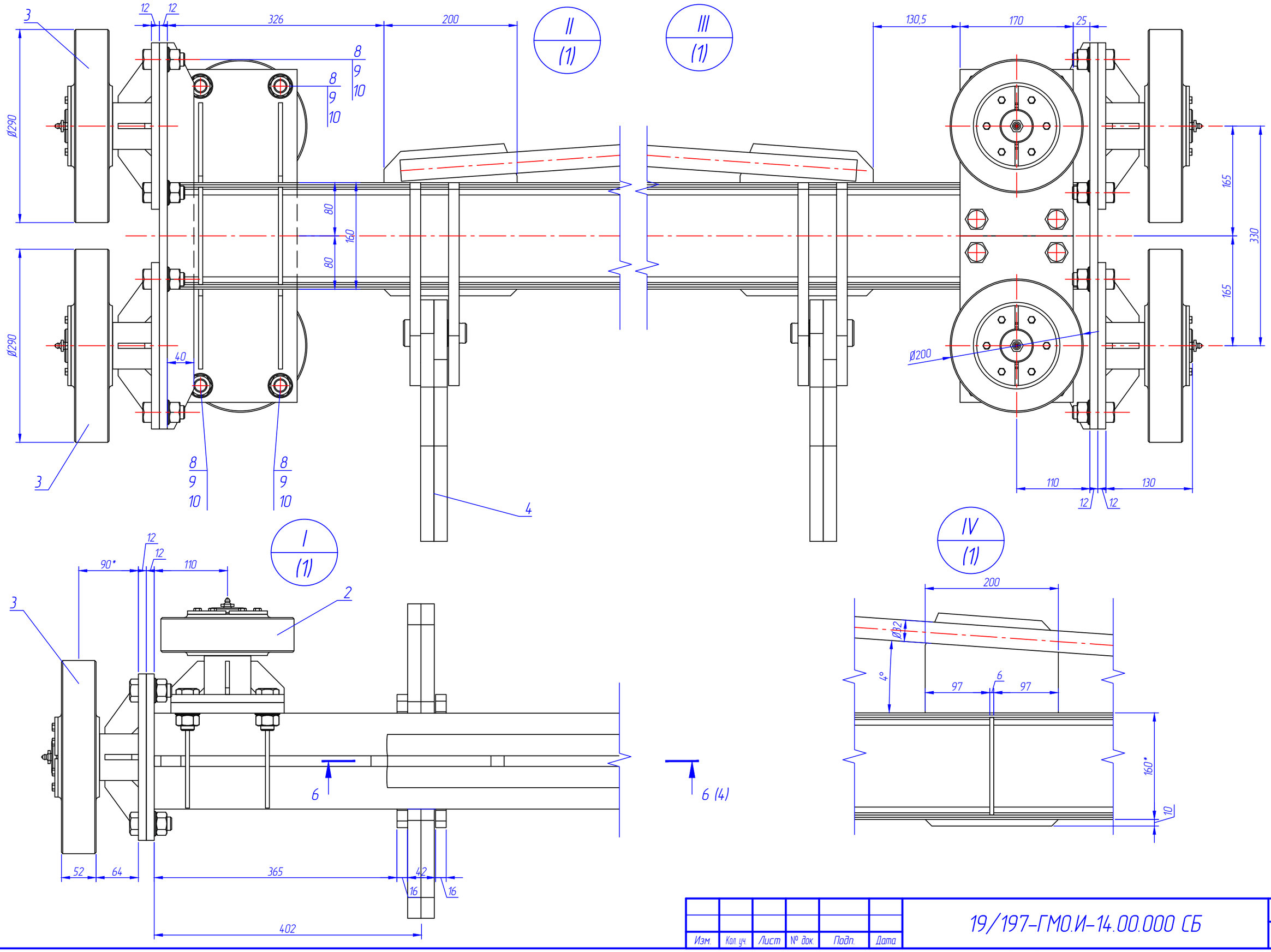

Изм.	Кол. уч.	Лист	№ док.	Подп.	Дата

19/197-ГМО.И-14.00.000 СБ

Лист 2

Копировал

А3

Взам. инв. №

Подп. и дата

Инв. № подл.

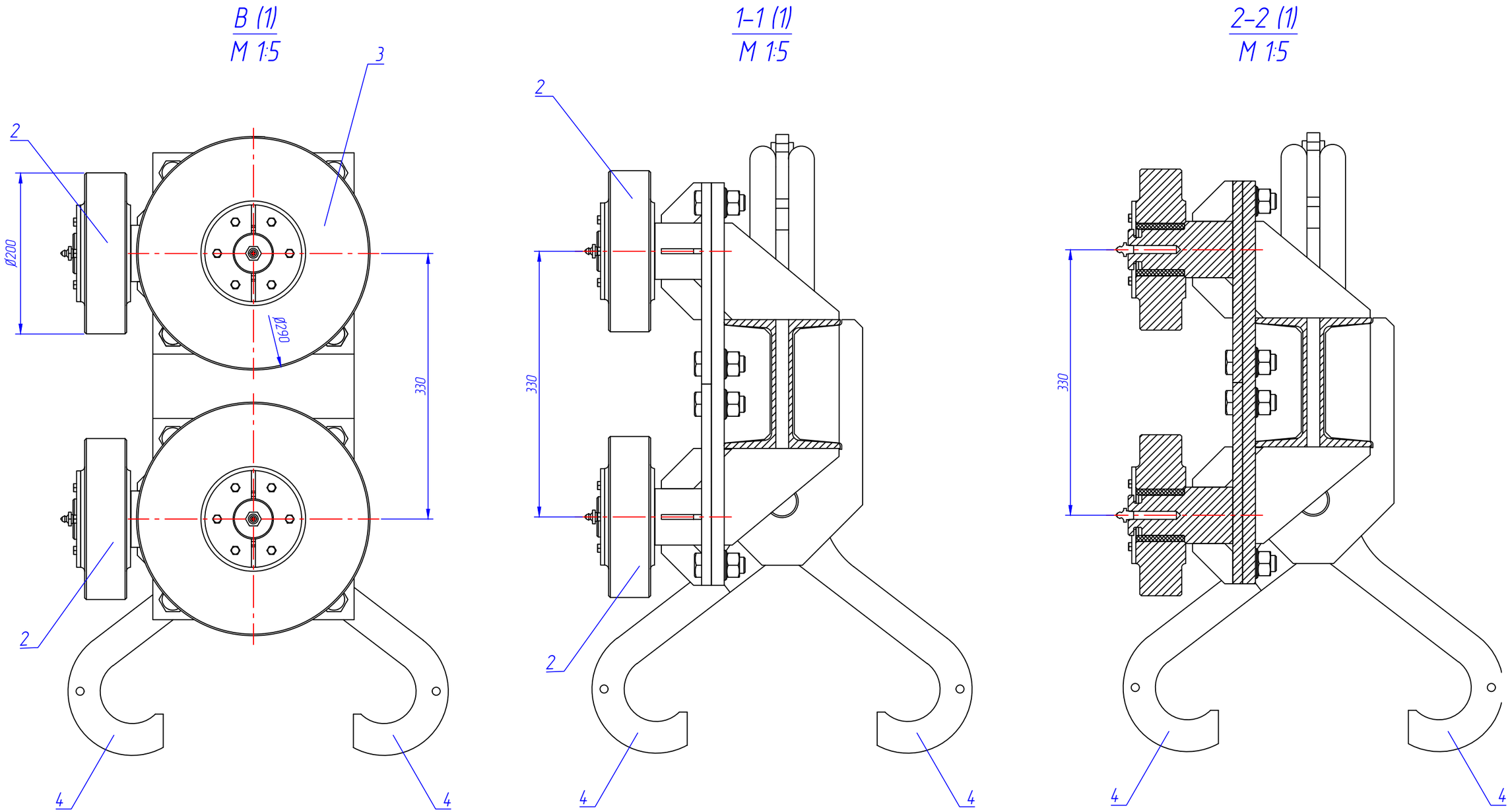

Взам. инв. №	
Подп. и дата	
Инв. № подл.	

Изм.	Кол. уч.	Лист	№ док.	Подп.	Дата	19/197–ГМО.И–14.00.000 СБ	Лист 3

Копировал А3

3–3 (1)
М 1:5

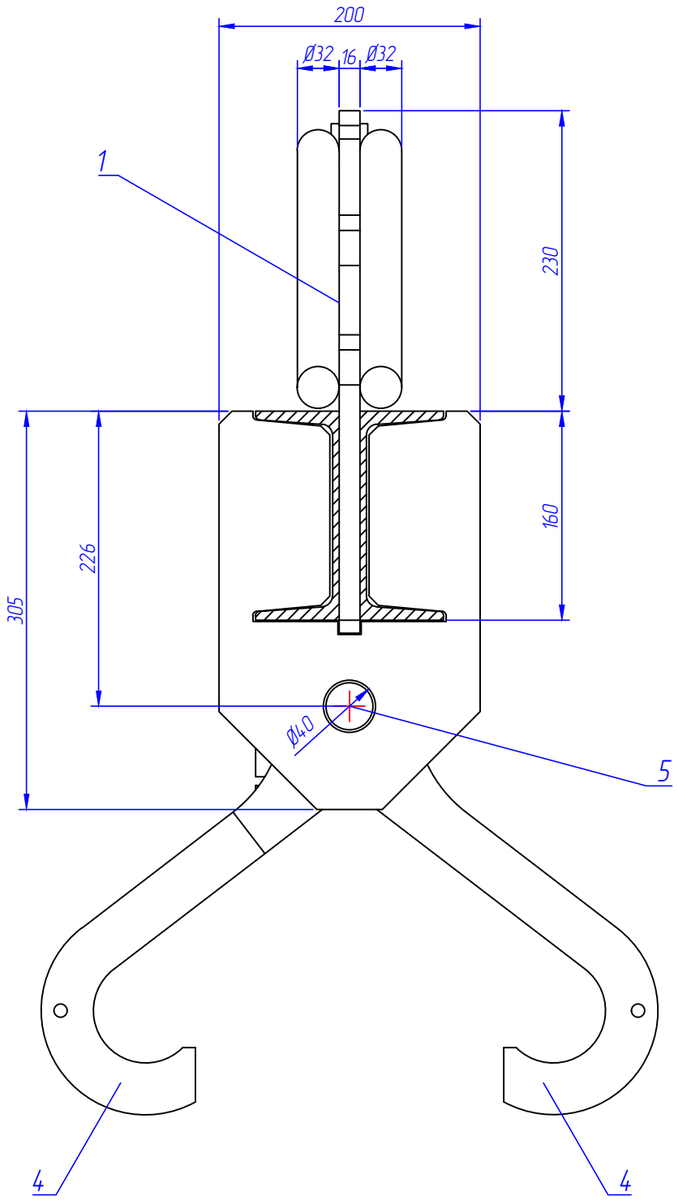

4–4 (1)
М 1:5

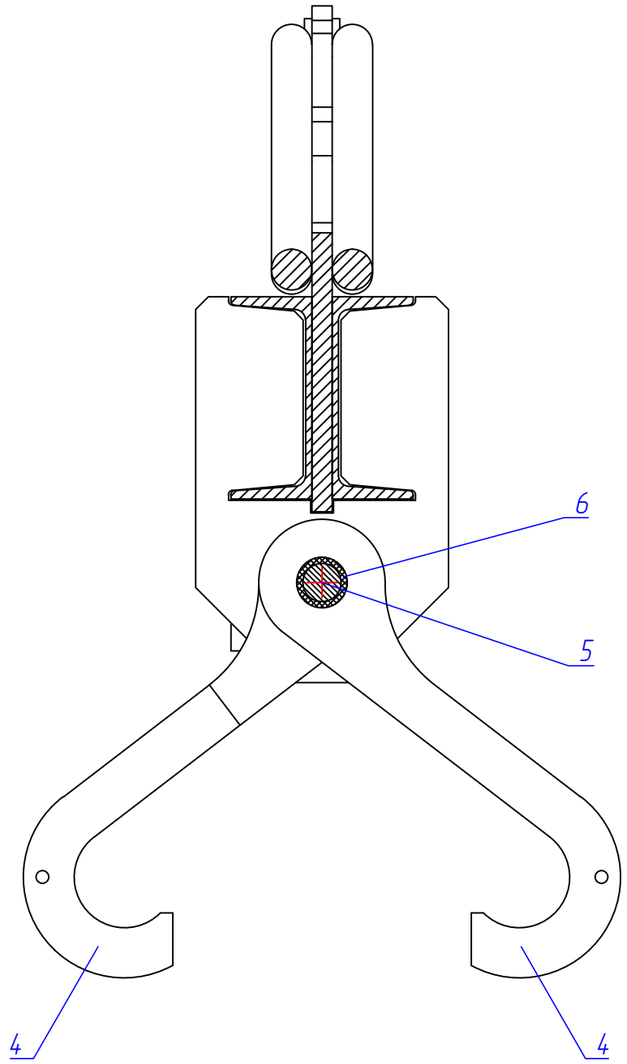

5–5 (1)
М 1:5

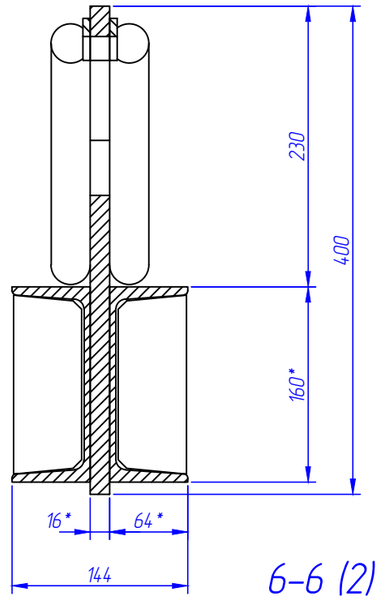

6–6 (2)
М 1:5

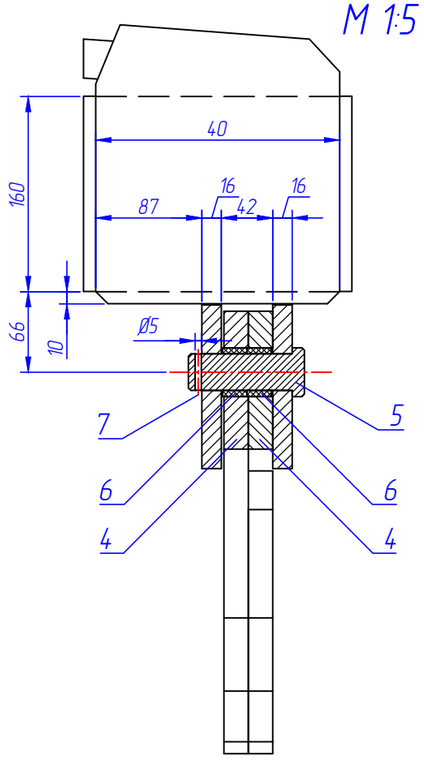

Взам. инв. №	
Подп. и дата	
Инв. № подл.	

Изм.	Кол. уч.	Лист	№ док.	Подп.	Дата	19/197–ГМО.И–14.00.000 СБ	Лист 4

Копировал А3

Формат	Зона	Поз.	Обозначение	Наименование	Кол.	Примечание
				Документация		
А3			19/197-ГМО.И-15.00.000 ОВ	Сборочный чертеж		
А4			19/197-ГМО.И-15.00.000 СБ	Чертеж общего вида		
				Детали		
А4		1	19/197-ГМО.И-15.00.001	Проушина	1	
Б4		2	19/197-ГМО.И-15.00.002	Траверса		
				Швеллер $\frac{№10\ ГОСТ\ 8240-89}{Ст3\ ГОСТ\ 380-94}$		
				l=2000 h14	2	17,2
А4		3	19/197-ГМО.И-15.00.003	Серьга	4	
А4		4	19/197-ГМО.И-15.00.004	Ось	2	
А4		5	19/197-ГМО.И-15.00.005	Втулка	4	
А4		6	19/197-ГМО.И-15.00.006	Ограгичитель		
				Круг $\frac{16\ ГОСТ\ 2590-88}{Ст3сп\ ГОСТ\ 535-88}$		
				l=80 h14	2	0,1
А4		7	19/197-ГМО.И-15.00.007	Клещи	4	
А4		8	19/197-ГМО.И-15.00.008	Клещи	4	
Б4		9	19/197-ГМО.И-15.00.009	Накладка		
				Лист $\frac{6\ ГОСТ\ 19903-74}{Ст3\ ГОСТ\ 380-94}$		
				150x100l h14	10	0,2

Перв. примен. | Справ. № | Подп. и дата | Инв. № дубл. | Взам. инв. № | Подп. и дата | Инв. № подл.

Изм.	Лист	№ докум.	Подп.	Дата	19/197-ГМО.И-15.00.000		
Разраб.		Коревицкий		11.2019	Траверса шандор	Лит.	Лист: 1 / Листов: 1
Пров.		Смирнов		11.2019			
Н.контр.		Гатилло		11.2019		НПООО "Малая энергетика"	
Утв.		Смирнов		11.2019			

Формат А4

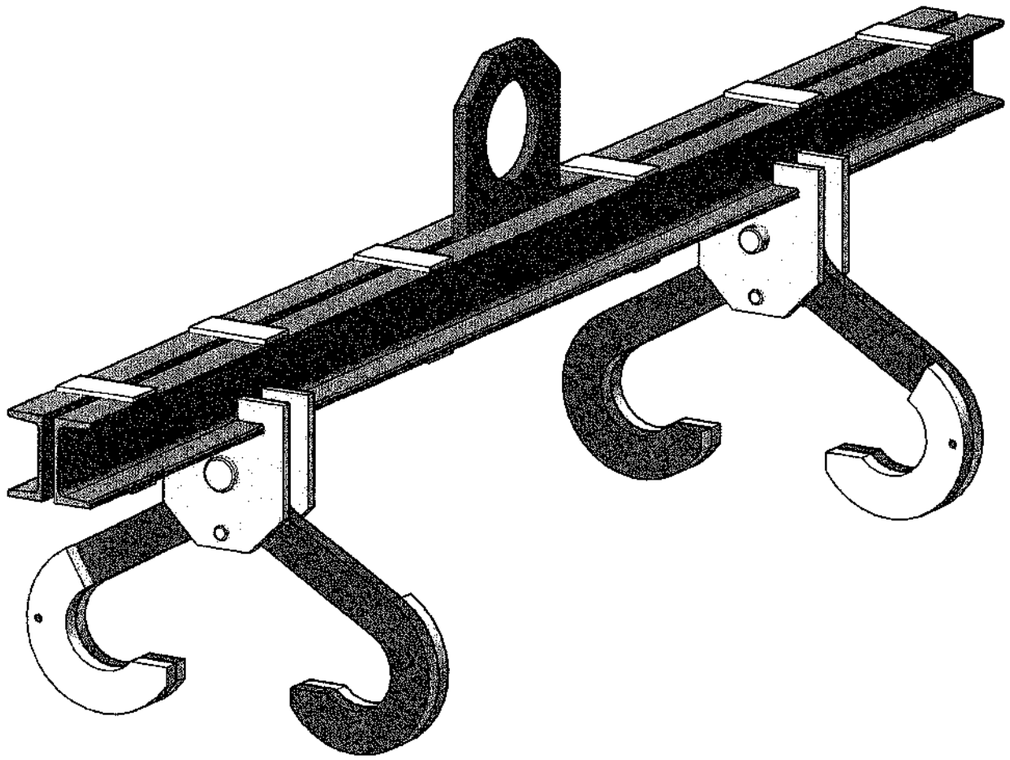

Взам. инв. № | Подп. и дата | Инв. № подл.

Изм.	Кол. уч.	Лист	№ док.	Подп.	Дата	19/197-ГМО.И-15.00.000 ВО		
Разраб.		Коревицкий			11.2019	Траверса шандор водозабора ГЭС Чертеж общего вида	Стадия: С	Масса: 347,9	Масштаб
Пров.		Коревицкий			11.2019		Лист 1	Листов 1	
Н. контр.		Гатилло			11.2019		НПООО "Малая энергетика"		
Утв.		Смирнов			11.2019				

Копировал А4

19/197-ГМО.И-15.00.000СБ

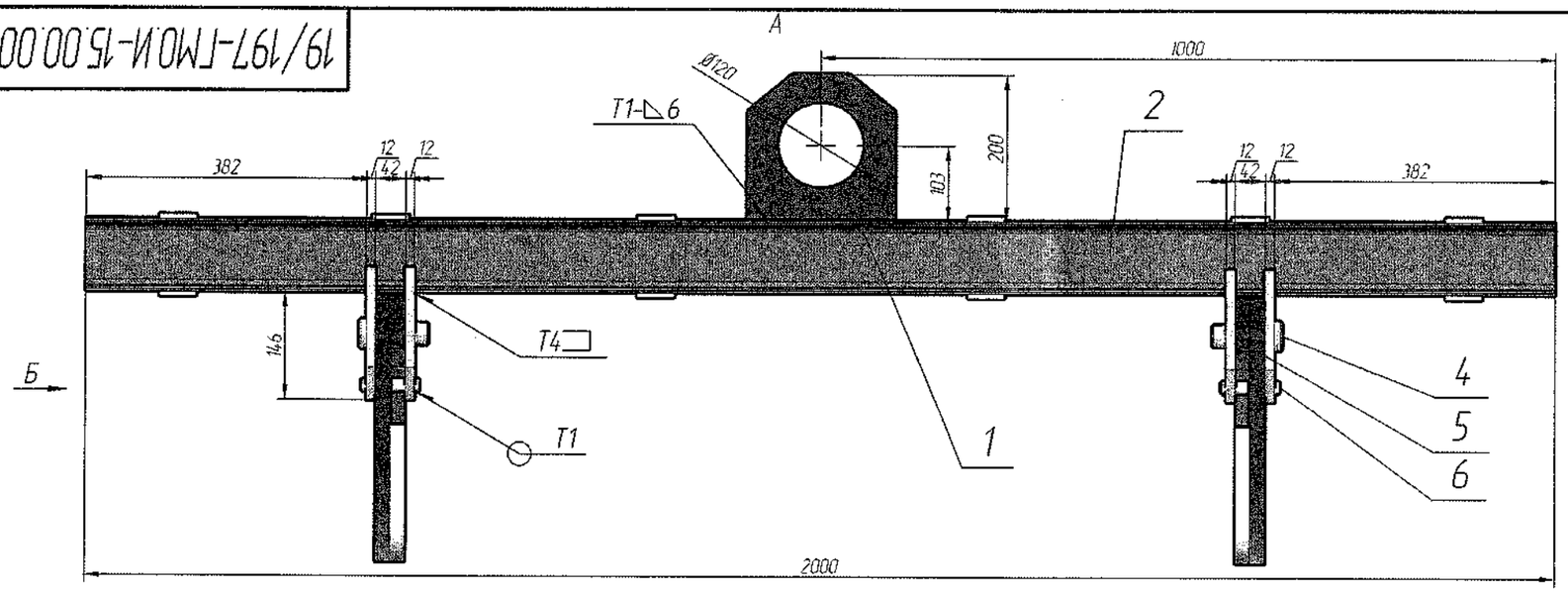

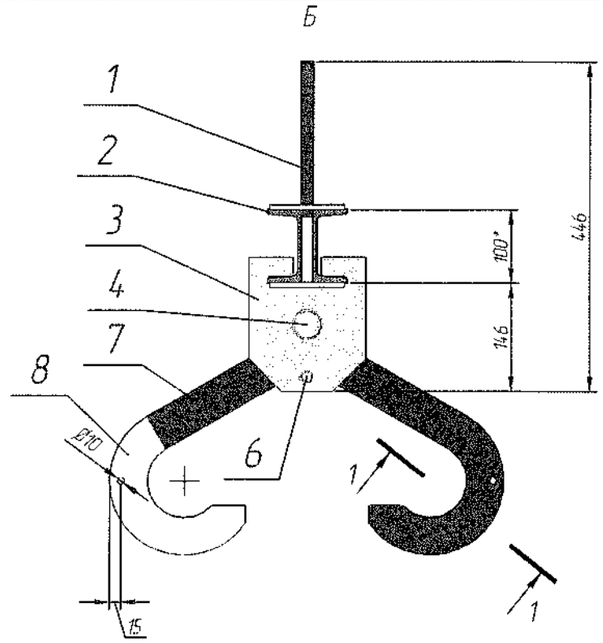

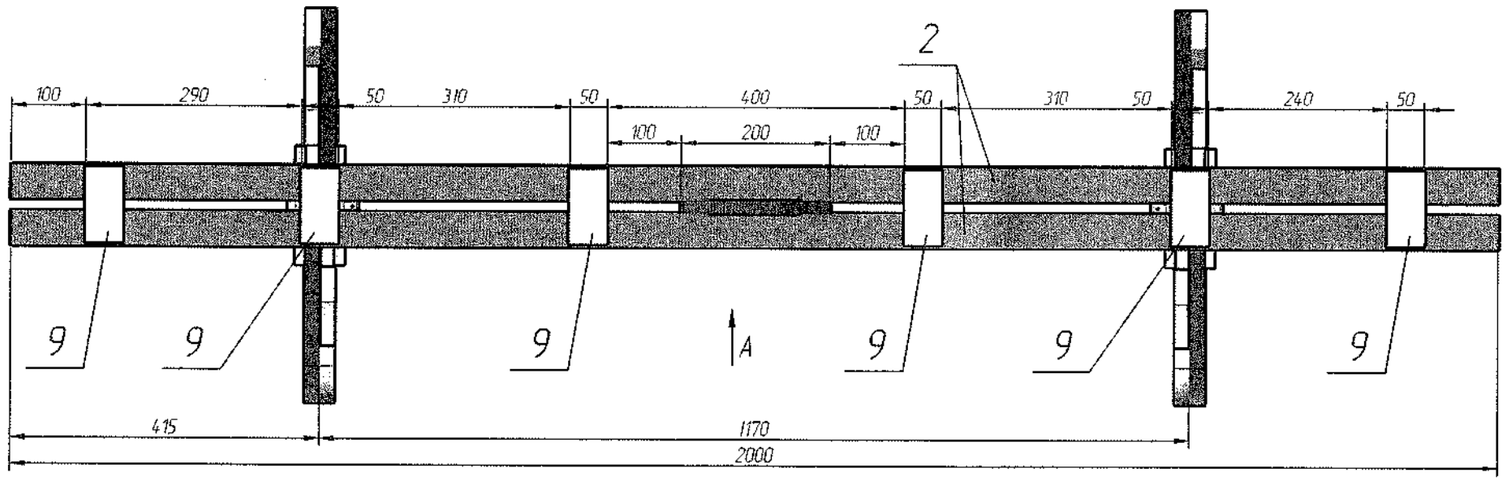

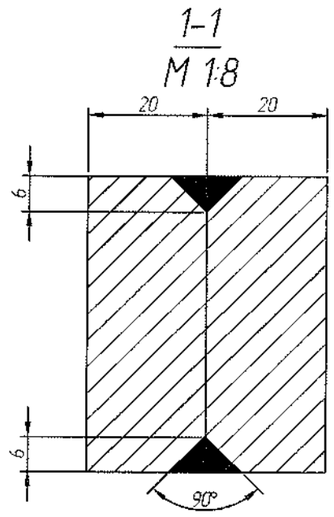

1. * Размеры для справок.
2. H14, h14, ±JT14/2.

Изм	Лист	№ докум.	Подп	Дата	19/197-ГМО.И-15.00.000СБ		
Разраб.		Коревицкий		11.2019	Траверса шандор водозабора ГЭС Сборочный чертеж	Лит	Масса: 76,9 / Масштаб: 1:10
Пров		Коревицкий		11.2019		Лист	Листов
Н.контр.		Гатилло		11.2019	НПООО "Малая энергетика"		
Утв		Смирнов		11.2019			

Перв. примен. | Справ. № | Подп. и дата | Инв. № дубл. | Взам. инв. № | Подп. и дата | Инв. № подл.

Копировал | Формат А3

Формат	Зона	Поз.	Обозначение	Наименование	Кол.	Примечание
				Документация		
А3			19/197-ГМО.И-16.00.000ВО	Чертеж общего вида		
А3			19/197-ГМО.И-16.00.000СБ	Сборочный чертеж		
А4		1	19/197-ГМО.И-16.00.001	Полоса боковая	2	5,7
БЧ		2	19/197-ГМО.И-16.00.002	Уголок		
				Уголок $\frac{50x50x5\ ГОСТ\ 8509-93}{Ст3\ ГОСТ\ 380-94}$		
				L=1800 h14	2	5,1
А3		3	19/197-ГМО.И-16.00.003	Ось	4	26,45
А4		4	19/197-ГМО.И-16.00.004	Колесо	4	36,41
А4		5	19/197-ГМО.И-16.00.005	Втулка	4	0,22
А4		6	19/197-ГМО.И-16.00.006	Шайба торцевая	4	0,57
А4		7	19/197-ГМО.И-16.00.007	Шайба стопорная	4	0,025
А4		8	19/197-ГМО.И-16.00.008	Подшипник	4	3
А4		9	19/197-ГМО.И-16.00.009	Подшипник	4	1,09
А4		10	19/197-ГМО.И-16.00.010	Оседержатель	4	0,18
А4		11	19/197-ГМО.И-16.00.0011	Пробка	4	0,015

Перв. примен. | Справ. № | Подп. и дата | Инв. № дубл. | Взам. инв. № | Подп. и дата | Инв. № подл.

Изм.	Лист	№ докум.	Подп.	Дата
Разраб.		Коревицкий		11.2019
Пров.		Коревицкий		11.2019
Н.контр.		Гатилло		11.2019
Утв.		Смирнов		11.2019

19/197-ГМО.И-16.00.000

Шандора паводкового водосброса

Лит.	Лист	Листов
	1	2

НПООО "Малая энергетика"

Копировал Формат А4

Формат	Зона	Поз.	Обозначение	Наименование	Кол.	Примечание
БЧ		12	19/197-ГМО.И-16.00.0012	Уплотнение боковое		
				Пластина 2Н-I-ТМКЩ-М-6 ГОСТ7338-90		
				(100 x 1800) h14	2	2,9
БЧ		13	19/197-ГМО.И-16.00.0013	Уплотнение горизонтальное		
				Пластина 2Н-I-ТМКЩ-Т-10 ГОСТ7338-90		
				(80 x 5970) h14	2	4,03
БЧ		14	19/197-ГМО.И-16.00.0014	Ригель		
				Швеллер $\frac{№22\ ГОСТ\ 8240-89}{Ст3\ ГОСТ\ 380-94}$		
				l=5973 h14	5	177,73
БЧ		15	19/197-ГМО.И-16.00.0015	Диафрагма		
				Швеллер $\frac{№22\ ГОСТ\ 8240-89}{Ст3\ ГОСТ\ 380-94}$		
				l=1800 h14	4	79,36
				Стандартные изделия		
				Болты ГОСТ 7798-70		
БЧ		20		М12х25.58.029	16	
БЧ		21		М12х40.36.029	104	
БЧ		22		М20Х50.36.029	16	
				Гайки ГОСТ 5915-70		
БЧ		23		М12.4.029	120	
БЧ		24		М20.4.029	16	
				Шайбы ГОСТ 10906-78		
БЧ		25		Шайба 12.02.029	8	
БЧ		26		Шайба 20.02.029	16	
БЧ		27		Масленка II-В-45 ГОСТ 1303	4	

Перв. примен. | Справ. № | Подп. и дата | Инв. № дубл. | Взам. инв. № | Подп. и дата | Инв. № подл.

Изм.	Лист	№ докум.	Подп.	Дата

19/197-ГМО.И-16.00.000

Лист 2

Копировал Формат А4

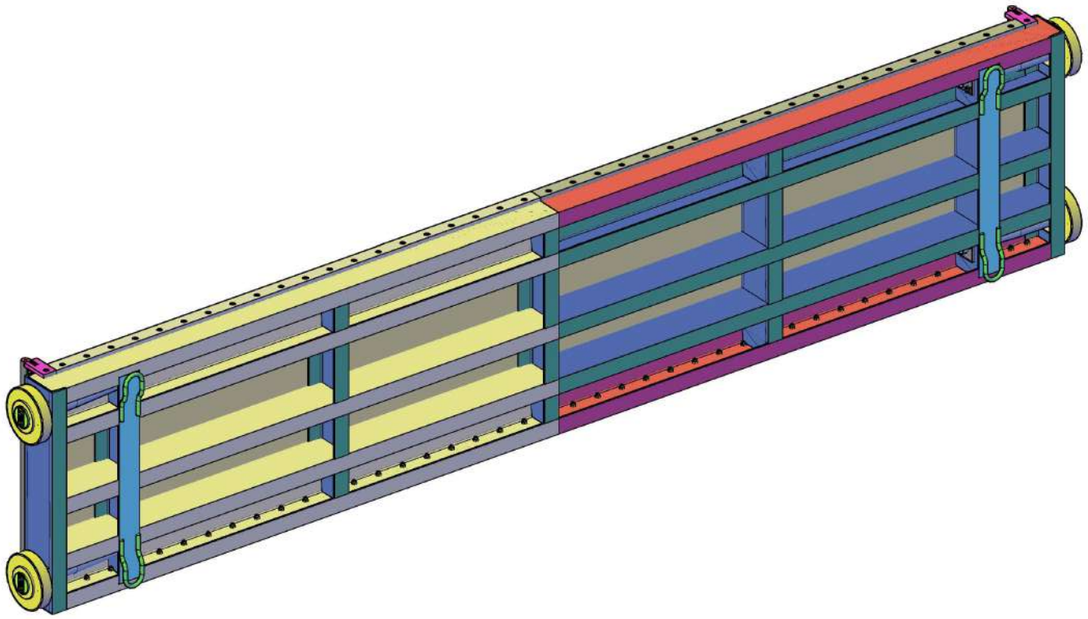

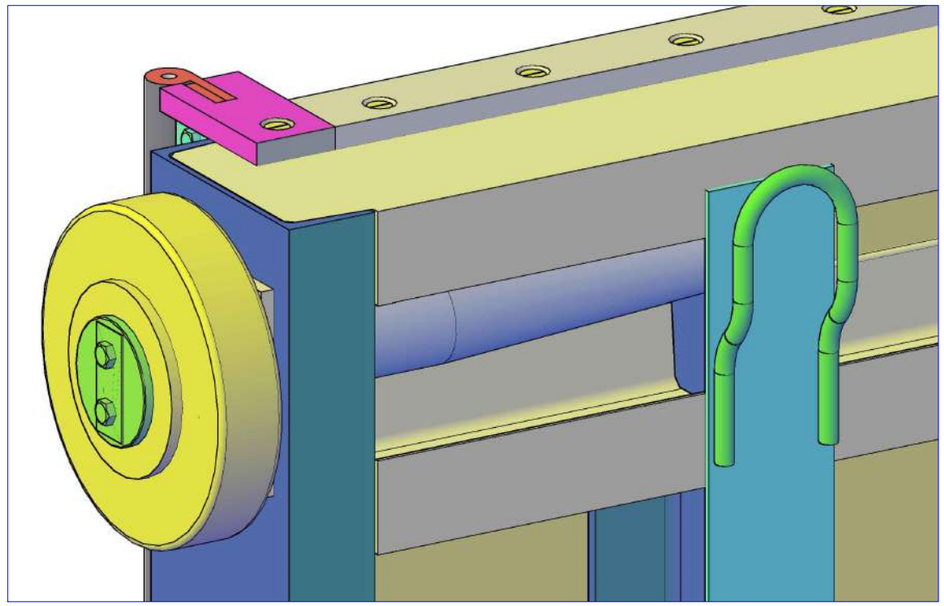

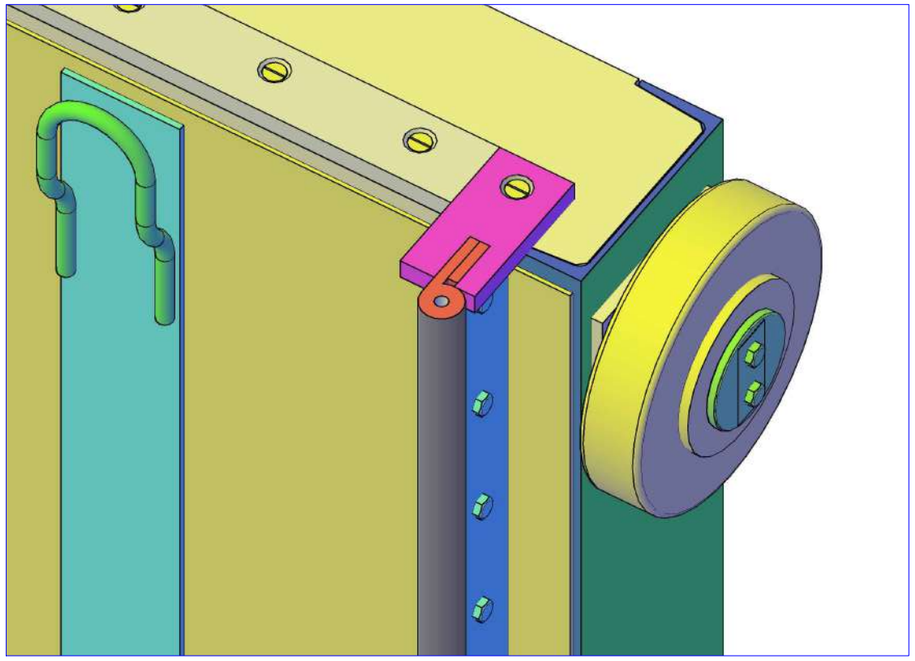

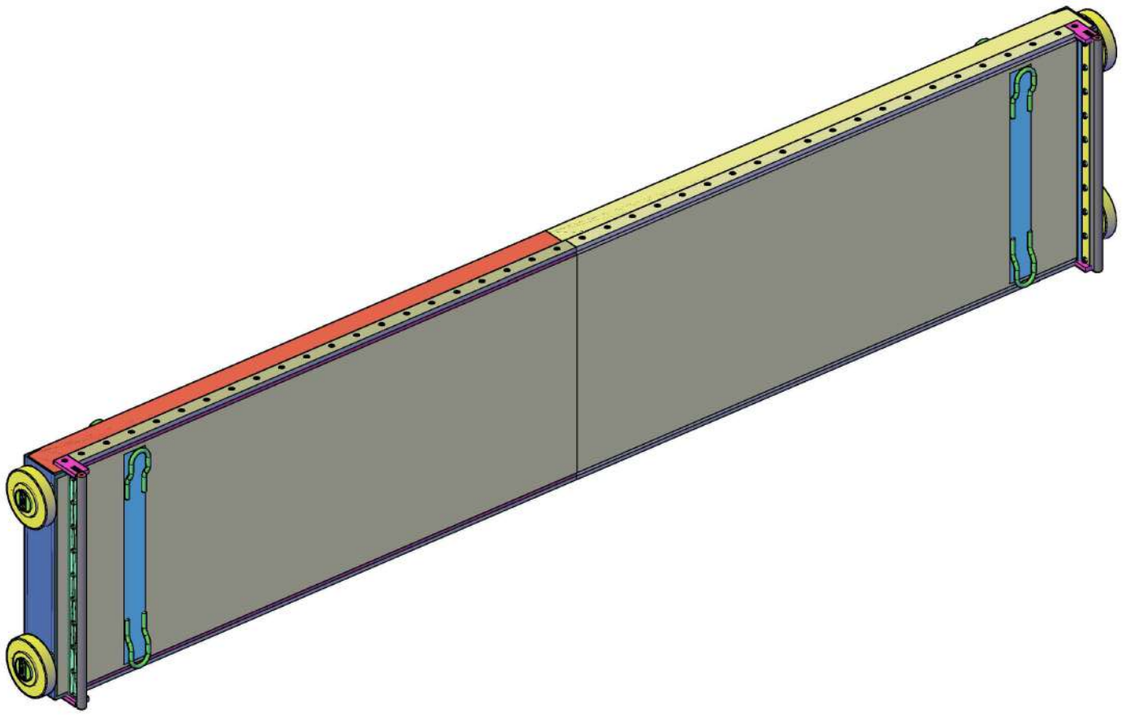

Взам. инв. №	
Подп. и дата	
Инв. № подл.	

Изм.	Кол. уч.	Лист	№ док.	Подп.	Дата
Разраб.		Коревицкий			11.2019
Пров.		Коревицкий			11.2019
Н. контр.		Гатилло			11.2019
Утв.		Смирнов			11.2019

19/197-ГМО.И-16.00.000 ВО

Шандора паводкового водосброса
Чертеж общего вида

Стадия	Масса	Масштаб
С		
Лист 1	Листов 1	

НПООО "Малая энергетика"

Копировал

А3

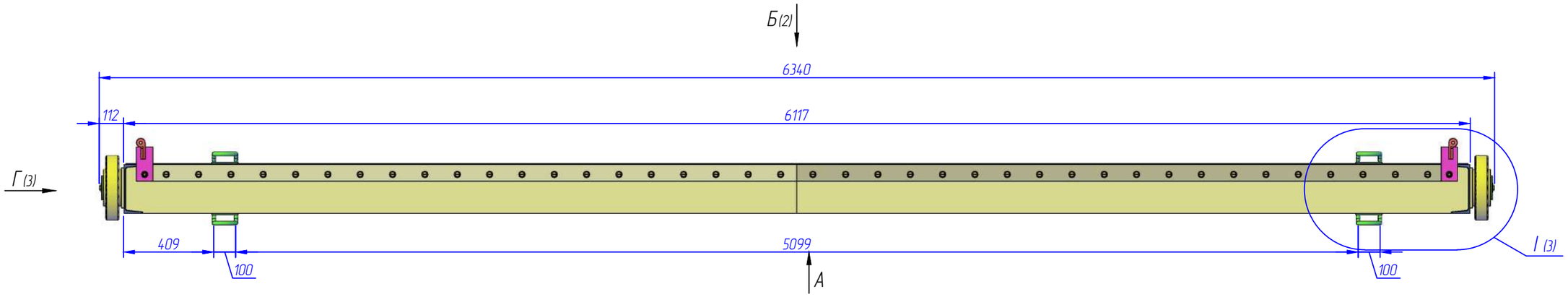

А

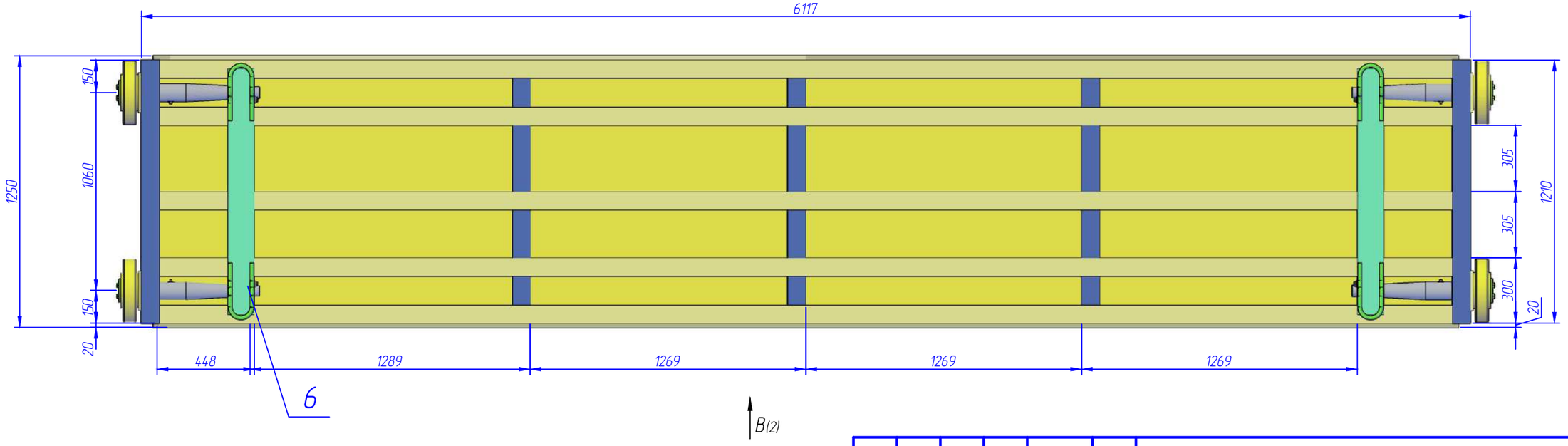

						19/197-ГМО.И-16.00.000 СБ		
Изм.	Кол. уч.	Лист	№ док.	Подп.	Дата			
Разраб.		Коревицкий			11.2019	Шандора паводкового водосброса Сборочный чертеж	Стадия	Масса	Масштаб
Пров.		Коревицкий			11.2019		С	1445	
							Лист 1	Листов 3	
Н. контр.		Гатилло			11.2019	НПООО "Малая энергетика"			
Утв.		Смирнов			11.2019				

Взам. инв. №

Подп. и дата

Инв. № подл.

Копировал

А3

В(1)

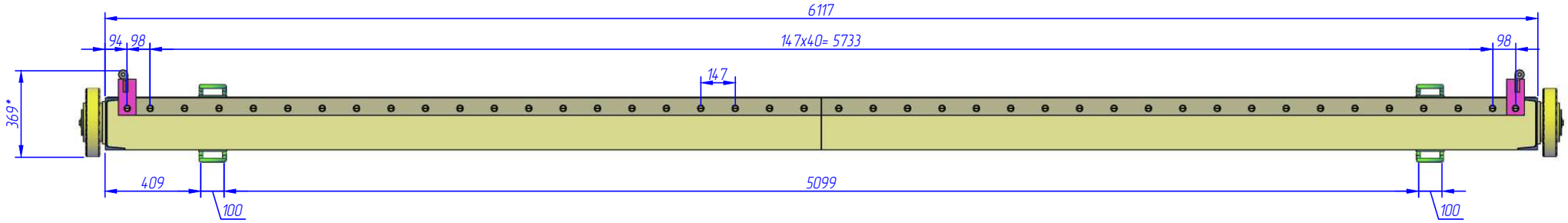

Б(1)

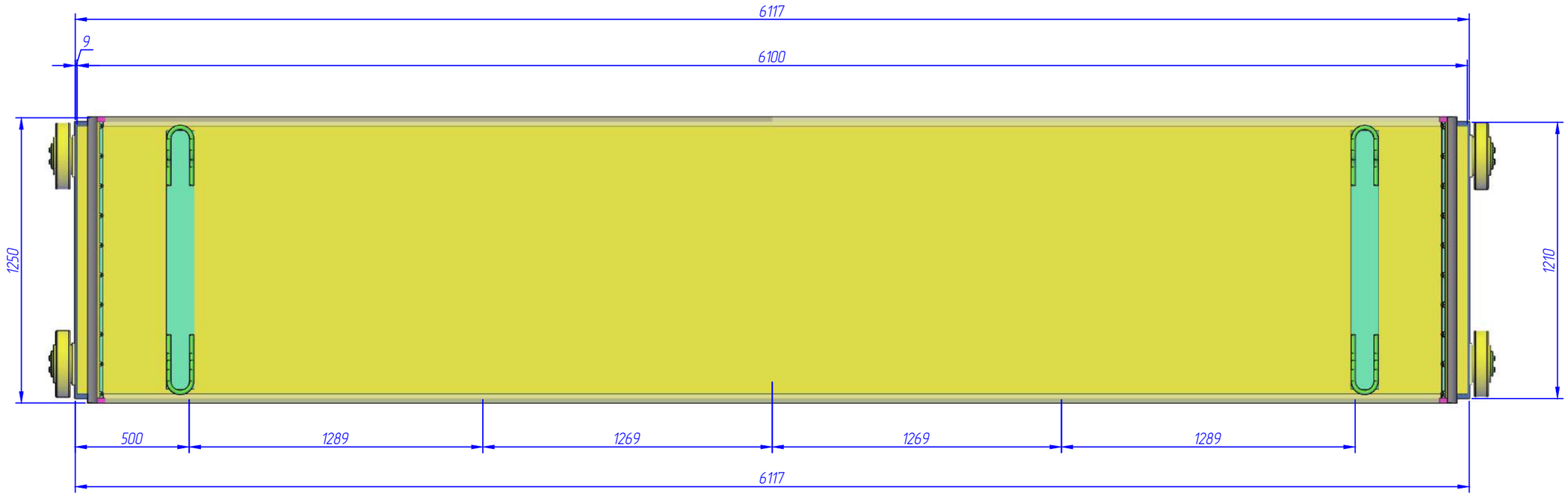

Взам. инв. №	
Подп. и дата	
Инв. № подл.	

Изм.	Кол. уч.	Лист	№ док.	Подп.	Дата	19/197-ГМО.И-16.00.000 СБ	Лист 2

Копировал А3

Г (1)

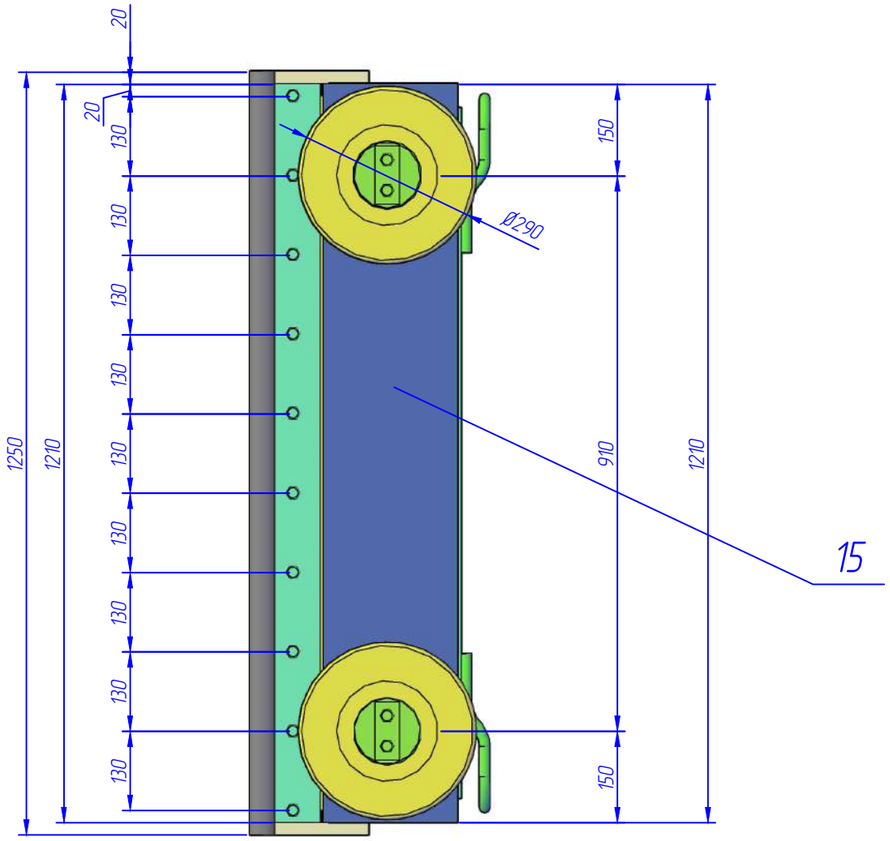

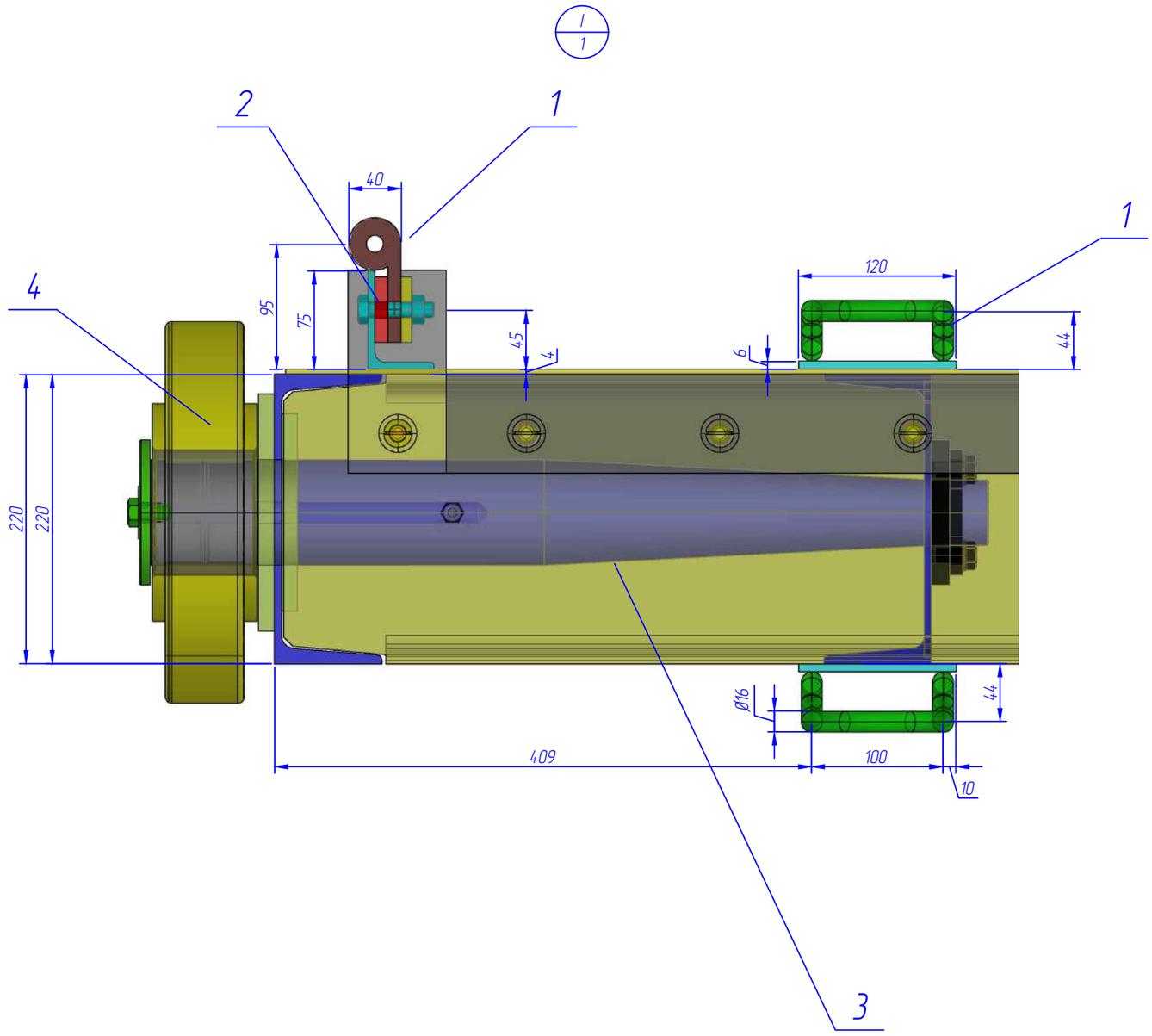

Изм.	Кол. уч.	Лист	№ док.	Подп.	Дата	19/197-ГМО.И-16.00.000 СБ	Лист 3

Копировал

А3

Взам. инв. №

Подп. и дата

Инв. № подл.

Формат	Зона	Поз.	Обозначение	Наименование	Кол.	Примечание
				Документация		
А3			19/197-ГМО.И-17.00.000 ОВ	Сборочный чертеж		
А4			19/197-ГМО.И-17.00.000 СБ	Чертеж общего вида		
				Сборочные еденицы		
А4		1	19/197-ГМО.И-17.01.000	Каркас	1	
				Детали		
А4		2	19/197-ГМО.И-17.00.001	Планка	2	
А4		3	19/197-ГМО.И-17.00.002	Уплотнение вертикальное	2	
А4		4	19/197-ГМО.И-17.00.003	Уплотнение горизонтальное	2	
				Стандартные изделия		
Б4		5		Болт М12х45.58.029 ГОСТ 7798-70	24	
Б4		6		Гайка М12.4.029 ГОСТ 5915-70	48	
Б4		7		Шайба 12.02.029 ГОСТ 10906-78	48	
Б4		8		Винт М12х45.58.029 ГОСТ 17475-80	24	0,038

Перв. примен. | Справ. № | Подп. и дата | Инв. № дубл. | Взам. инв. № | Подп. и дата | Инв. № подл.

Изм.	Лист	№ докум.	Подп.	Дата	19/197-ГМО.И-17.00.000		
Разраб.		Коревицкий		11.2019	Затвор донного водоспуска	Лит.	Лист: 1 / Листов: 1
Пров.		Коревицкий		11.2019		НПООО "Малая энергетика"	
Н.контр.		Гатилло		11.2019			
Утв.		Смирнов		11.2019			

Формат А4

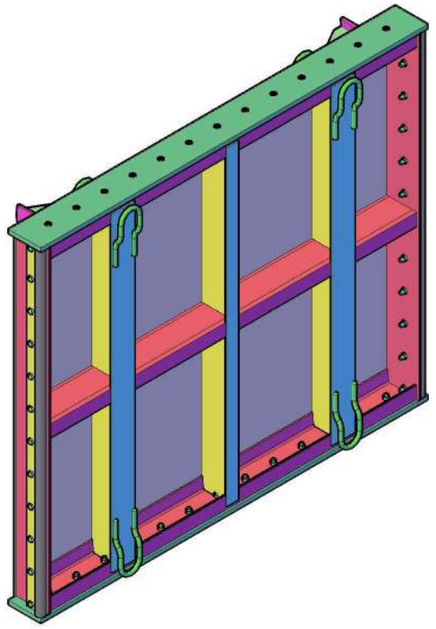

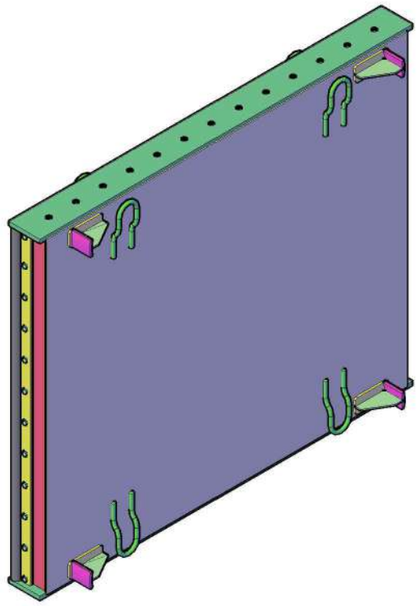

Взам. инв. № | Подп. и дата | Инв. № подл.

Изм.	Кол. уч.	Лист	№ док.	Подп.	Дата	19/197-ГМО.И-17.00.000 ВО		
Разраб.		Коревицкий			11.2019	Шандора водозабора ГЭС Чертеж общего вида	Стадия: С	Масса: 424,2 / Масштаб:
Пров.		Коревицкий			11.2019		Лист 1	Листов 1
Н. контр.		Гатилло			11.2019		НПООО "Малая энергетика"	
Утв.		Смирнов			11.2019			

Копировал А4

19/197-ГМО.И-17.00.000 СБ

Безнапорная сторона

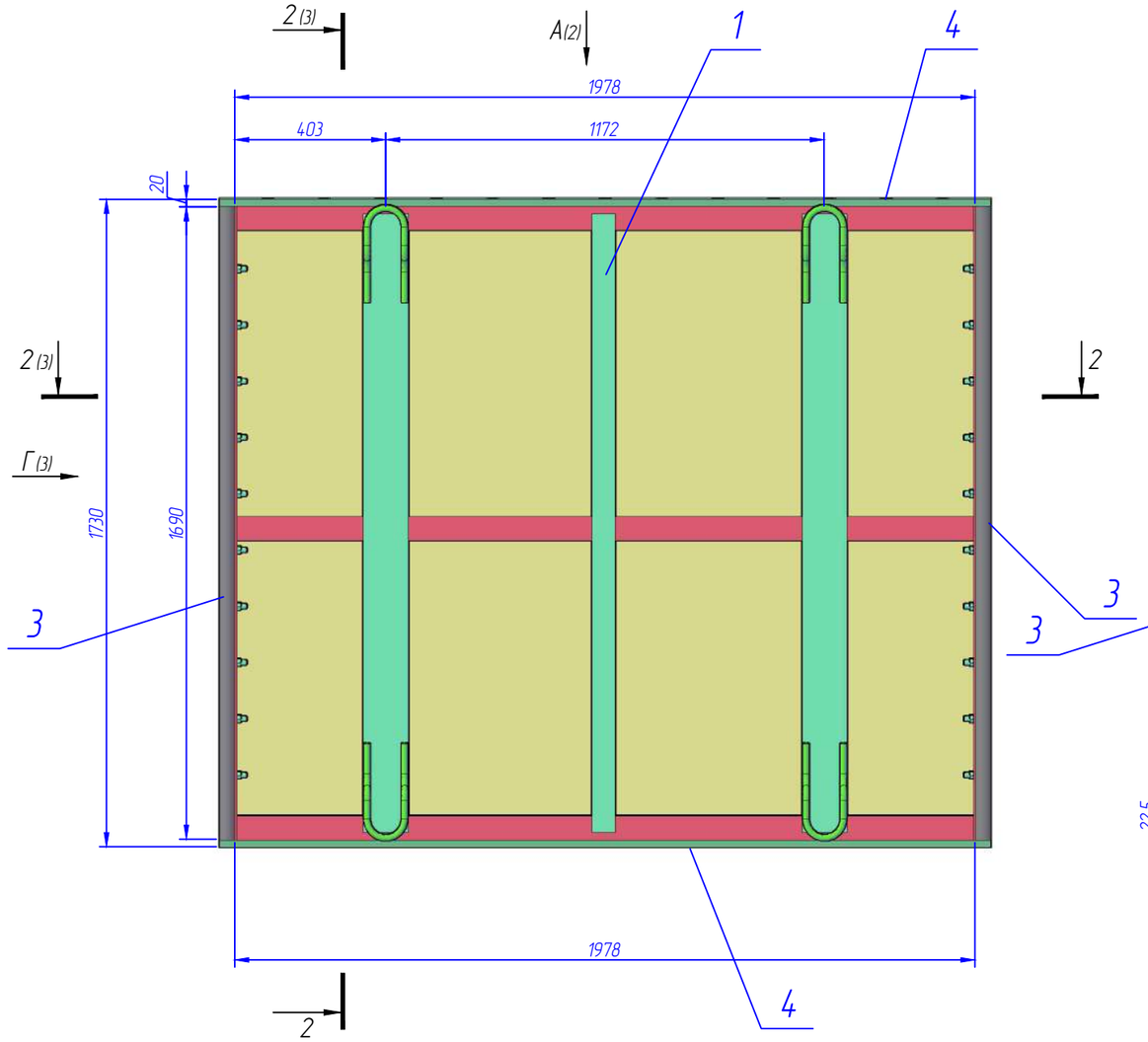

Напорная сторона

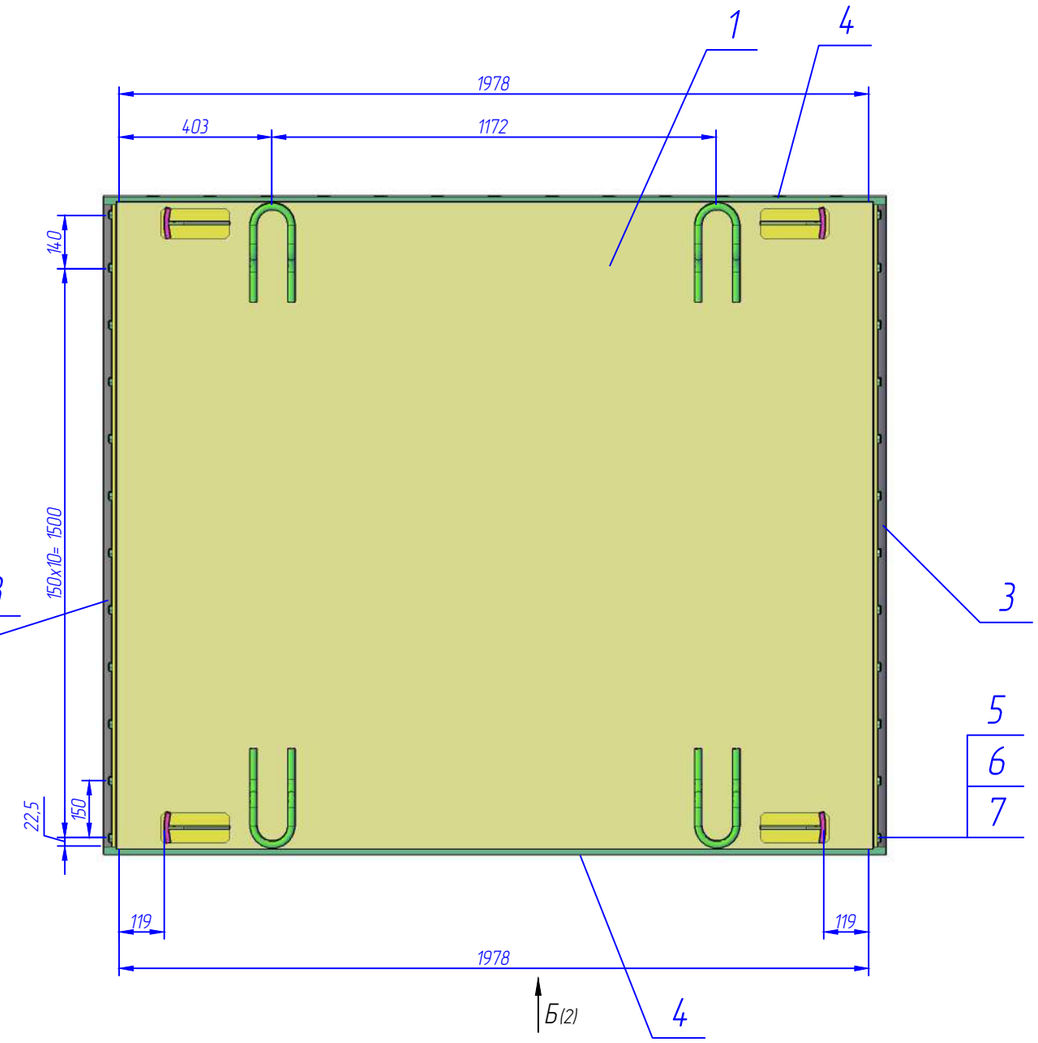

					19/197-ГМО.И-17.00.000 СБ		
Изм.	Лист	№ докум.	Подп.	Дата	Шандора водозабора ГЭС Сборочный чертеж	Лит.	Масса: 424,2 / Масштаб: 1:15
Разраб.		Коревицкий		11.2019		Лист	Листов
Пров.		Коревицкий		11.2019		НПООО "Малая энергетика"	
Н.контр.		Гатилло		11.2019			
Утв.		Смирнов		11.2019			

Перв. примен. | Справ. № | Подп. и дата | Инв. № дубл. | Взам. инв. № | Подп. и дата | Инв. № подл.

Копировал | Формат А3

19/197-ГМО.И-17.00.000 СБ

Перв. примен.

Справ. №

Виды "А" и "Б" (лист 1)

М 1:8

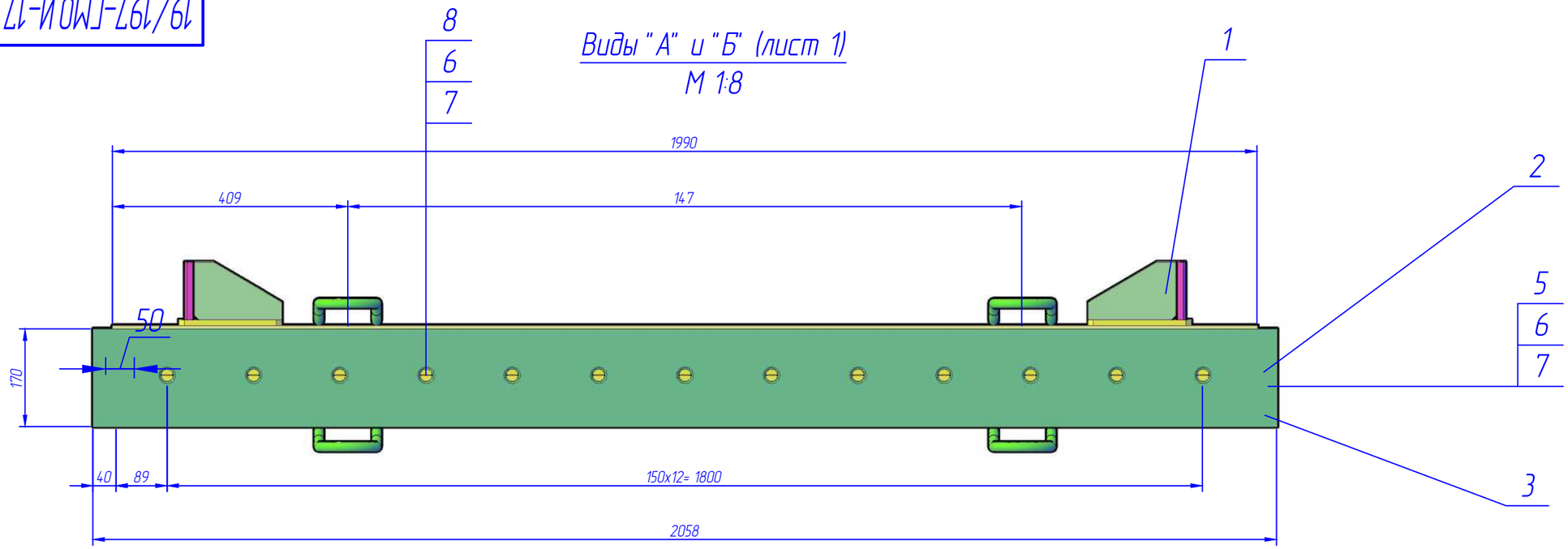

1–1 (лист 1)

М 1:8

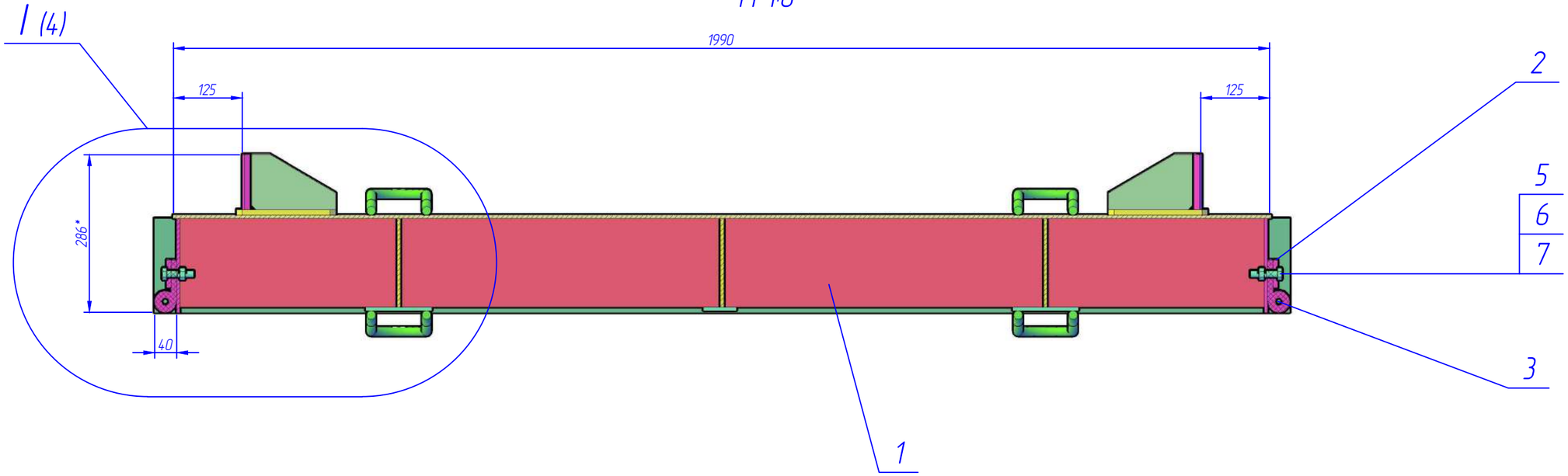

Подп. и дата

Инв. № дубл.

Взам. инв. №

Подп. и дата

Инв. № подл.

Изм.	Лист	№ докум.	Подп.	Дата	19/197-ГМО.И-17.00.000 СБ	Лист 2

Копировал Формат А3

19/197-ГМО.И-17.00.000 СБ

Вид "Г" (лист 1)
М 1:8

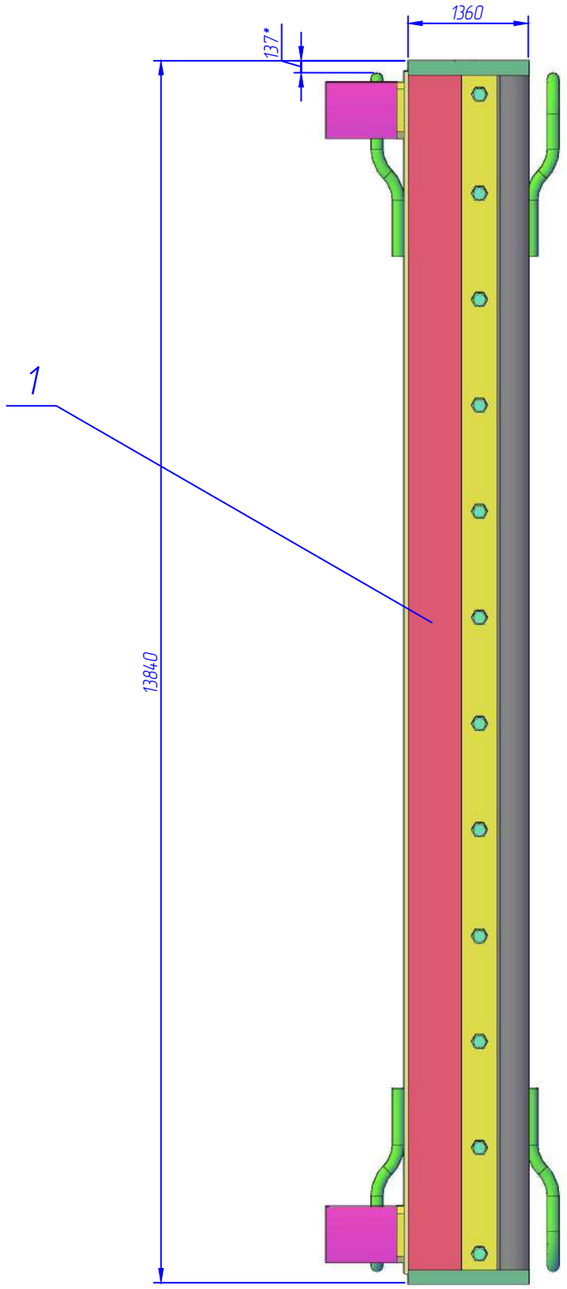

2-2 (лист 1)
М 1:8

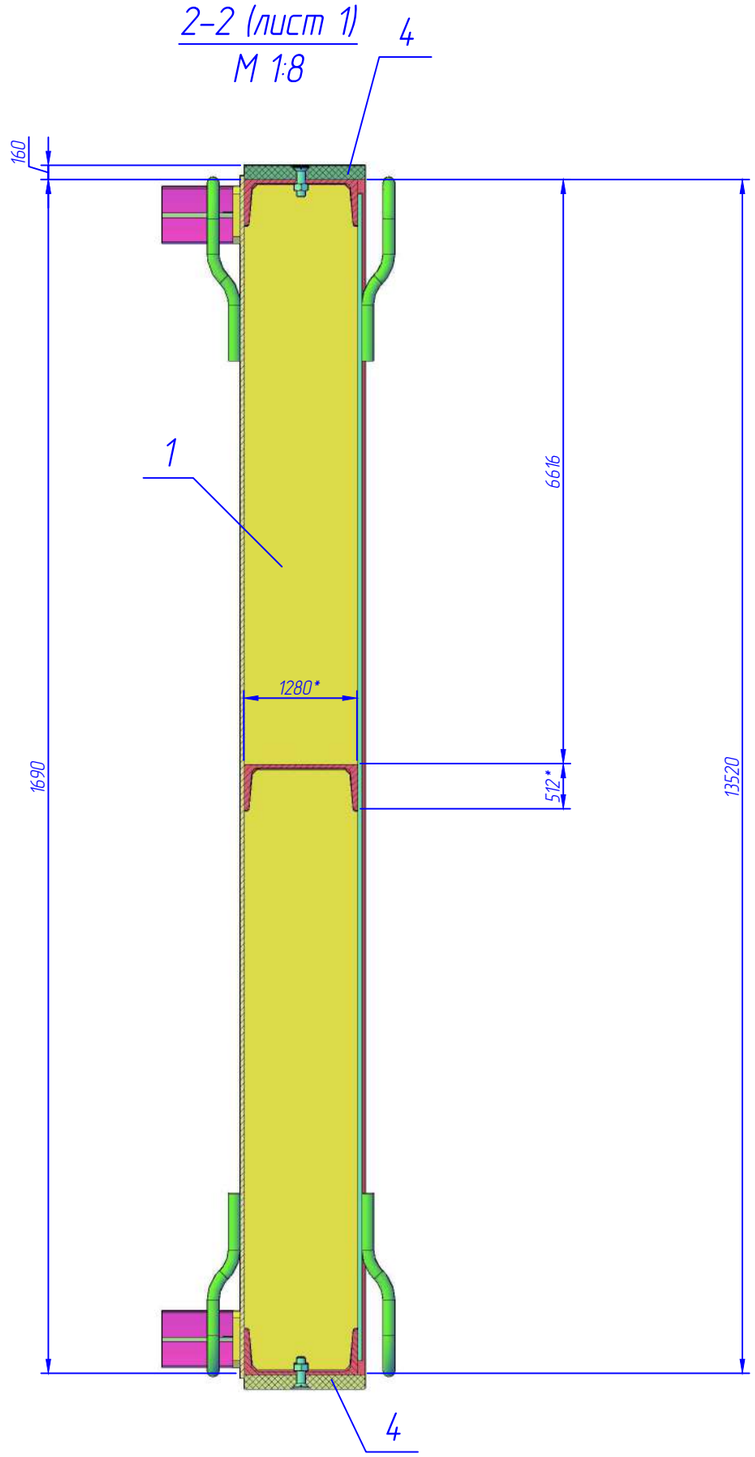

Изм.	Лист	№ докум.	Подп.	Дата	19/197-ГМО.И-17.00.000 СБ	Лист 3

Копировал Формат А3

Перв. примен.

Справ. №

Подп. и дата

Инв. № дубл.

Взам. инв. №

Подп. и дата

Инв. № подл.

19/197-ГМО.И-17.00.000 СБ

Узел "I" (лист 2)
М 1:2

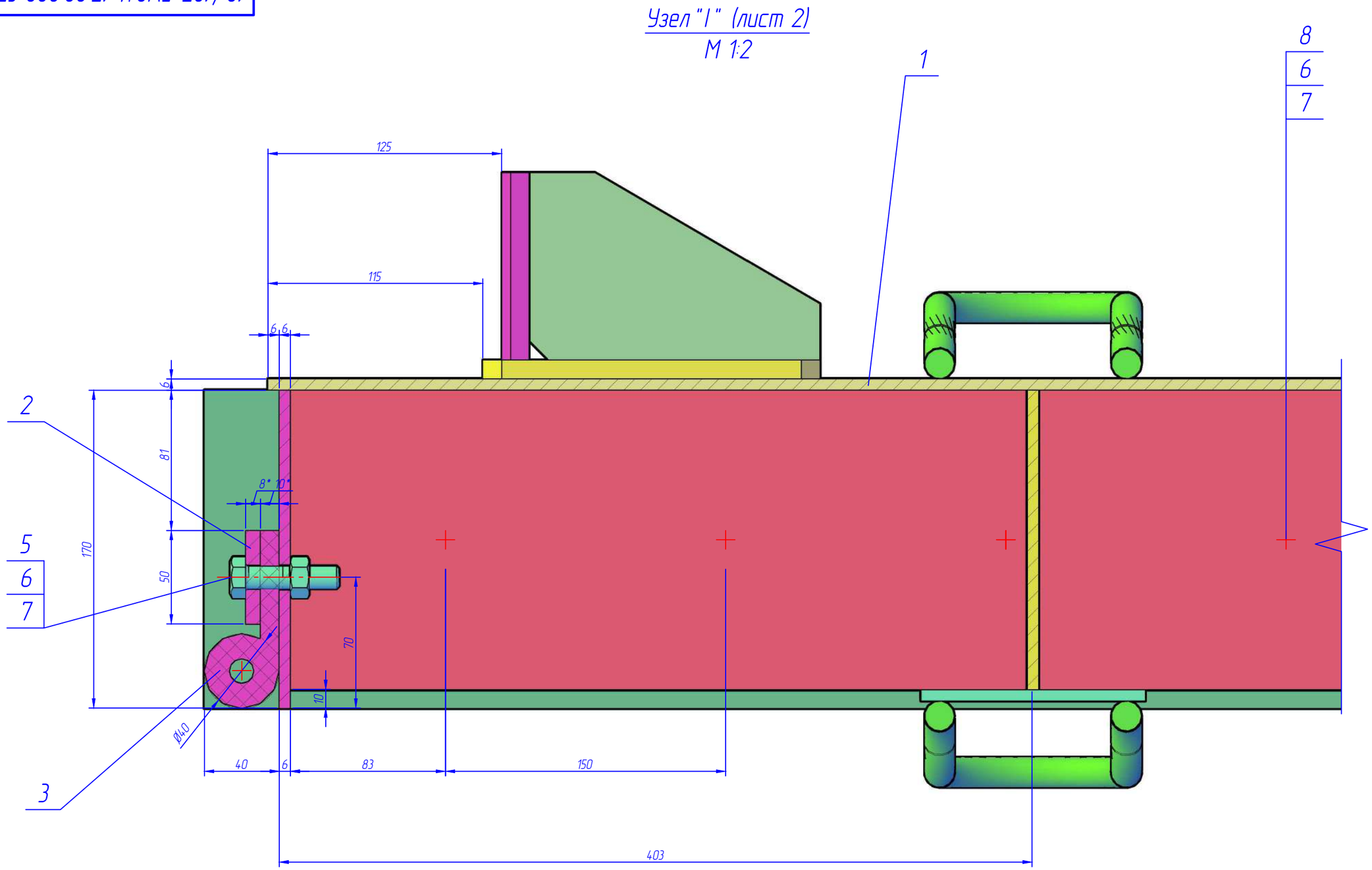

Изм.	Лист	№ докум.	Подп.	Дата	19/197-ГМО.И-17.00.000 СБ	Лист 4

Копировал Формат А3

Перв. примен. | Справ. № | Подп. и дата | Инв. № дубл. | Взам. инв. № | Подп. и дата | Инв. № подл.

Формат	Зона	Поз.	Обозначение	Наименование	Кол.	Примечание
				Документация		
А3			19/197-ГМО.И-18.00.000 ОВ	Сборочный чертеж		
А4			19/197-ГМО.И-18.00.000 СБ	Чертеж общего вида		
				Детали		
БЧ		1	19/197-ГМО.И-18.00.001	Упор		
				Двутавр $\frac{№24М\ ГОСТ\ 19425-74}{Ст3\ ГОСТ\ 535-88}$		
				l=2000 h14	1	76
БЧ		2	19/197-ГМО.И-18.00.002	Упор		
				Двутавр $\frac{№24М\ ГОСТ\ 19425-74}{Ст3\ ГОСТ\ 535-88}$		
				l=3500 h14	1	133
		3	19/197-ГМО.И-18.00.003	Консоль		
				Двутавр $\frac{№24М\ ГОСТ\ 19425-74}{Ст3\ ГОСТ\ 535-88}$		
				l=1320 h14	2	50,2
		4	19/197-ГМО.И-18.00.004	Трубы		
				Труба 60х3(Ду50) ГОСТ 3262-75		
				l=500 h14	4	2,1
БЧ		5	19/197-ГМО.И-18.00.005	Накладка		
				Лист $\frac{20\ ГОСТ\ 19903-74}{Ст3\ ГОСТ\ 380-94}$		
				(110х100) h14	1	1,7
БЧ		6	19/197-ГМО.И-18.00.006	Накладка		
				Лист $\frac{20\ ГОСТ\ 19903-74}{Ст3\ ГОСТ\ 380-94}$		
				(366х100) h14	2	5,7

Перв. примен. | Справ. № | Подп. и дата | Инв. № дубл. | Взам. инв. № | Подп. и дата | Инв. № подл.

Изм.	Лист	№ докум.	Подп.	Дата
Разраб.		Коревицкий		11.2019
Пров.		Коревицкий		11.2019
Н.контр.		Гатилло		11.2019
Утв.		Смирнов		11.2019

19/197-ГМО.И-18.00.000

Закладная деталь опорного узла сегментного затвора ЗСЗ-1

Лит.	Лист	Листов
	1	1

НПООО "Малая энергетика"

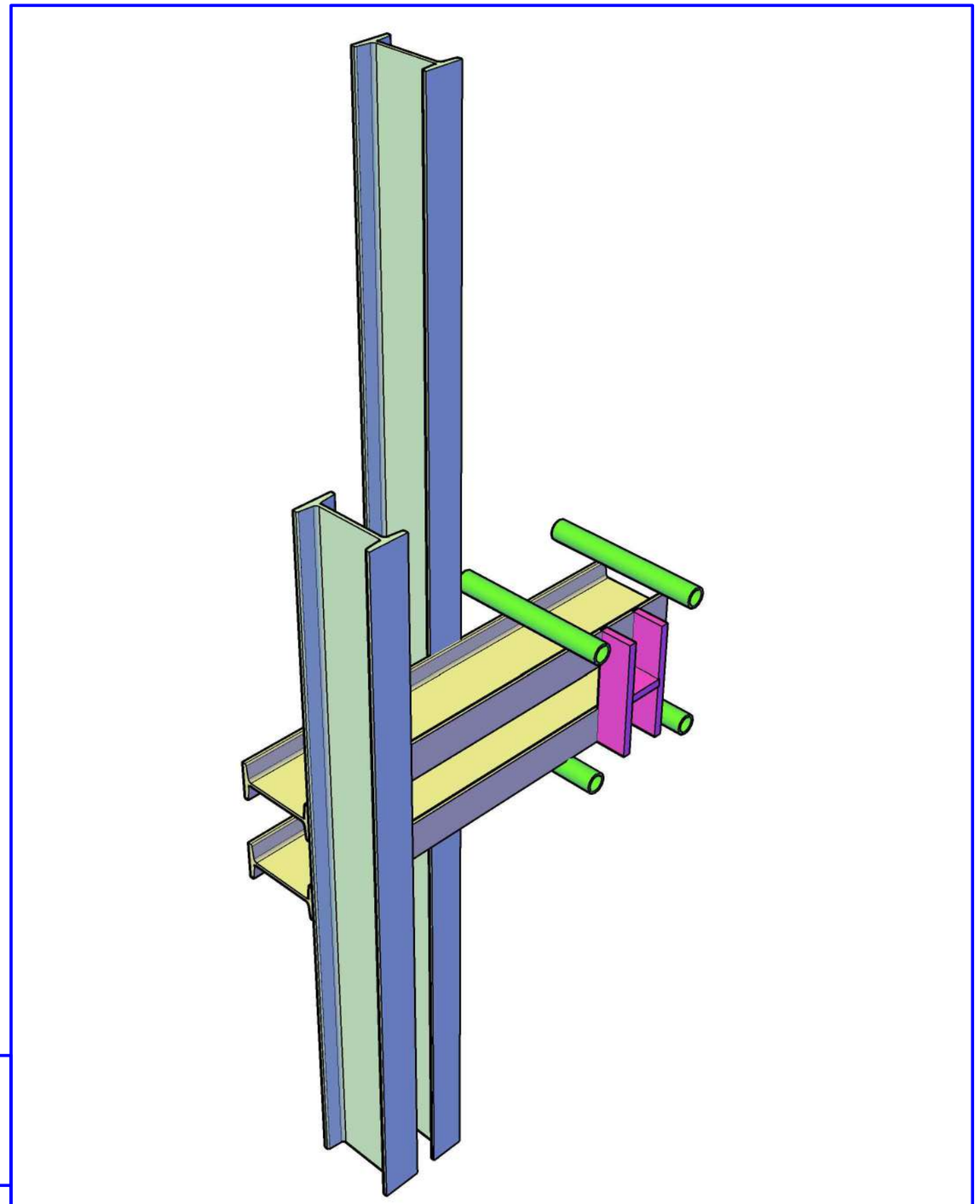

Взам. инв. № | Подп. и дата | Инв. № подл.

Изм.	Кол. уч.	Лист	№ док.	Подп.	Дата
Разраб.		Коревицкий			11.2019
Пров.		Коревицкий			11.2019
Н. контр.		Гатилло			11.2019
Утв.		Смирнов			11.2019

19/197-ГМО.И-18.00.000ВО

Закладная деталь опорного узла сегментного затвора ЗСЗ-1
Чертеж общего вида

Стадия	Масса	Масштаб
С	334,8	
Лист 1	Листов 1	

НПООО "Малая энергетика"

Копировал A4

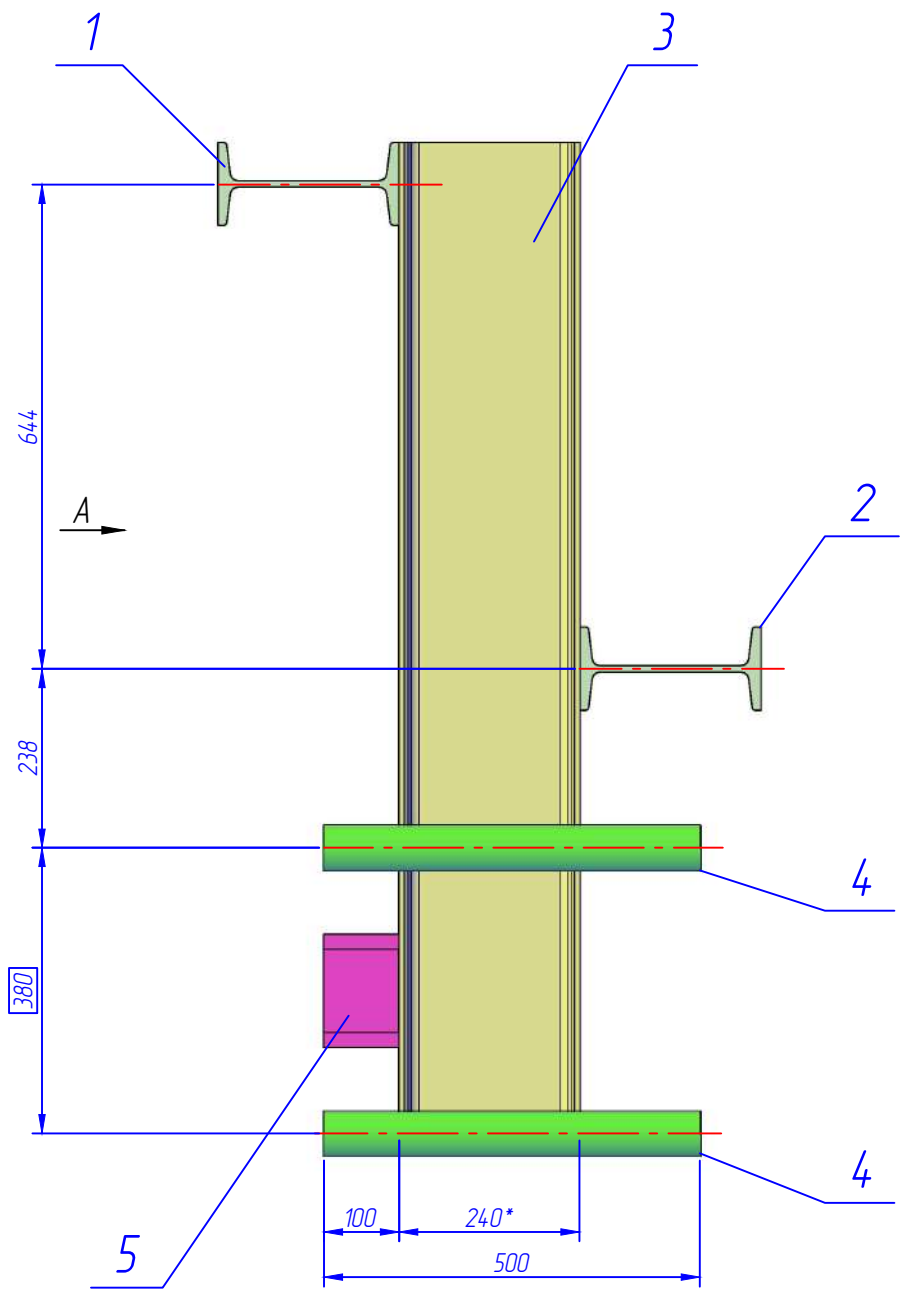

Вид "А"
М 1:20

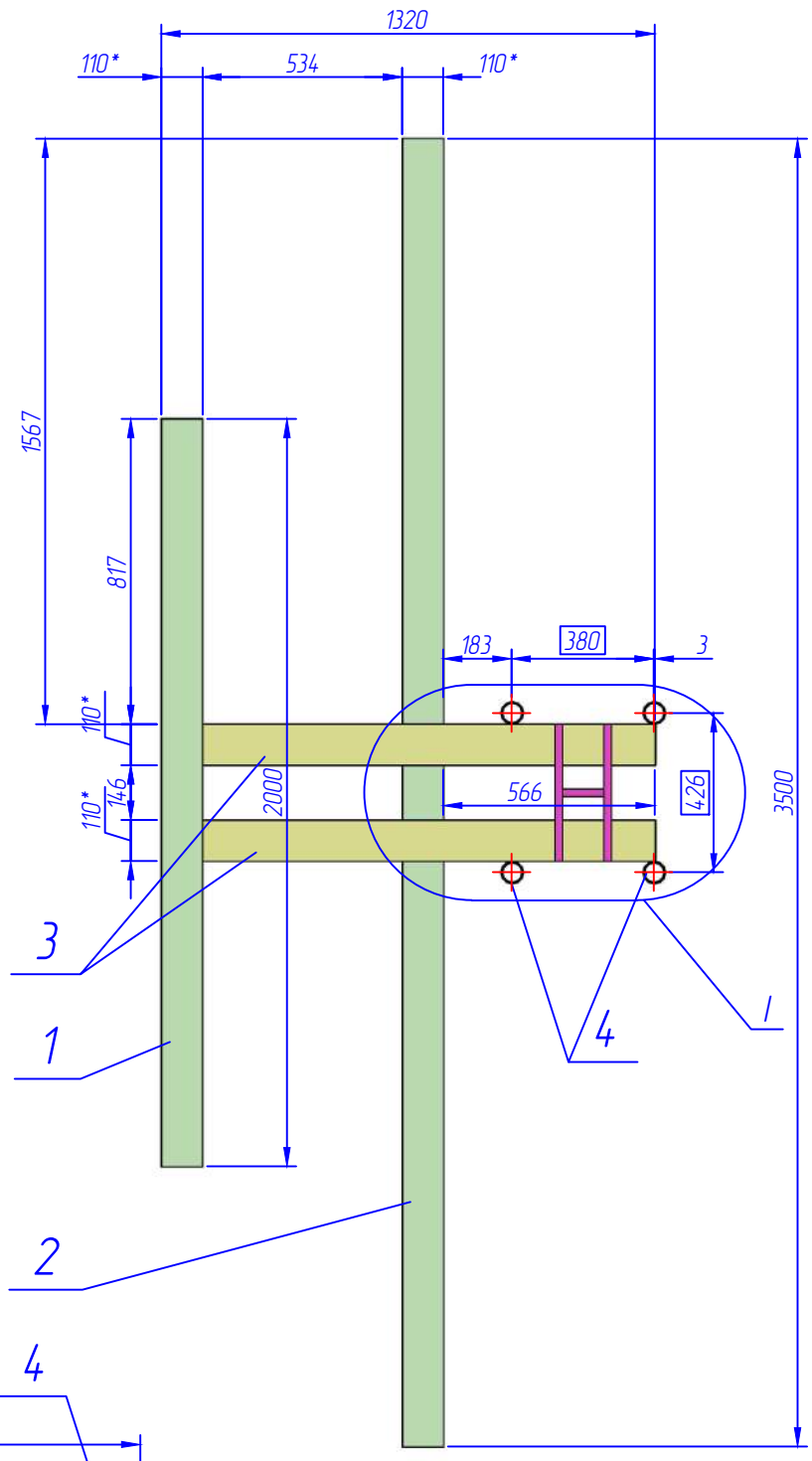

Узел "I"
М 1:5

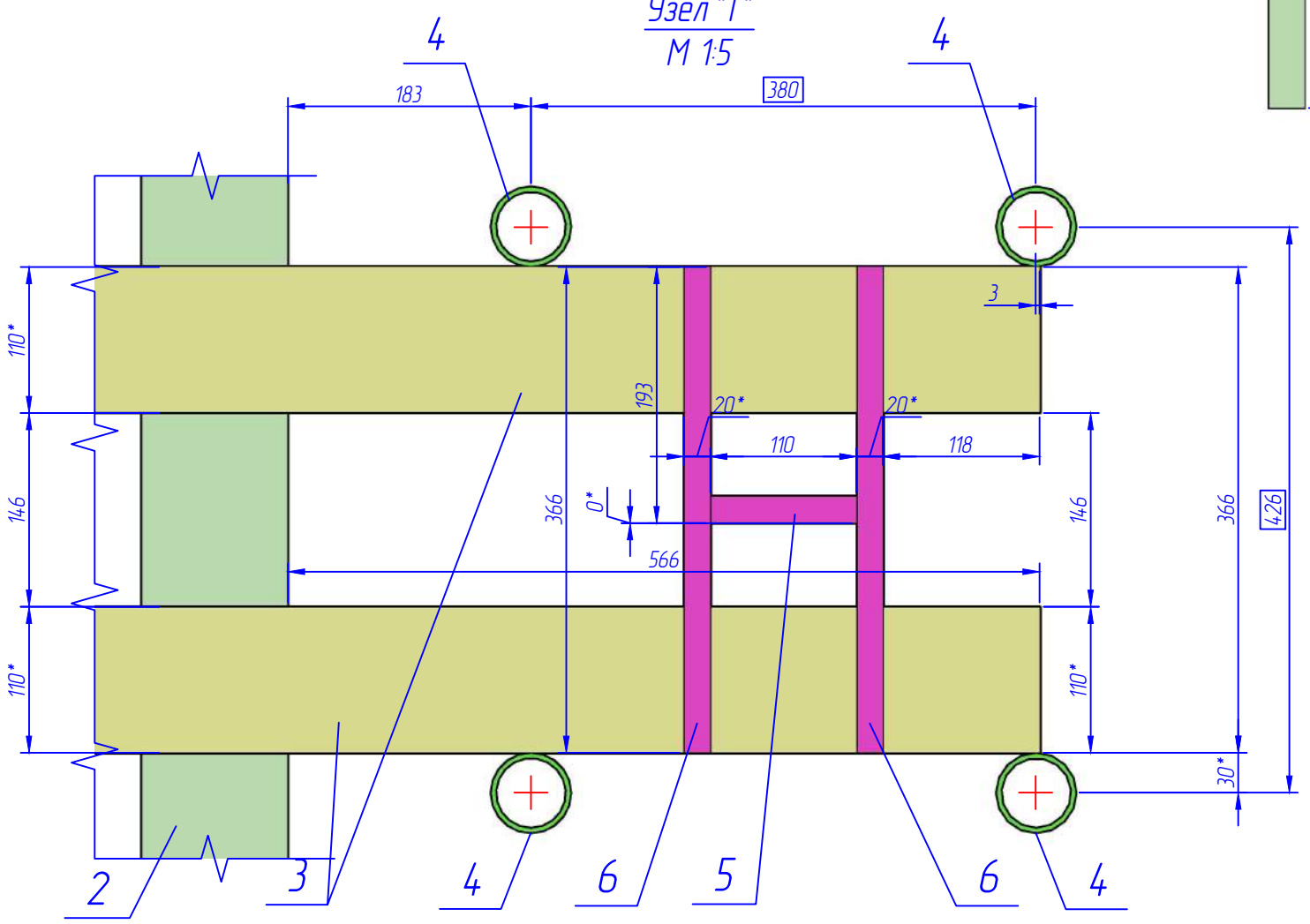

1. * Размеры для справок.
2. H14, h14, ±JT14/2.

Изм.	Лист	№ докум.	Подп.	Дата	19/197-ГМО.И-18.00.000СБ			
Разраб.		Коревицкий		11.2019	Закладная деталь опорного узла сегментного затвора ЗС3-1 Сборочный чертеж	Лит.	Масса	Масштаб
Пров.		Коревицкий		11.2019			334,8	1:10
						Лист	Листов	
Н.контр.		Гатилло		11.2019	НПООО "Малая энергетика"			
Утв.		Смирнов		11.2019				

Перв. примен. | Справ. № | Подп. и дата | Инв. № дубл. | Взам. инв. № | Подп. и дата | Инв. № подл.

Б

Копировал | Формат А3

Формат	Зона	Поз.	Обозначение	Наименование	Кол.	Примечание
				Документация		
А3			19/197-ГМО.И-19.00.000 ОВ	Сборочный чертеж		
А4			19/197-ГМО.И-19.00.000 СБ	Чертеж общего вида		
				Детали		
БЧ		1	19/197-ГМО.И-19.00.001	Упор		
				Двутавр $\frac{№24М\ ГОСТ\ 19425-74}{Ст3\ ГОСТ\ 535-88}$		
				l=575 h14	1	21,9
БЧ		2	19/197-ГМО.И-19.00.002	Упор		
				Двутавр $\frac{№24М\ ГОСТ\ 19425-74}{Ст3\ ГОСТ\ 535-88}$		
				l=500 h14	1	19
БЧ		3	19/197-ГМО.И-19.00.003	Консоль		
				Двутавр $\frac{№24М\ ГОСТ\ 19425-74}{Ст3\ ГОСТ\ 535-88}$		
				l=1200 h14	2	45,6
БЧ		4	19/197-ГМО.И-19.00.004	Трубы		
				Труба 60х3(Ду50) ГОСТ 3262-75		
				l=500 h14	4	2,1
БЧ		5	19/197-ГМО.И-19.00.005	Накладка		
				Лист $\frac{20\ ГОСТ\ 19903-74}{Ст3\ ГОСТ\ 380-94}$		
				(188х100) h14	1	3
БЧ		6	19/197-ГМО.И-19.00.006	Накладка		
				Лист $\frac{20\ ГОСТ\ 19903-74}{Ст3\ ГОСТ\ 380-94}$		
				(350х100) h14	2	5,5

Перв. примен. | Справ. № | Подп. и дата | Инв. № дубл. | Взам. инв. № | Подп. и дата | Инв. № подл.

Изм.	Лист	№ докум.	Подп.	Дата
Разраб.		Коревицкий		11.2019
Пров.		Смирнов		11.2019
Н.контр.		Гатилло		11.2019
Утв.		Смирнов		11.2019

19/197-ГМО.И-19.00.000

Закладная деталь опорного узла сегментного затвора ЗСЗ-2

Лит.	Лист	Листов
	1	1

НПООО "Малая энергетика"

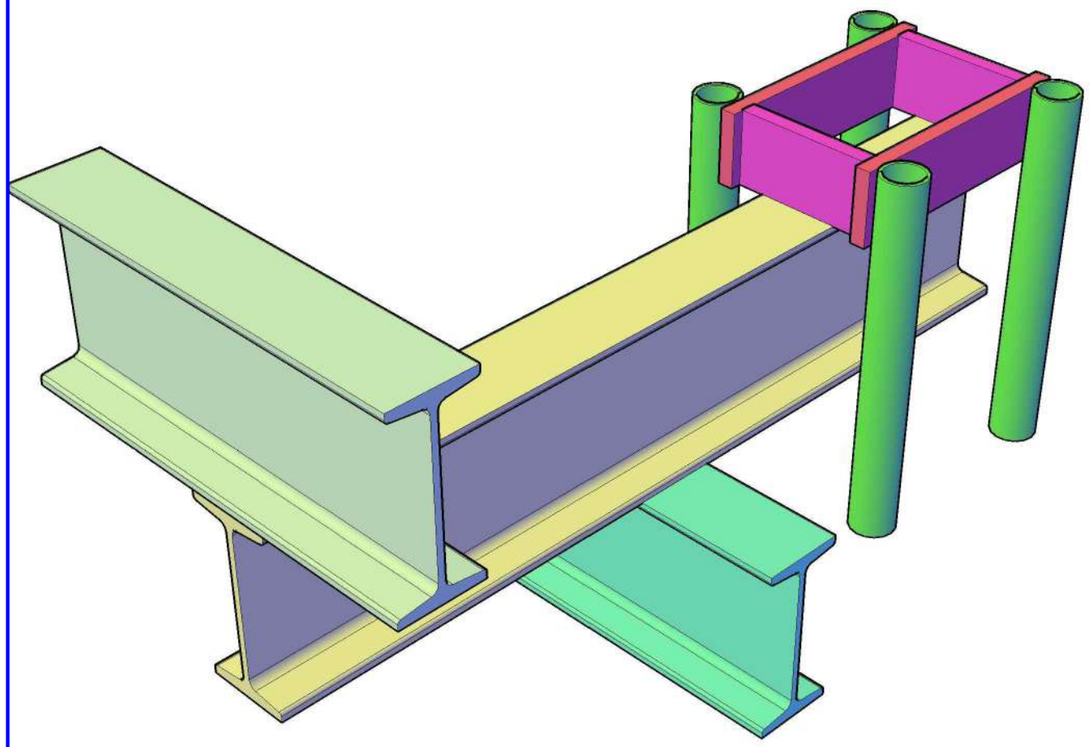

Взам. инв. № | Подп. и дата | Инв. № подл.

Изм.	Кол. уч.	Лист	№ док.	Подп.	Дата
Разраб.		Коревицкий			11.2019
Пров.		Коревицкий			11.2019
Н. контр.		Гатилло			11.2019
Утв.		Смирнов			11.2019

19/197-ГМО.И-19.00.000ВО

Закладная деталь опорного узла сегментного затвора ЗСЗ-2
Чертеж общего вида

Стадия	Масса	Масштаб
С	113,8	
Лист 1	Листов 1	

НПООО "Малая энергетика"

Копировал | А4

19/197-ГМО.И-19.00.000СБ

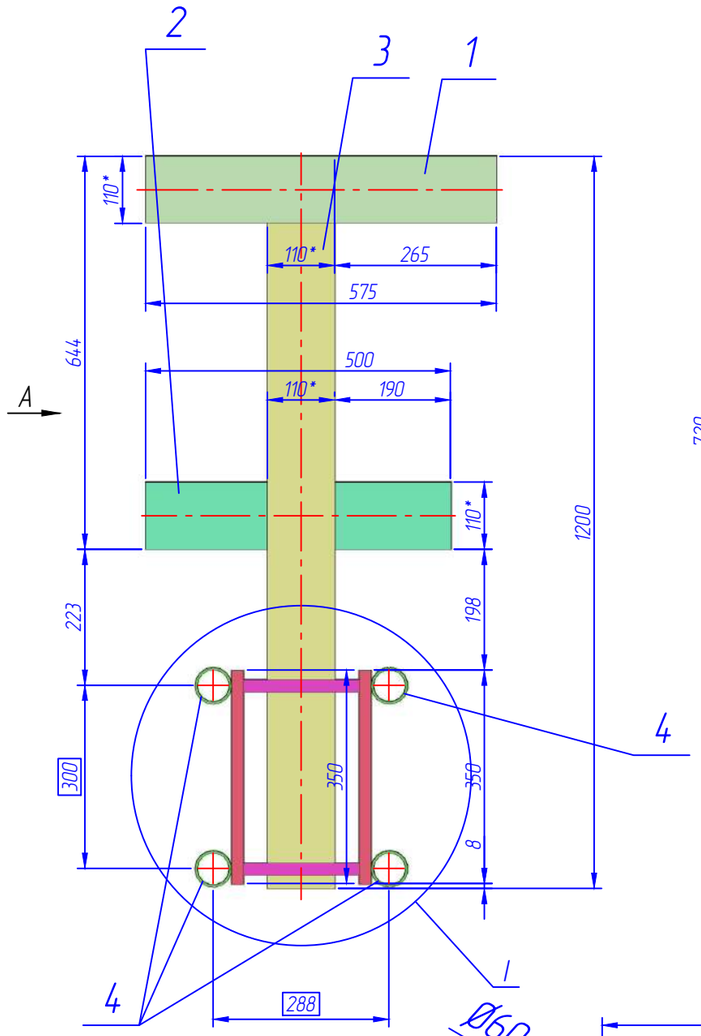

Вид "А"

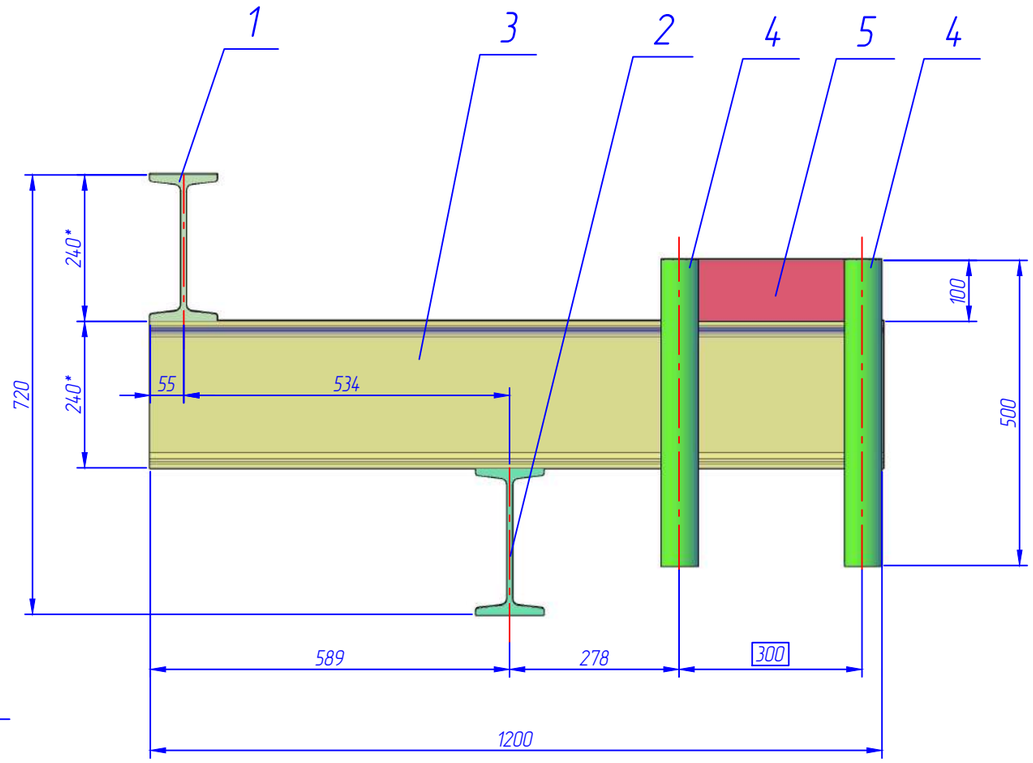

Вид "Б"

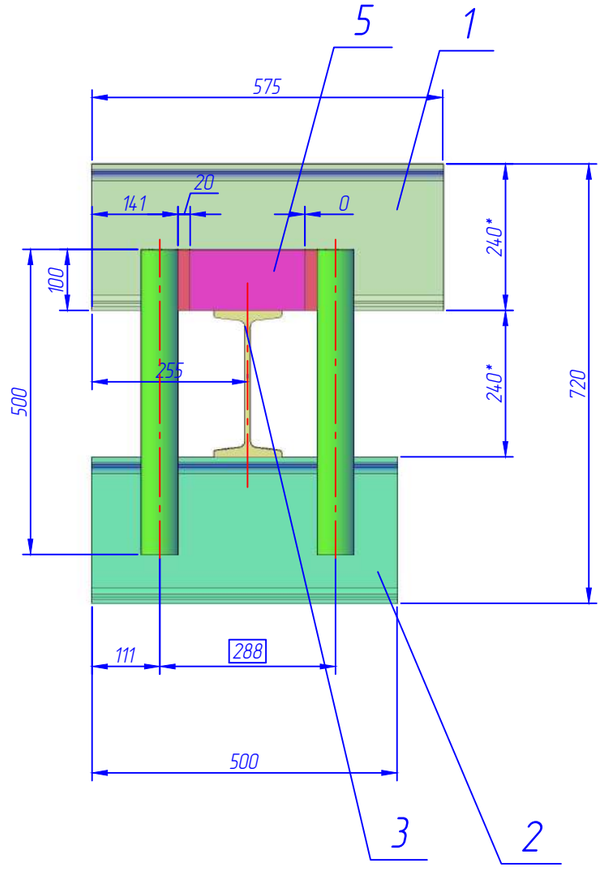

Узел "I"
М 1:5

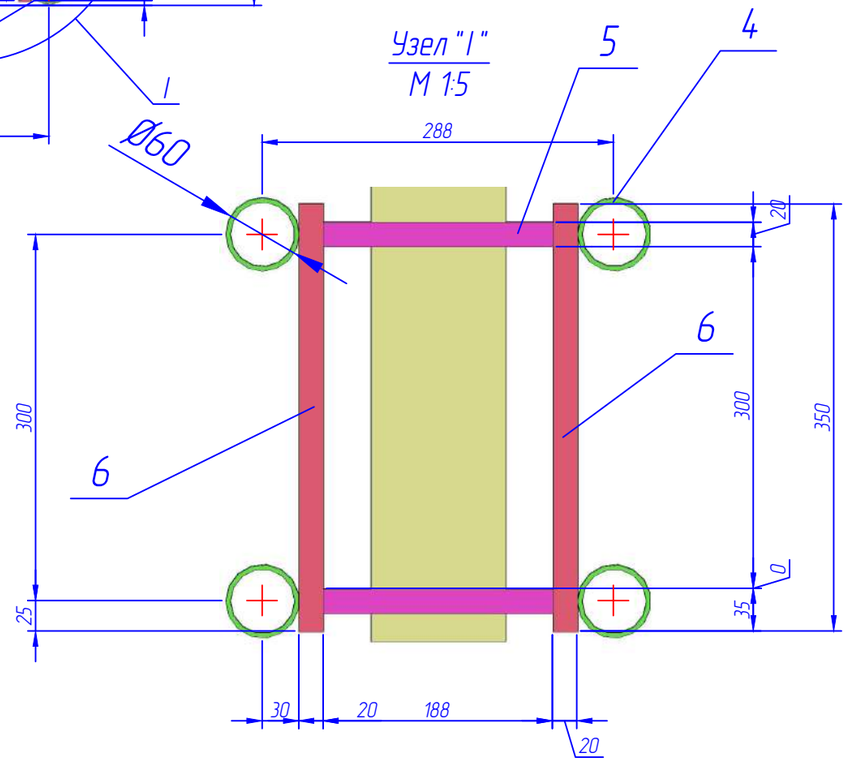

1. * Размеры для справок.
2. H14, h14, ±JT14/2.

Изм.	Лист	№ докум.	Подп.	Дата	19/197-ГМО.И-19.00.000СБ			
Разраб.		Коревицкий		11.2019	Закладная деталь опорного узла сегментного затвора ЗСЗ-2	Лит.	Масса	Масштаб
Пров.		Коревицкий		11.2019			113,8	1:10
					Сборочный чертеж	Лист	Листов	
Н.контр.		Гатилло		11.2019	НПООО "Малая энергетика"			
Утв.		Смирнов		11.2019				

Перв. примен.

Справ. №

Подп. и дата

Инв. № дубл.

Взам. инв. №

Подп. и дата

Инв. № подл.

Копировал

Формат А3

Формат	Зона	Поз.	Обозначение	Наименование	Кол.	Примечание
				Документация		
А4			19/197-ГМО.И-20.00.000 ОВ	Сборочный чертеж		
А3			19/197-ГМО.И-20.00.000 СБ	Чертеж общего вида		
				Детали		
А4		1	19/197-ГМО.И-08.02.003	Анкер	18	0,6
БЧ		2	19/197-ГМО.И-20.00.001	Ребро		
				Лист $\frac{6\ ГОСТ\ 19903-74}{Ст3\ ГОСТ\ 380-94}$		
				(190х198) h14	9	1
БЧ		3	19/197-ГМО.И-20.00.002	Упор		
				Лист $\frac{6\ ГОСТ\ 19903-74}{Ст3\ ГОСТ\ 380-94}$		
				(275х6000) h14	1	77,7
				Забрало		
				Лист $\frac{6\ ГОСТ\ 19903-74}{Ст3\ ГОСТ\ 380-94}$		
				(200х6000) h14	1	56,5

Перв. примен. | Справ. № | Подп. и дата | Инв. № дубл. | Взам. инв. № | Подп. и дата | Инв. № подл.

19/197-ГМО.И-20.00.000

Изм.	Лист	№ докум.	Подп.	Дата
Разраб.		Коревицкий		11.2019
Пров.		Смирнов		11.2019
Н.контр.		Гатилло		11.2019
Утв.		Смирнов		11.2019

Забральная балка

Лит.	Лист	Листов
	1	1

НПООО "Малая энергетика"

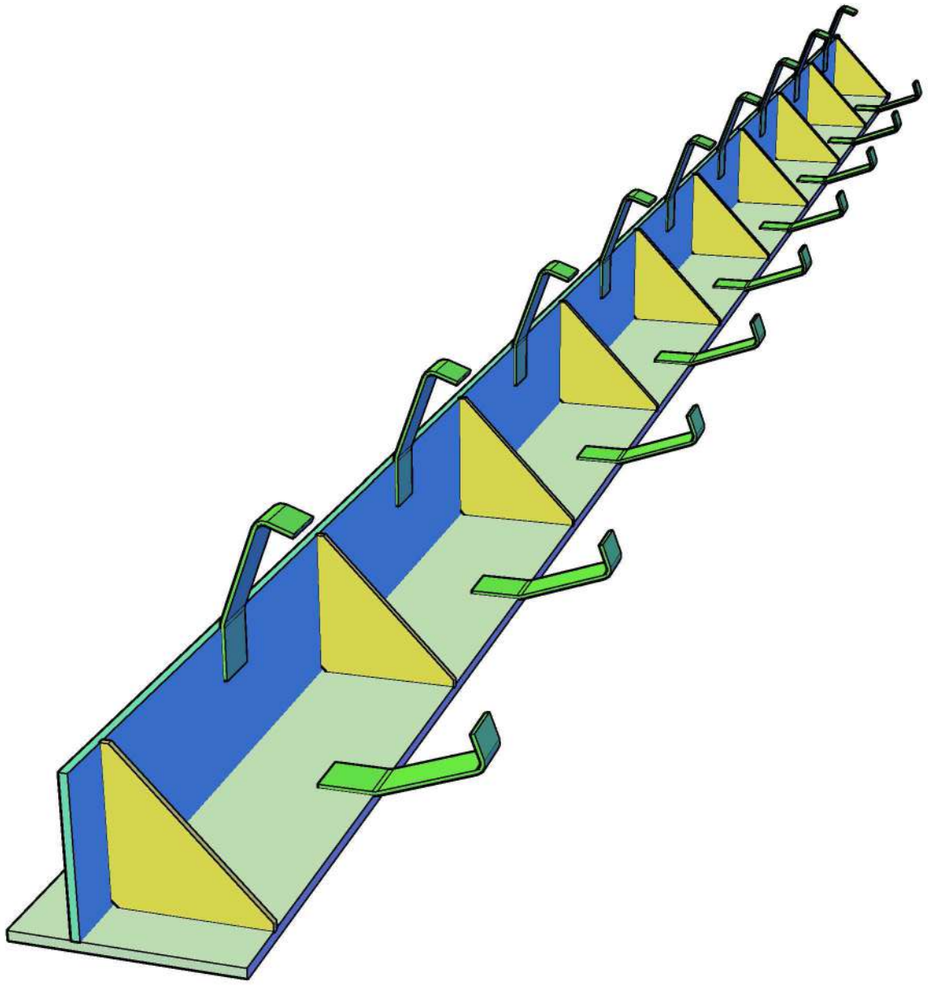

Взам. инв. № | Подп. и дата | Инв. № подл.

19/197-ГМО.И-20.00.000ВО

Изм.	Кол. уч.	Лист	№ док.	Подп.	Дата
Разраб.		Коревицкий			11.2019
Пров.		Коревицкий			11.2019
Н. контр.		Гатилло			11.2019
Утв.		Смирнов			11.2019

Забральная балка

Чертеж общего вида

Стадия	Масса	Масштаб
С	154,1	

Лист 1 | Листов 1

НПООО "Малая энергетика"

Копировал | А4

19/197-ГМО.И-20.00.000СБ

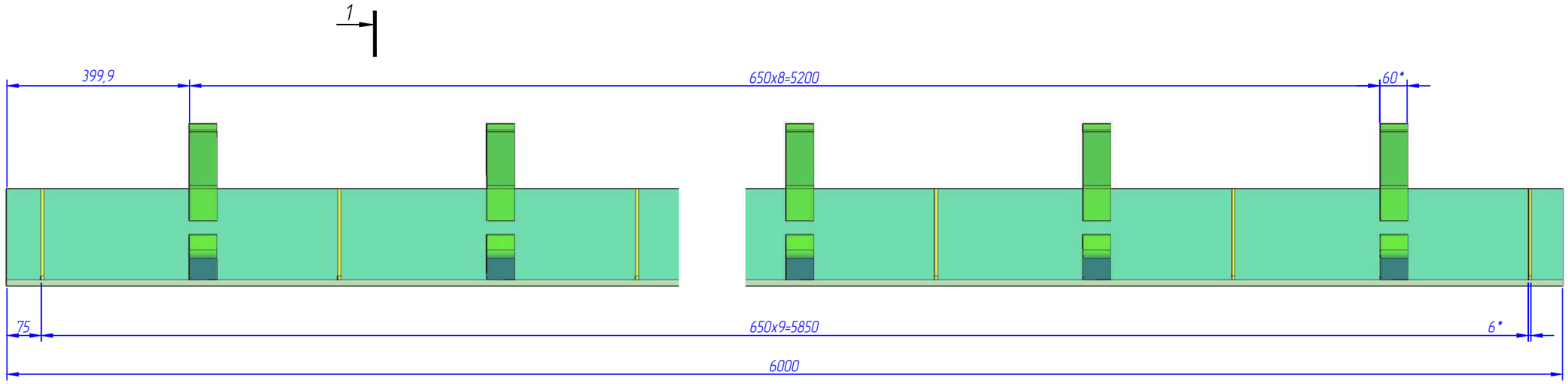

1–1
М 1:5

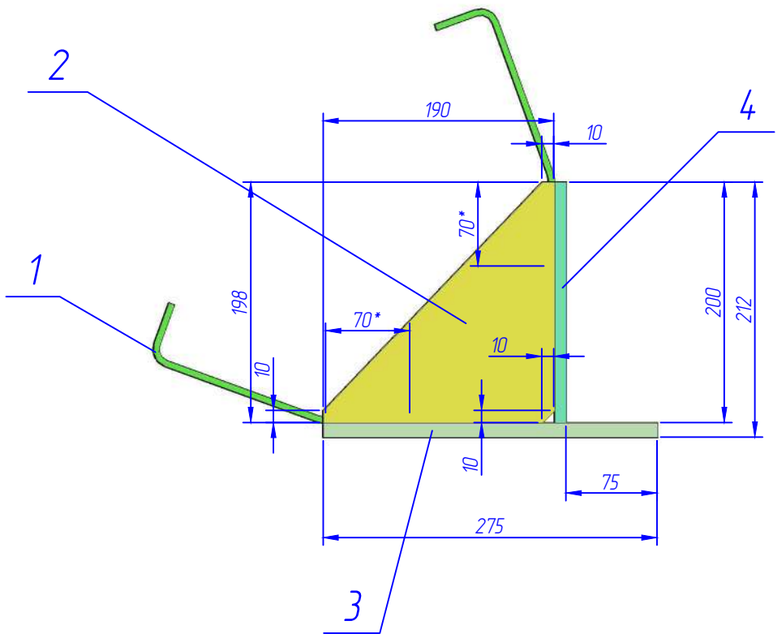

1. * Размеры для справок.
2. H14, h14, ±JT14/2.

					19/197-ГМО.И-20.00.000СБ			
Изм.	Лист	№ докум.	Подп.	Дата	Забральная балка Сборочный чертеж	Лит.	Масса	Масштаб
Разраб.		Коревицкий		11.2019			154,1	1:10
Пров.		Коревицкий		11.2019		Лист	Листов 1	
Т.контр.		Коревицкий		11.2019				
Н.контр.		Гатилло		11.2019	НПООО "Малая энергетика"			
Утв.		Смирнов		11.2019				

Перв. примен. | Справ. № | Подп. и дата | Инв. № дубл. | Взам. инв. № | Подп. и дата | Инв. № подл.

Копировал | Формат А3

19/197-ГМО.И-22.00.000

Перв. примен.

Справ. №

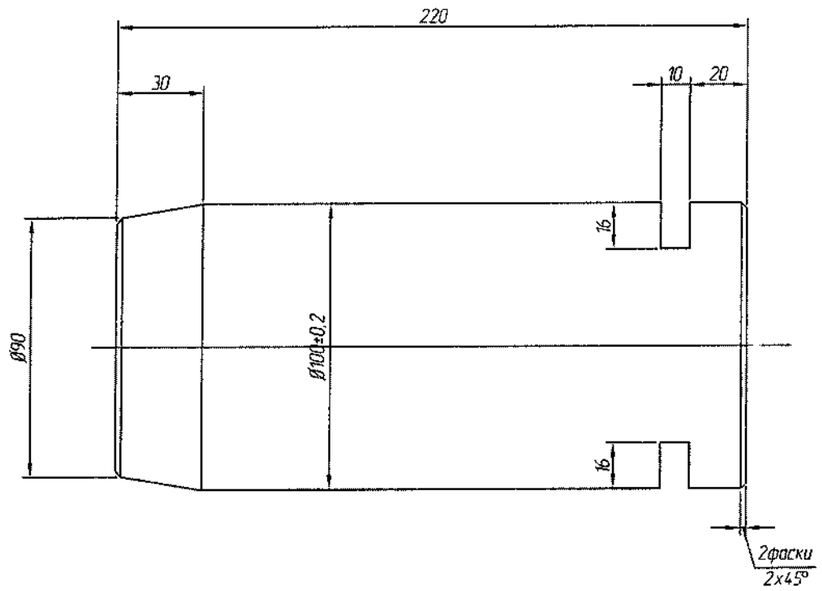

1. * Размеры для справок.

2. H14, h14, ±JT14/2.

Подп. и дата

Инв. № дубл.

Взам. инв. №

Подп. и дата

Инв. № подл.

Изм.	Лист	№ докум.	Подп.	Дата	19/197-ГМО.И-22.00.000			
Разраб.		Коревицкий		11.2019	Ось	Лит.	Масса	Масштаб
Пров.		Коревицкий		11.2019			13,3	1:2
Т.контр.		Коревицкий		11.2019		Лист	Листов 1	
Н.контр.		Гатилло		11.2019	Ст3 ГОСТ 535-88	НПООО "Малая энергетика"		
Утв.		Смирнов		11.2019				

Копировал Формат А4

19/197-ГМО.И-21.00.000

Перв. примен.

Справ. №

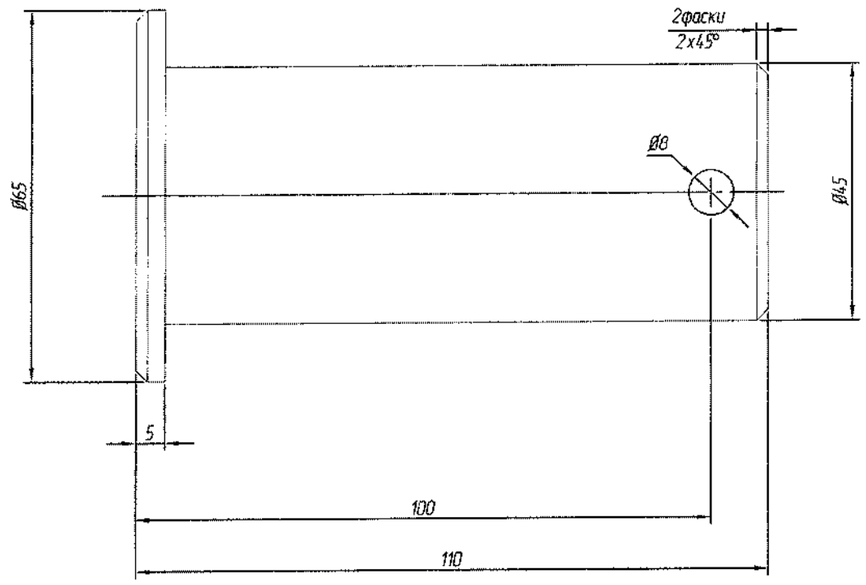

1. * Размеры для справок.

2. H14, h14, ±JT14/2.

Подп. и дата

Инв. № дубл.

Взам. инв. №

Подп. и дата

Инв. № подл.

Изм.	Лист	№ докум.	Подп.	Дата	19/197-ГМО.И-21.00.000			
Разраб.		Коревицкий		11.2019	Ось	Лит.	Масса	Масштаб
Пров.		Коревицкий		11.2019			1,4	1:1
Т.контр.		Коревицкий		11.2019		Лист	Листов 1	
Н.контр.		Гатилло		11.2019	Круг $\frac{65\ ГОСТ\ 2590-88}{Ст3\ ГОСТ\ 535-88}$	НПООО "Малая энергетика"		
Утв.		Смирнов		11.2019				

Копировал Формат А4

19/197-ГМО.И-23.00.000

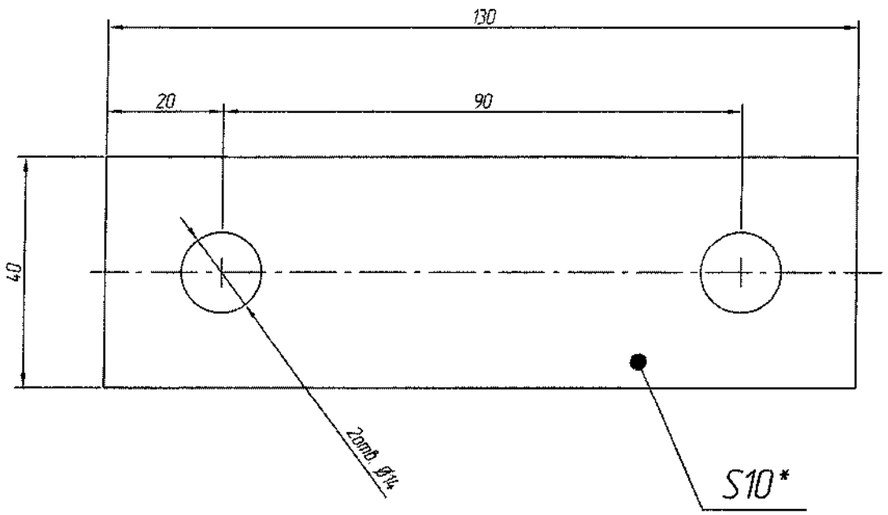

1. * Размеры для справок.
2. H14, h14, ±JT14/2.

Изм.	Лист	№ докум.	Подп.	Дата	19/197-ГМО.И-23.00.000	
Разраб.		Коревицкий		11.2019	Планка запорная	Лит. / Масса 0,4 / Масштаб 1:1
Пров.		Коревицкий		11.2019		Лист / Листов 1
Т.контр.		Коревицкий		11.2019		
Н.контр.		Готилло		11.2019	Лист 10 ГОСТ 19903-74 / Ст3 ГОСТ 380-94	НПООО "Малая энергетика"
Утв.		Смирнов		11.2019		

Перв. примен. | Справ. № | Подп. и дата | Инв. № дубл. | Взам. инв. № | Подп. и дата | Инв. № подл.

Копировал | Формат A4

19/197-ГМО.И-24.00.000

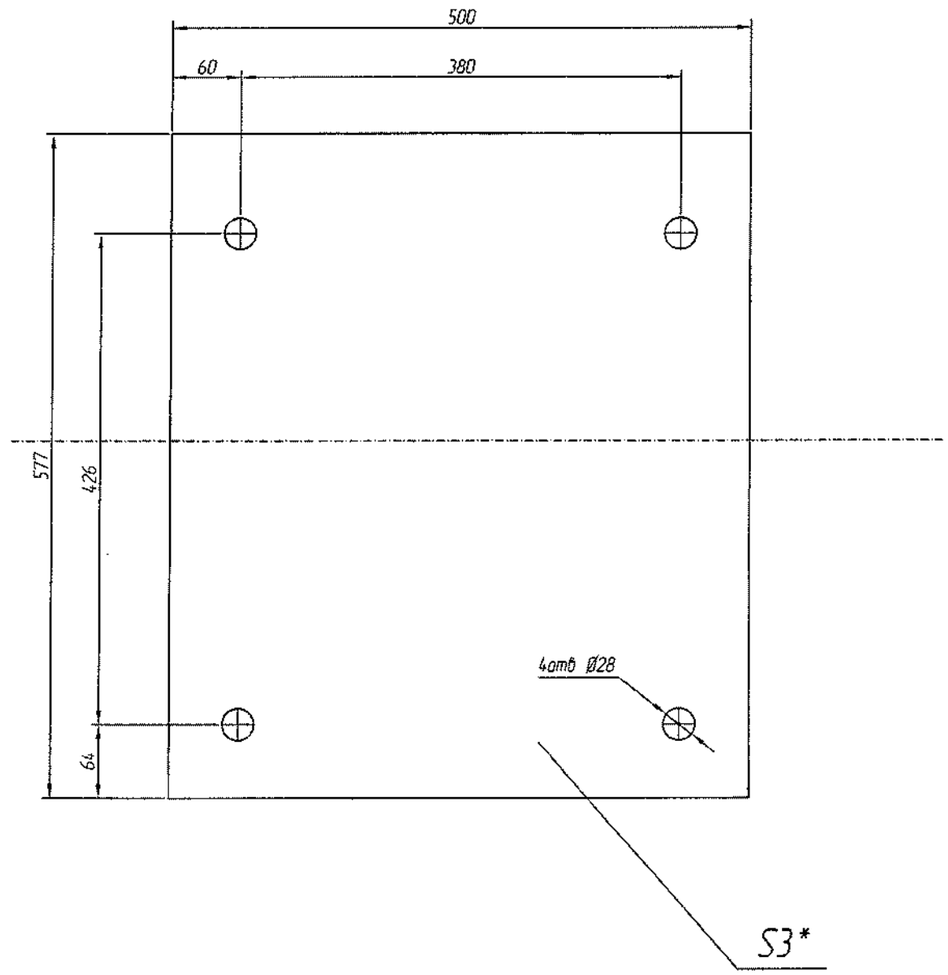

1. * Размеры для справок.
2. H14, h14, ±JT14/2.

Изм.	Лист	№ докум.	Подп.	Дата	19/197-ГМО.И-24.00.000	
Разраб.		Коревицкий		11.2019	Пластина компенсирующая	Лит. / Масса 6,7 / Масштаб 1:5
Пров.		Коревицкий		11.2019		Лист / Листов 1
Т.контр.		Коревицкий		11.2019		
Н.контр.		Готилло		11.2019	Лист 3 ГОСТ 19903-74 / Ст3 ГОСТ 380-94	НПООО "Малая энергетика"
Утв.		Смирнов		11.2019		

Перв. примен. | Справ. № | Подп. и дата | Инв. № дубл. | Взам. инв. № | Подп. и дата | Инв. № подл.

Копировал | Формат A4

19/197-ГМО.И-25.00.000

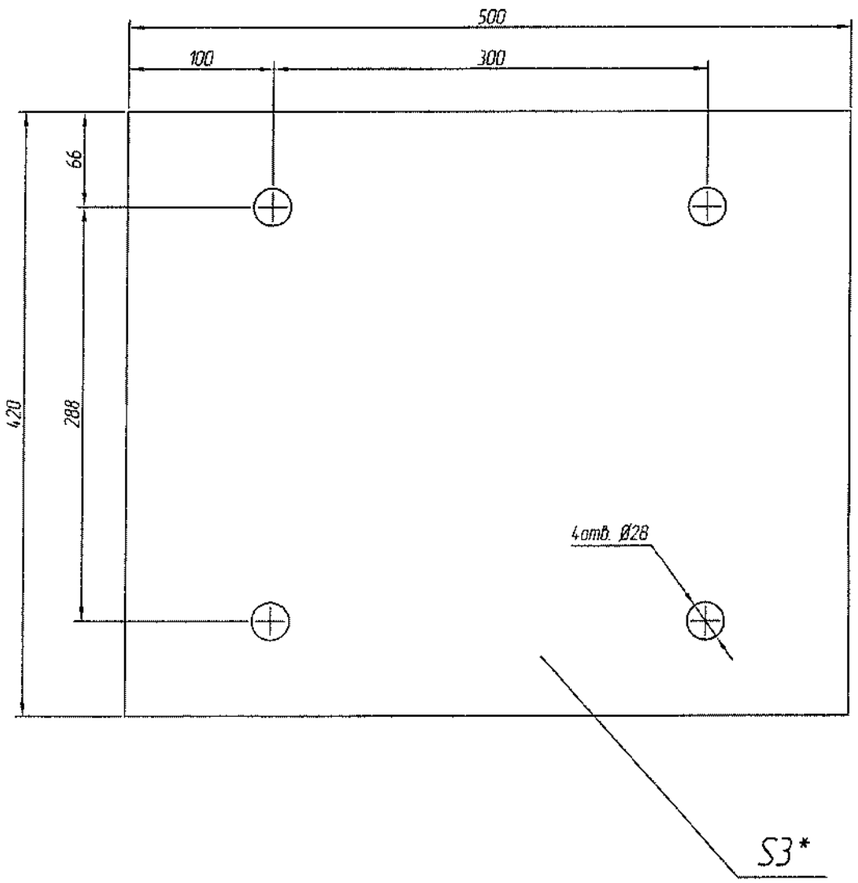

1. * Размеры для справок.
2. H14, h14, ±JT14/2.

Изм.	Лист	№ докум.	Подп.	Дата	19/197-ГМО.И-25.00.000			
Разраб.		Коревицкий		11.2019	Пластина компенсирующая	Лит.	Масса	Масштаб
Пров.		Коревицкий		11.2019			5	1:4
Т.контр.		Коревицкий		11.2019		Лист	Листов 1	
Н.контр.		Гатилло		11.2019	Лист 3 ГОСТ 19903-74 / Ст3 ГОСТ 380-94	НПООО "Малая энергетика"		
Утв.		Смирнов		11.2019				

Перв. примен. | Справ. № | Подп. и дата | Инв. № дубл. | Взам. инв. № | Подп. и дата | Инв. № подл.

Копировал | Формат А4

19/197-ГМО.И-26.00.000

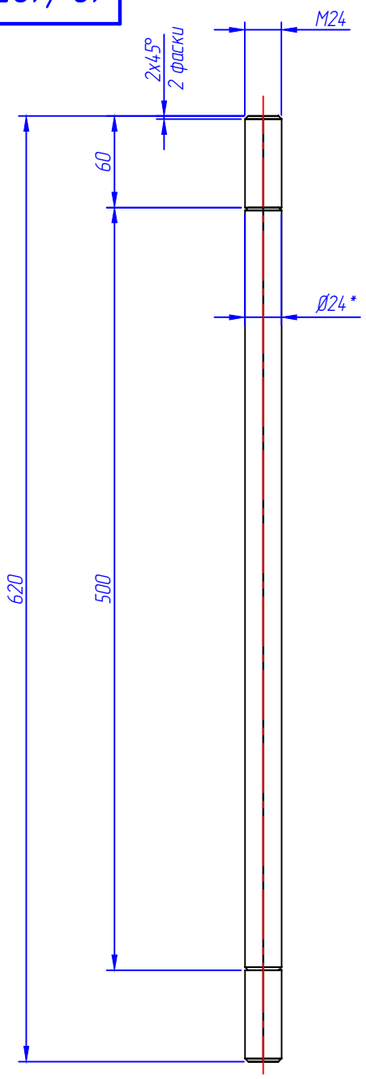

1. * Размеры для справок.
2. H14, h14, ±JT14/2.

Изм.	Лист	№ докум.	Подп.	Дата	19/197-ГМО.И-26.00.000		
Разраб.		Коревицкий		11.2019	Шпилька M24	Лит.	Масса: 2,2 / Масштаб: 1:4
Пров.		Коревицкий		11.2019		Лист	Листов 1
Н.контр.		Гатилло		11.2019	Круг 24 ГОСТ 2590-88 / Ст3 ГОСТ 535-88	НПООО "Малая энергетика"	
Утв.		Смирнов		11.2019			

Перв. примен. | Справ. № | Подп. и дата | Инв. № дубл. | Взам. инв. № | Подп. и дата | Инв. № подл.

Копировал | Формат A4

Формат	Зона	Поз.	Обозначение	Наименование	Кол.	Примечание
				Документация		
А3			19/197-ГМО.И-27.00.000 ОВ	Чертеж общего вида		
А4			19/197-ГМО.И-27.00.000 СБ	Сборочный чертеж		
				Сборочные единицы		
А4		1	9/197-ГМО.И-27.00.001	Корпус	1	
А4		2	9/197-ГМО.И-27.00.002	Клин	1	
А4		3	9/197-ГМО.И-27.00.003	Планка	1	
				Стандартные изделия		
				Заклепка 14х6500 ГОСТ 10300-80	4	
				Канат 22-Г-I-СС-Л-Н ГОСТ 3068-8	15 м	

Перв. примен. | Справ. № | Подп. и дата | Инв. № дубл. | Взам. инв. № | Подп. и дата | Инв. № подл.

Изм.	Лист	№ докум.	Подп.	Дата	19/197-ГМО.И-27.00.000		
Разраб.		Коревицкий		11.2019	Строп	Лит.	Лист 1 / Листов 1
Пров.		Коревицкий		11.2019		НПООО "Малая энергетика"	
Н.контр.		Гатилло		11.2019			
Утв.		Смирнов		11.2019			

Формат А4

19/197-ГМО.И-27.00.000ВО

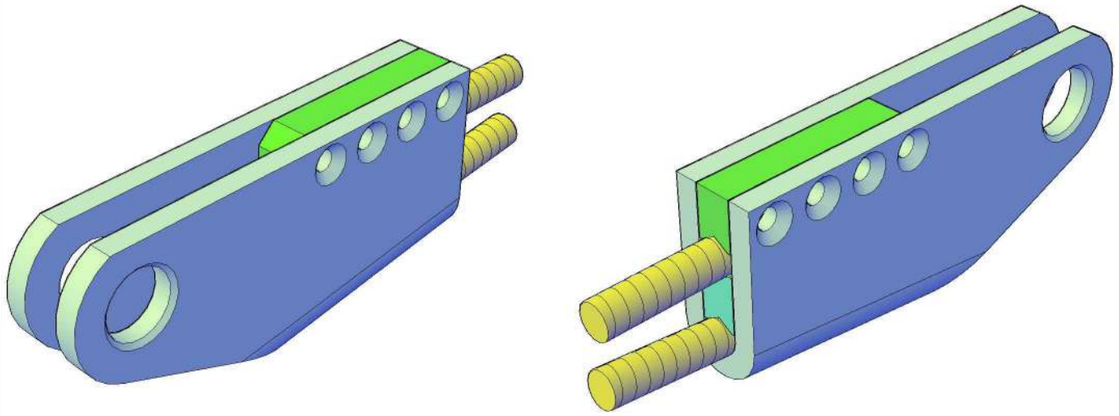

Изм.	Лист	№ докум.	Подп.	Дата	19/197-ГМО.И-27.00.000ВО			
Разраб.		Коревицкий		11.2019	Строп Чертеж общего вида	Лит.	Масса	Масштаб 1:4
Пров.		Коревицкий		11.2019		Лист	Листов 1	
Т.контр.		Коревицкий				НПООО "Малая энергетика"		
Н.контр.		Гатилло		11.2019				
Утв.		Смирнов		11.2019				

Перв. примен. | Справ. № | Подп. и дата | Инв. № дубл. | Взам. инв. № | Подп. и дата | Инв. № подл.

Копировал Формат А4

19/197-ГМО.И-27.00.000СБ

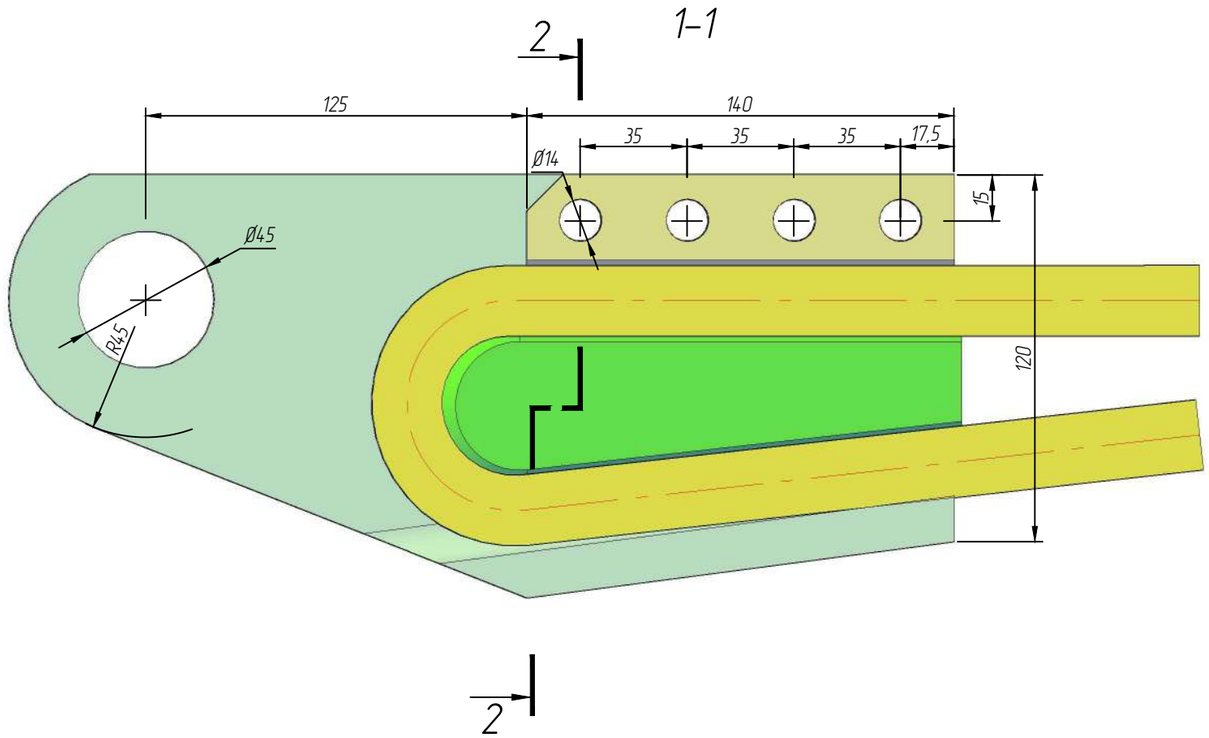

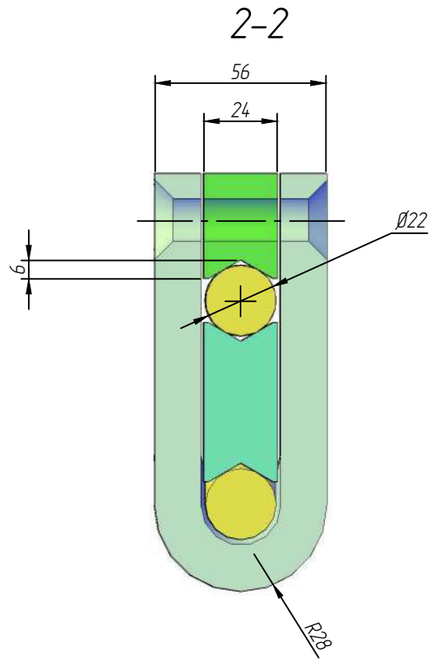

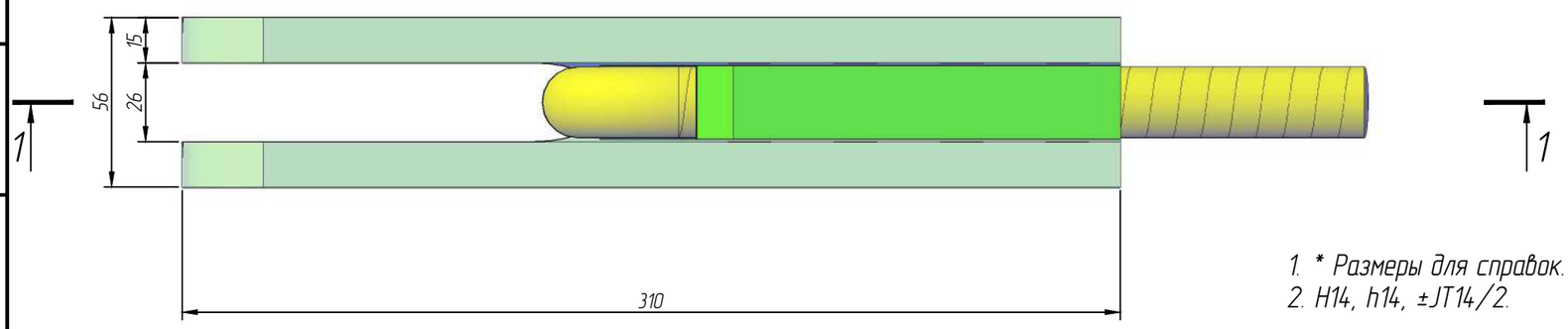

1. * Размеры для справок.
2. H14, h14, ±JT14/2.

					19/197-ГМО.И-27.00.000СБ		
Изм	Лист	№ докум.	Подп.	Дата			
Разраб.		Коревицкий		11.2019	Стропа	Лит.	Масса: 9,2 / Масштаб: 1:2
Пров.		Коревицкий		11.2019			
Т.контр.		Коревицкий		11.2019	Сборочный чертеж	Лист	Листов 1
Н.контр.		Гатилло		11.2019	НПООО "Малая энергетика"		
Утв.		Смирнов		11.2019			

Перв. примен. | Справ. № | Подп. и дата | Инв. № дубл. | Взам. инв. № | Подп. и дата | Инв. № подл.

Копировал | Формат А3

19/197-ГМО.И-27.00.001

1–1

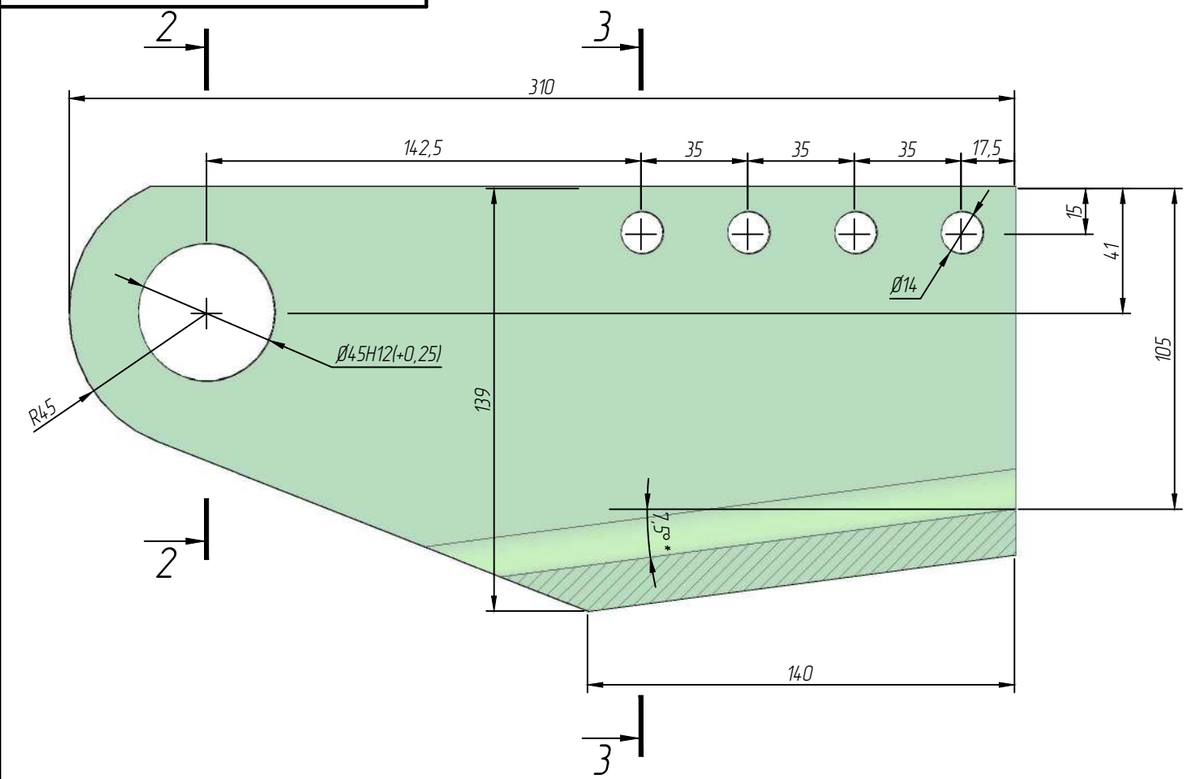

Развертка
М1:4

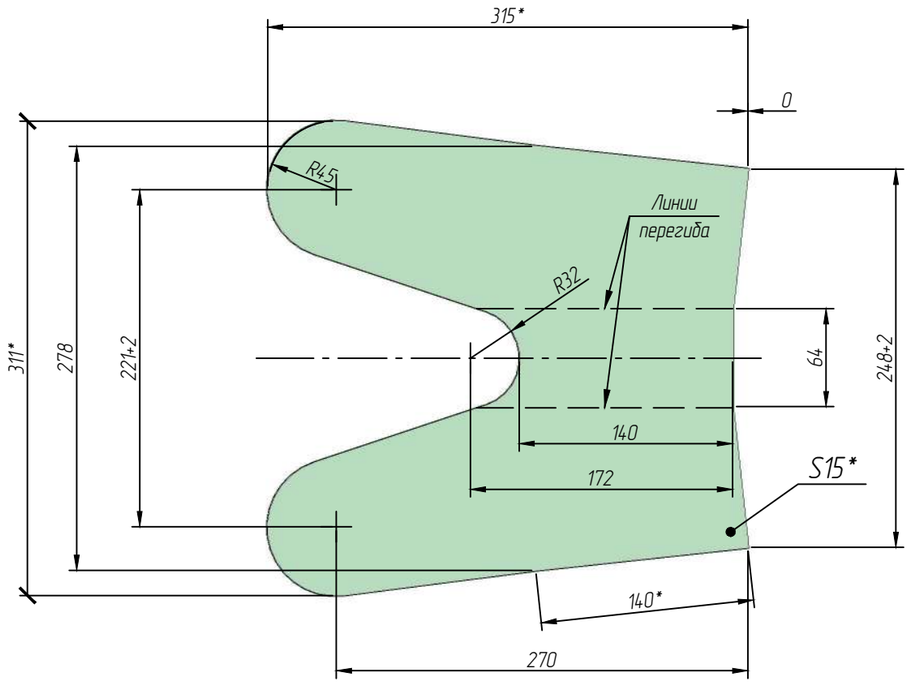

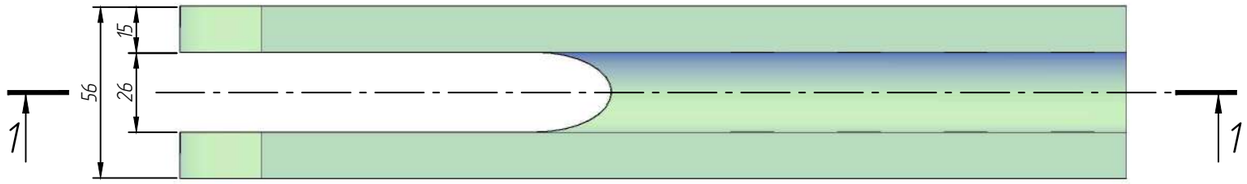

2–2

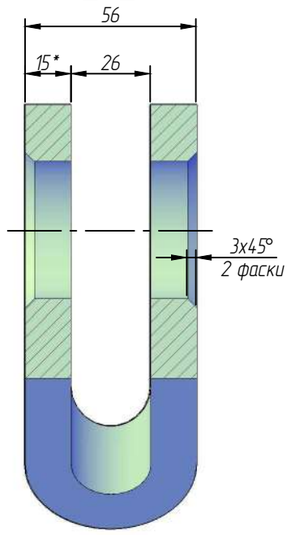

3–3

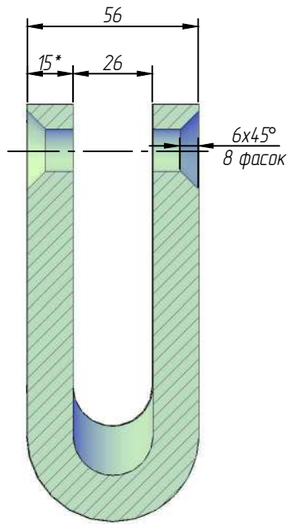

1. * Размеры для справок.

2. H14, h14, ±JT14/2.

Изм.	Лист	№ докум.	Подп.	Дата	19/197-ГМО.И-27.00.001		
Разраб.		Коревицкий		11.2019	Корпус	Лит.	Масса: 8,1 / Масштаб: 1:2
Пров.		Коревицкий		11.2019		Лист	Листов 1
Т.контр.		Коревицкий		11.2019			
Н.контр.		Гатилло		11.2019	Лист 15 ГОСТ 19903-74 / Ст3сп5 ГОСТ 14637	НПООО "Малая энергетика"	
Утв.		Смирнов		11.2019			

Перв. примен. | Справ. № | Подп. и дата | Инв. № дубл. | Взам. инв. № | Подп. и дата | Инв. № подл.

Копировал | Формат А3

19/197-ГМО.И-27.00.002

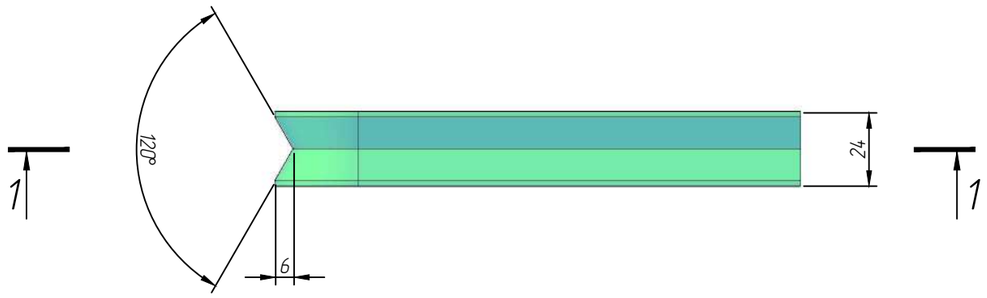

1–1

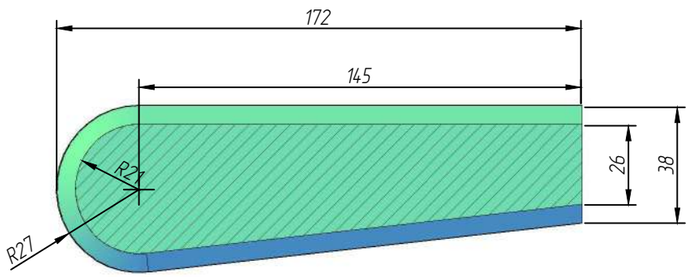

1. * Размеры для справок.
2. H14, h14, ±JT14/2.

Изм.	Лист	№ докум.	Подп.	Дата	19/197-ГМО.И-27.00.002		
Разраб.		Коревицкий		11.2019	Клин	Лит.	Масса: 0,5 / Масштаб: 1:2
Пров.		Коревицкий		11.2019		Лист	Листов 1
Т.контр.		Коревицкий		11.2019			
Н.контр.		Гатилло		11.2019	Ст3сп 5 ГОСТ 380-94	НПООО "Малая энергетика"	
Утв.		Смирнов		11.2019			

Перв. примен. | Справ. № | Подп. и дата | Инв. № дубл. | Взам. инв. № | Подп. и дата | Инв. № подл.

Копировал | Формат А4

19/197-ГМО.И-27.00.003

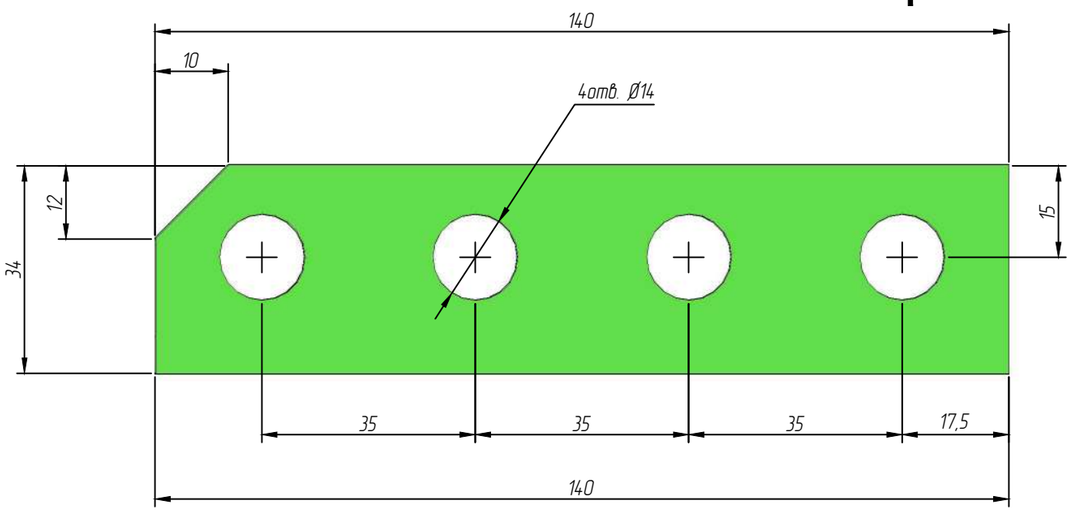

1–1

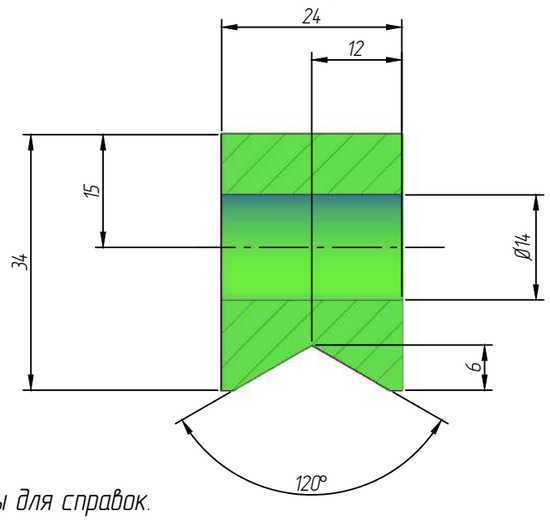

1. * Размеры для справок.
2. H14, h14, ±JT14/2.

Изм.	Лист	№ докум.	Подп.	Дата	19/197-ГМО.И-27.00.003		
Разраб.		Коревицкий		11.2019	Планка	Лит.	Масса: 0,5 / Масштаб: 1:2
Пров.		Коревицкий		11.2019		Лист	Листов 1
Т.контр.		Коревицкий		11.2019			
Н.контр.		Гатилло		11.2019	Ст3сп 5 ГОСТ 380-94	НПООО "Малая энергетика"	
Утв.		Смирнов		11.2019			

Перв. примен. | Справ. № | Подп. и дата | Инв. № дубл. | Взам. инв. № | Подп. и дата | Инв. № подл.

Копировал | Формат А4

Формат	Зона	Поз.	Обозначение	Наименование	Кол.	Примечание
				Документация		
А4			19/197-ГМО.И-28.00.000 СБ	Сборочный чертеж		
				Детали		
БЧ		1	19/197-ГМО.И-28.00.001	Лист $\frac{10\ ГОСТ\ 19903-74}{Ст3\ ГОСТ\ 380-94}$		
				(150х150) h14	1	1,77 кг
БЧ		2	19/197-ГМО.И-28.00.003	Арматура Ø12 S500 СТБ 1704-2012		
				l=200 h14	4	0,18 кг

Перв. примен.

Справ. №

Подп. и дата

Инв. № дубл.

Взам. инв. №

Подп. и дата

Инв. № подл.

Изм.	Лист	№ докум.	Подп.	Дата
Разраб.		Коревицкий		11.2019
Пров.		Коревицкий		11.2019
Н.контр.		Гатилло		12.2019
Утв.		Смирнов		12.2019

19/197-ГМО.И-28.00.000

Закладная Мн1

Лит.	Лист	Листов
	1	1

НПООО "Малая энергетика"

19/197-ГМО.И-28.00.000 СБ

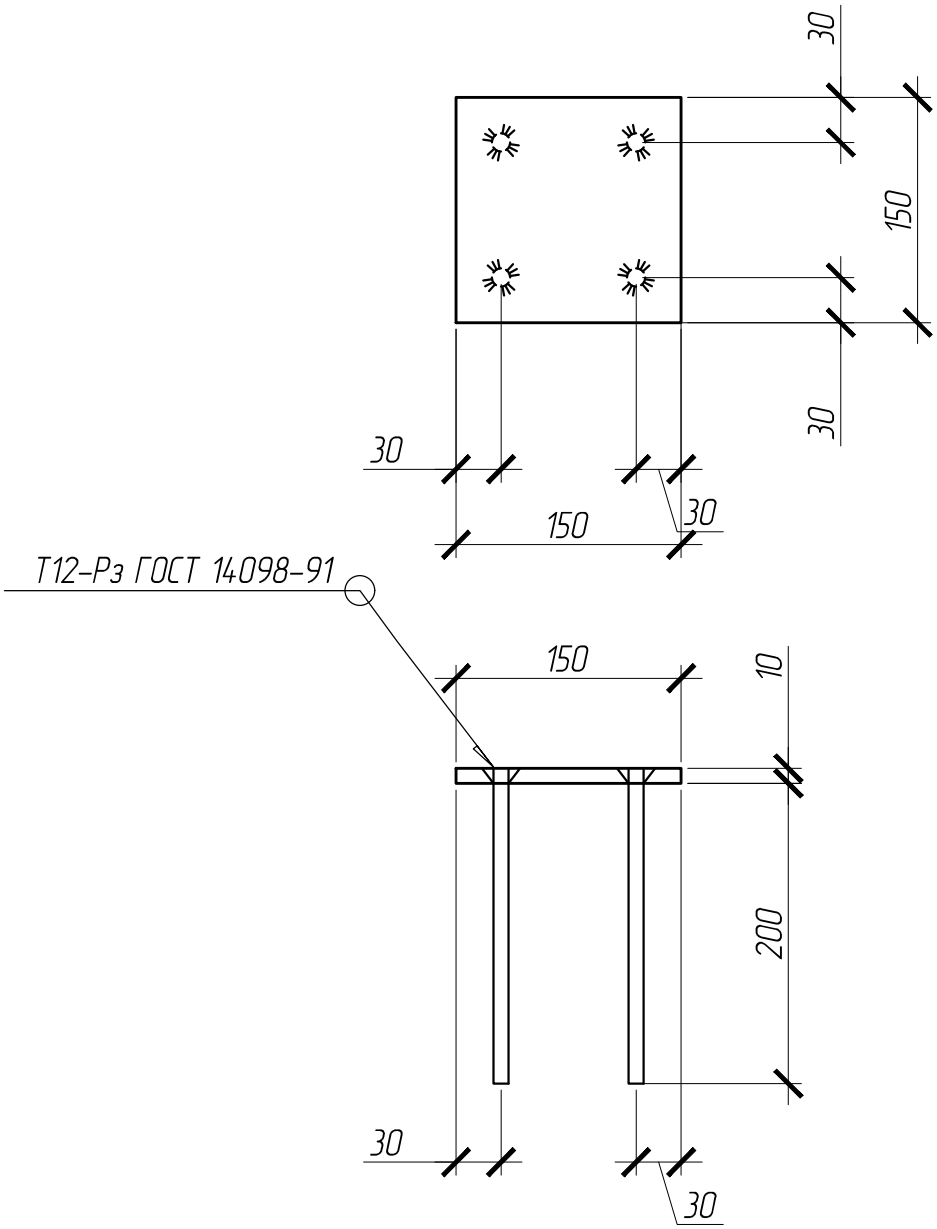

1. * Размеры для справок.
2. H14, h14, ±JT14/2.
3. Сварные швы выполнить полуавтоматической сваркой по ГОСТ 14771 в защитной смеси газов Ar+CO_2.

Изм.	Лист	№ докум.	Подп.	Дата	19/197-ГМО.И-28.00.000 СБ		
Разраб.		Коревицкий		11.2019	Закладная Мн1	Лит.	Масса: 2,6	Масштаб: 1:5
Пров.		Коревицкий		11.2019	Сборочный чертеж	Лист	Листов 1
Т.контр.						НПООО "Малая энергетика"	
Н.контр.		Гатилло		11.2019			
Утв.		Смирнов		11.2019			

Перв. примен. | Справ. № | Подп. и дата | Инв. № дубл. | Взам. инв. № | Подп. и дата | Инв. № подл.

Копировал | Формат А4

Формат	Зона	Поз.	Обозначение	Наименование	Кол.	Примечание
				Документация		
А4			19/197-ГМО.И-29.00.000 СБ	Сборочный чертеж		
				Детали		
БЧ		1	19/197-ГМО.И-29.00.001	Ребро		
				Лист $\frac{4\ ГОСТ\ 19903-74}{Ст3\ ГОСТ\ 380-94}$		
				(625x40) h14	2	0,8
БЧ		2	19/197-ГМО.И-29.00.002	Ребро		
				Лист $\frac{4\ ГОСТ\ 19903-74}{Ст3\ ГОСТ\ 380-94}$		
				(542x40) h14	2	0,7
БЧ		3	19/197-ГМО.И-29.00.003	Ручка		
				Круг $\frac{10\ ГОСТ\ 2590-88}{Ст3\ ГОСТ\ 535-88}$		
				L=470 h14	2	0,1
БЧ		4	19/197-ГМО.И-29.00.004	Настил просечено-вытяжной №508		
				Лист ПВ 508x700x685		
				(700x685) h14	1	10

Перв. примен. | Справ. № | Подп. и дата | Инв. № дубл. | Взам. инв. № | Подп. и дата | Инв. № подл.

Изм.	Лист	№ докум.	Подп.	Дата
Разраб.		Коревицкий		11.2019
Пров.		Коревицкий		11.2019
Н.контр.		Гатилло		11.2019
Утв.		Смирнов		11.2019

19/197-ГМО.И-29.00.000

Щит Щ-1

Лит.	Лист	Листов
	1	1

НПООО "Малая энергетика"

Формат А4

19/197-ГМО.И-29.00.000 СБ

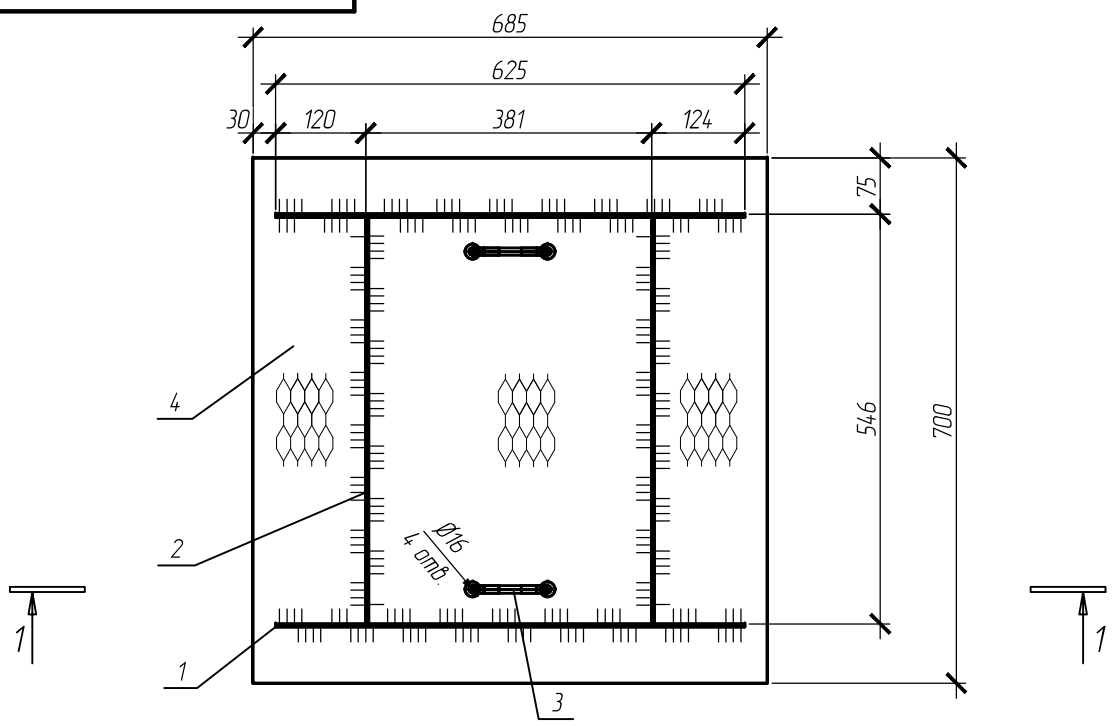

1–1
М1:5

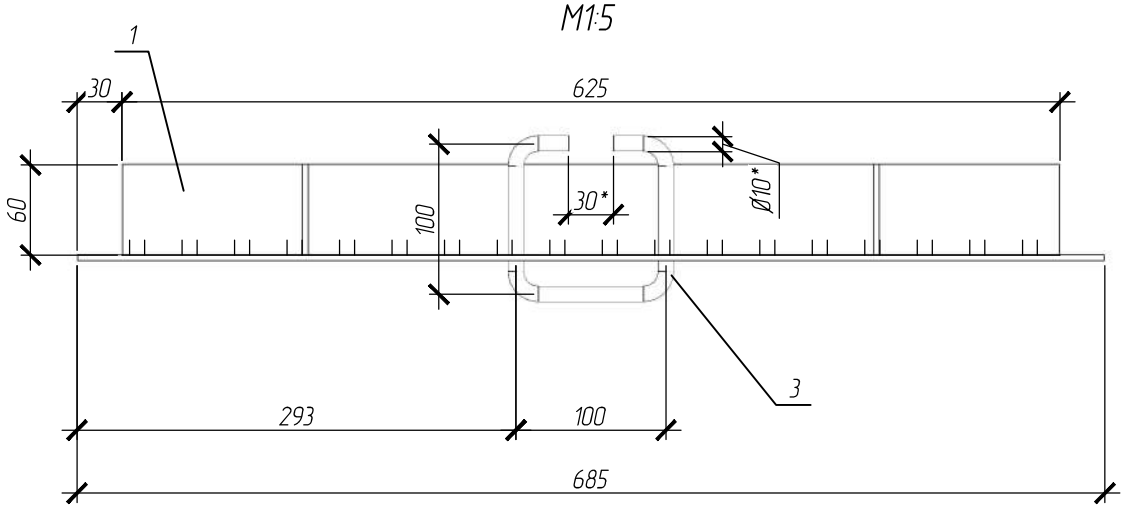

1. * Размеры для справок.
2. Сварка электродом Э-42А ГОСТ 9467-75. Допускается сварка в среде углекислого газа проволокой Св-08Г2С ГОСТ 2246-70. Контроль швов визуальный.
3. Неуказанные предельные отклонения размеров по ±IT14/2.
4. Металлоконструкции окрасить 3-мя слоями сополимер КОРС (краской ХС-720, эмалью ХС-710) по грунтовке ХС-010 ГОСТ 9355-81 – 1 слой.

Изм.	Лист	№ докум.	Подп.	Дата	19/197-ГМО.И-29.00.000 СБ		
Разраб.		Коревицкий		11.2019	Щит Щ-1	Лит.	Масса: 13,2 / Масштаб: 1:10
Пров.		Коревицкий		11.2019			
Т.контр.					Сборочный чертеж	Лист	Листов 1
Н.контр.		Гатилло		11.2019	НПООО "Малая энергетика"		
Утв.		Смирнов		11.2019			

Перв. примен. | Справ. № | Подп. и дата | Инв. № дубл. | Взам. инв. № | Подп. и дата | Инв. № подл.

Копировал | Формат А4

Формат	Зона	Поз.	Обозначение	Наименование	Кол.	Примечание
				Документация		
А4			19/197-ГМО.И-30.00.00080	Чертеж общего вида		
А3			19/197-ГМО.И-30.00.000 СБ	Сборочный чертеж		
				Детали		
А4		1	19/197-ГМО.И-30.00.001	Плита нижняя	1	
А4		2	19/197-ГМО.И-30.00.002	Плита верхняя	1	
Б4		3	19/197-ГМО.И-30.00.003	Стояк		
				Труба 180х8 ГОСТ 8732-78		
				L=790 h14	1	26,8
А4		4	19/197-ГМО.И-30.00.004	Ребро	4	
А4		5	19/197-ГМО.И-30.00.005	Ребро	6	
А4		6	19/197-ГМО.И-30.00.006	Ребро	4	
А4		7	19/197-ГМО.И-30.00.007	Ребро	2	
Б4		8	19/197-ГМО.И-30.00.008	Опора		
				Швеллер $\frac{№22\ ГОСТ\ 8240-89}{Ст3\ ГОСТ\ 380-94}$		
				L=2300 h14	2	48,3
				Стандартные изделия		
Б4		9		Болт М16х70 ГОСТ 7798-70	6	
Б4		10		Гайка М16 ГОСТ 5915-70	6	
Б4		11		Шайба М16 ГОСТ 11371-78	6	

Перв. примен. | Справ. № | Подп. и дата | Инв. № дубл. | Взам. инв. № | Подп. и дата | Инв. № подл.

Изм.	Лист	№ докум.	Подп.	Дата	19/197-ГМО.И-30.00.000			
Разраб.		Коревицкий		11.2019	Колонка привода затвора ГЭС	Лит.	Лист 1	Листов 1
Пров.		Коревицкий		11.2019		НПООО "Малая энергетика"		
Н.контр.		Гатилло		11.2019				
Утв.		Смирнов		11.2019				

Перв. примен. | Справ. № | Подп. и дата | Инв. № дубл. | Взам. инв. № | Подп. и дата | Инв. № подл.

19/197-ГМО.И-30.00.00080

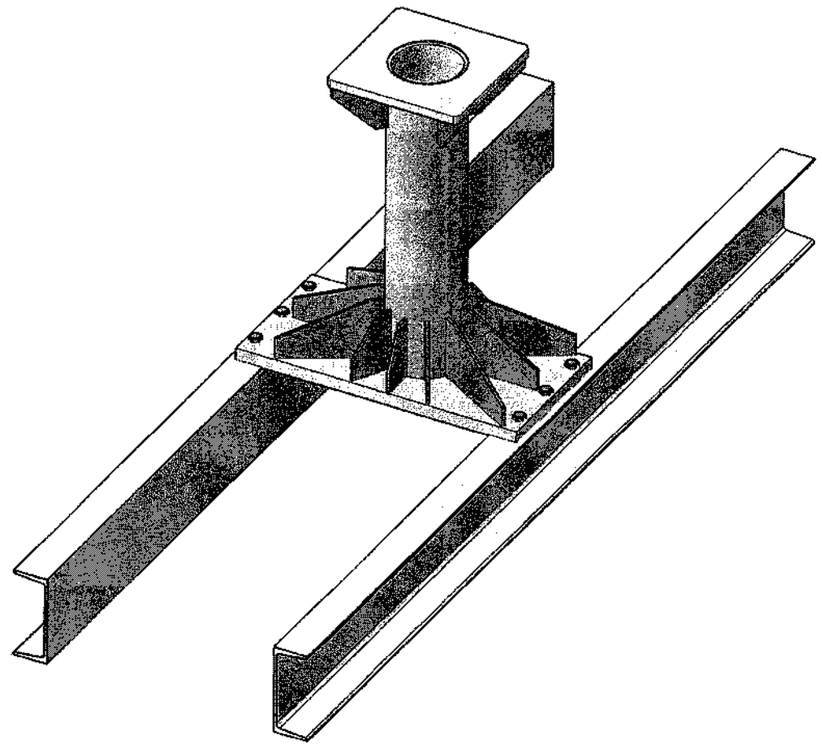

Изм.	Лист	№ докум.	Подп.	Дата	19/197-ГМО.И-30.00.000ВО			
Разраб.		Коревицкий		11.2019	Колонка привода затвора ГЭС Чертеж общего вида	Лит.	Масса 199	Масштаб 1:20
Пров.		Коревицкий		11.2019		Лист	Листов 1	
Т.контр.						НПООО "Малая энергетика"		
Н.контр.		Гатилло		11.2019				
Утв.		Смирнов		11.2019				

Копировал | Формат А4

19/197-ГМО.И-30.00.000 СБ

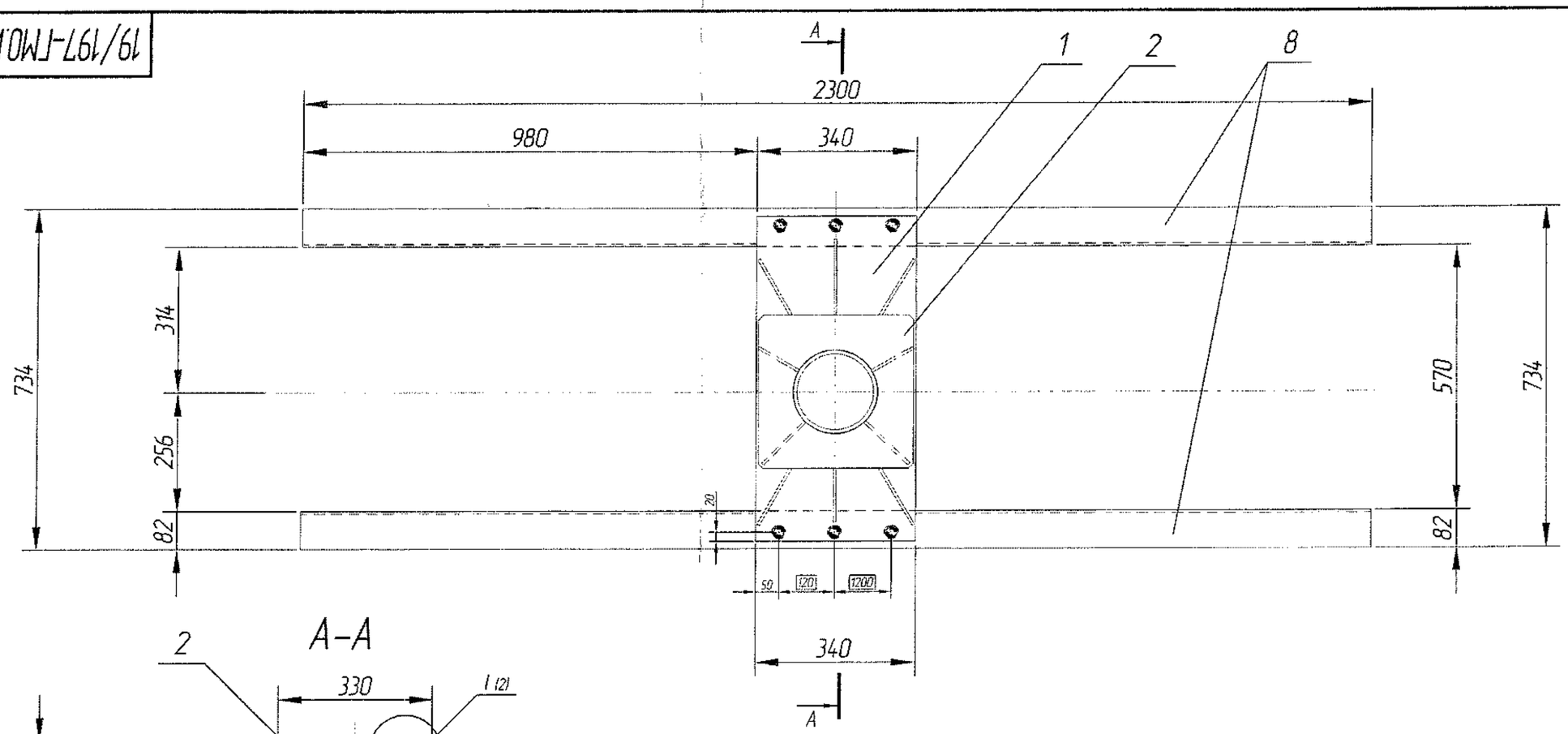

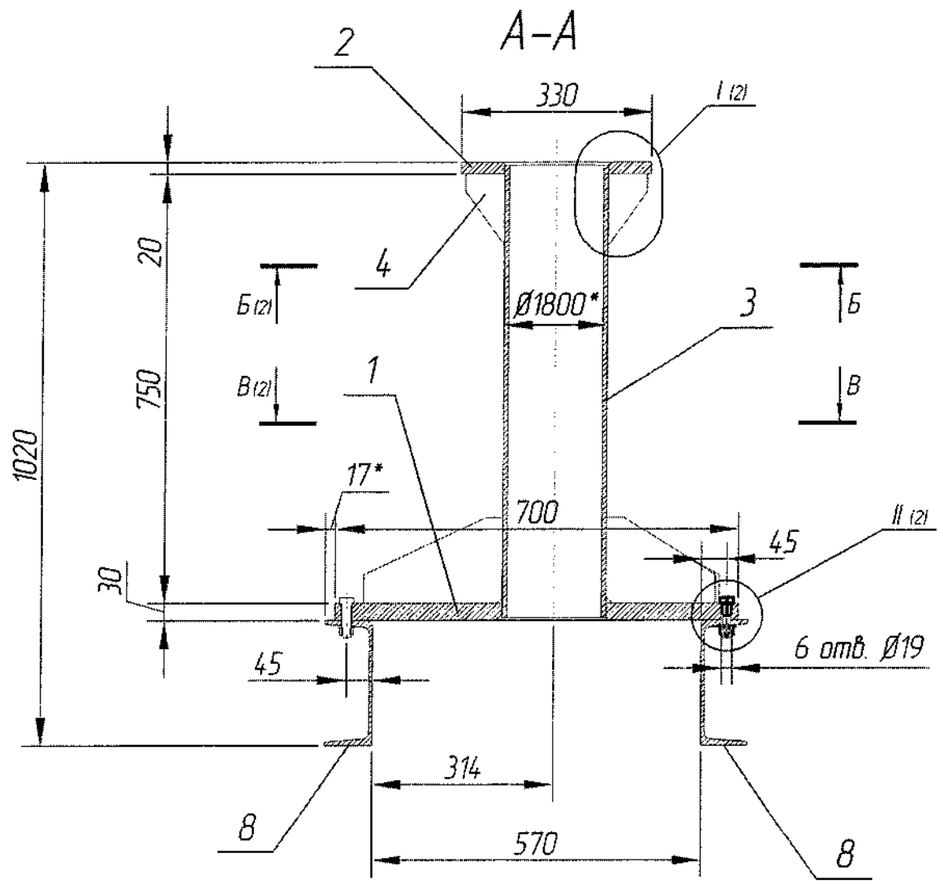

1. * Размеры для справок.
2. Сварка электродом Э-42А ГОСТ 9467-75. Допускается сварка в среде углекислого газа проволокой Св-08Г2С ГОСТ 2246-70. Контроль швов визуальный.
3. Сварку вести швом Т3- 4 по периметру прелегаия свариваемых деталей, кроме швов указанных на чертеже (и разумеется кроме нижней плиты на болтовом соединении).
4. Неуказанные предельные отклонения размеров по ±IT14/2.
5. Металлоконструкции окрасить 3-мя слоями сополимер КОРС (краской ХС-720, эмалью ХС-710) по грунтовке ХС-010 ГОСТ 9355-81 - 1 слой.

Изм.	Лист	№ докум.	Подп.	Дата	19/197-ГМО.И-30.00.000 СБ			
Разраб		Коревницкий		11.2019	Колонка привода затвора ГЭС Сборочный чертеж	Лит.	Масса	Масштаб
Пров		Коревницкий		11.2019			199	1:10
Т.контр.						Лист 2	Листов 1	
Н.контр.		Гатилло		11.2019	НПООО "Малая энергетика"			
Утв.		Смирнов		11.2019				

Перв. примен. | Справ. № | Подп. и дата | Инв. № дубл. | Взам. инв. № | Подп. и дата | Инв. № подл.

Копировал | Формат А3

19/197-ГМО.И-30.00.000 СБ

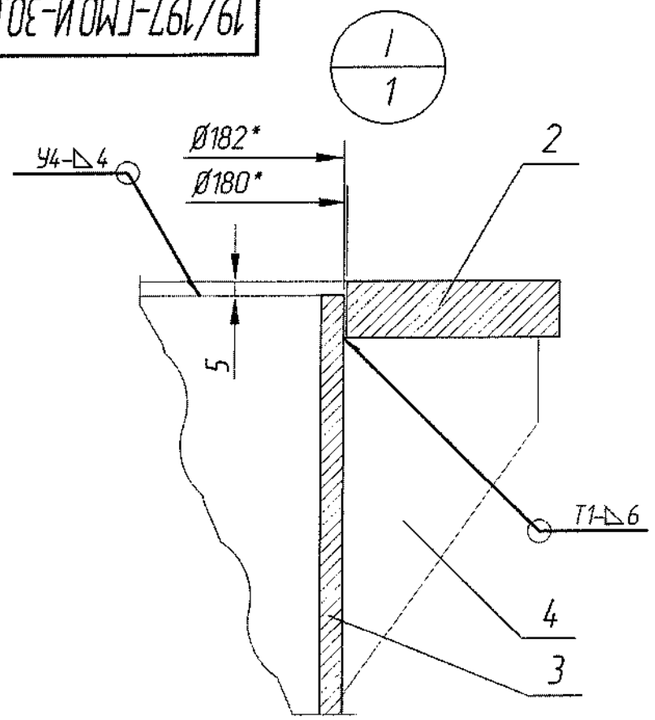

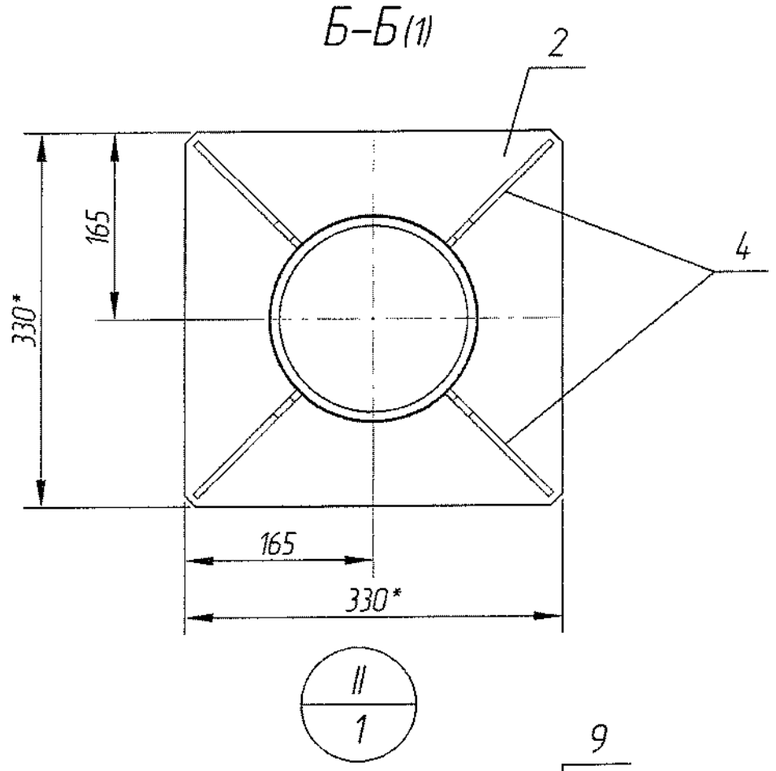

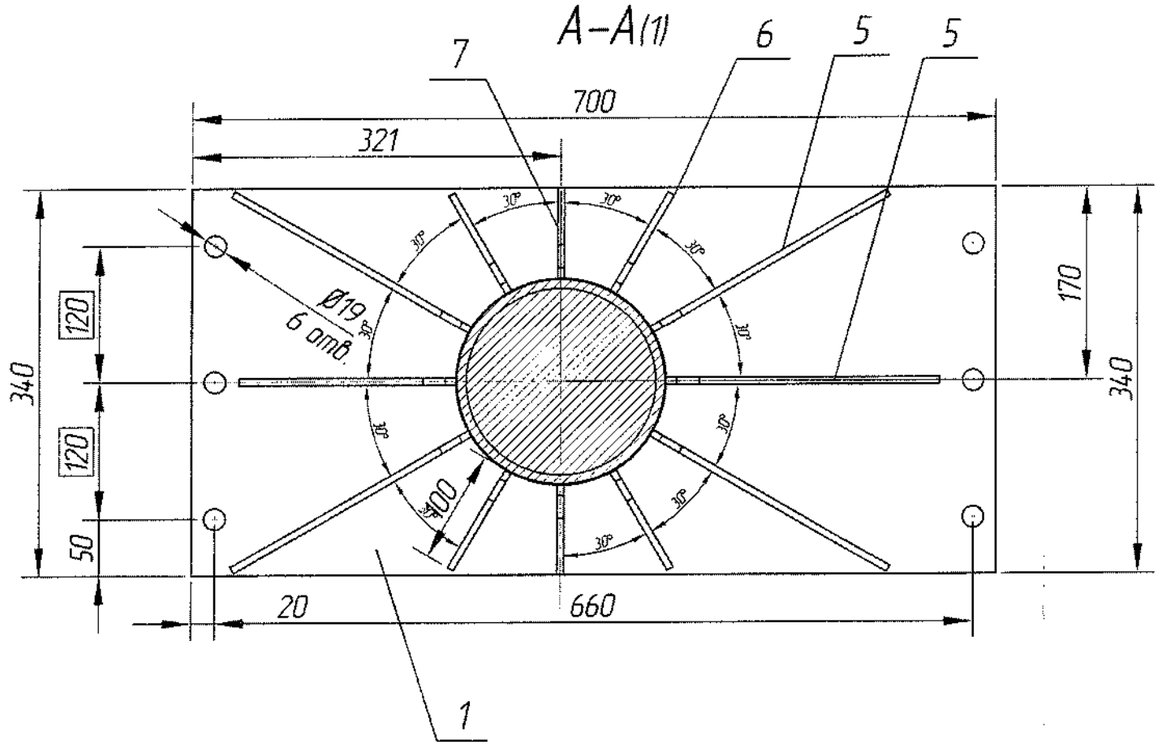

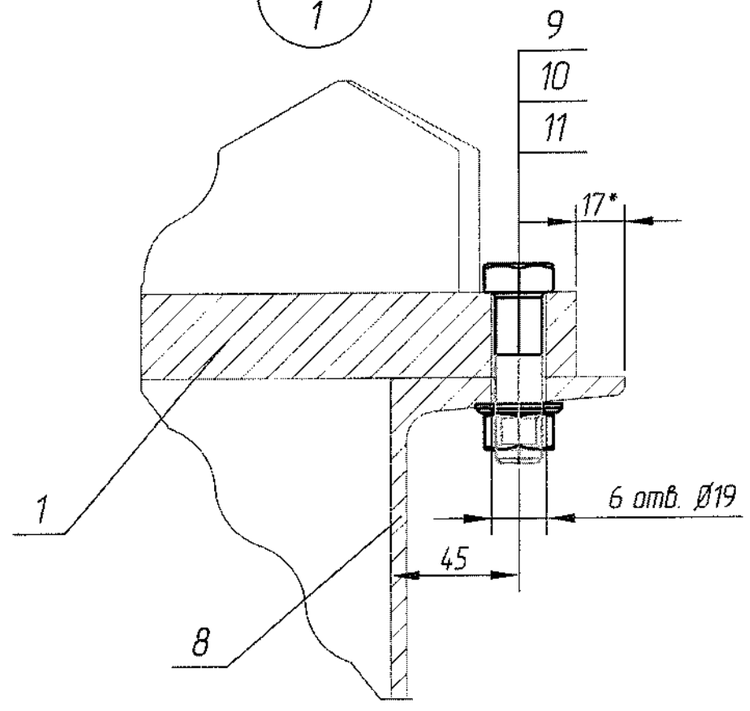

Изм	Лист	№ докум	Подп	Дата	19/197-ГМО.И-30.00.000 СБ	Лист 2

Копировал Формат А3

Перв. примен. | Справ. № | Подп. и дата | Инв. № дубл. | Взам. инв. № | Подп. и дата | Инв. № подл.

19/197-ГМО.И-30.00.001

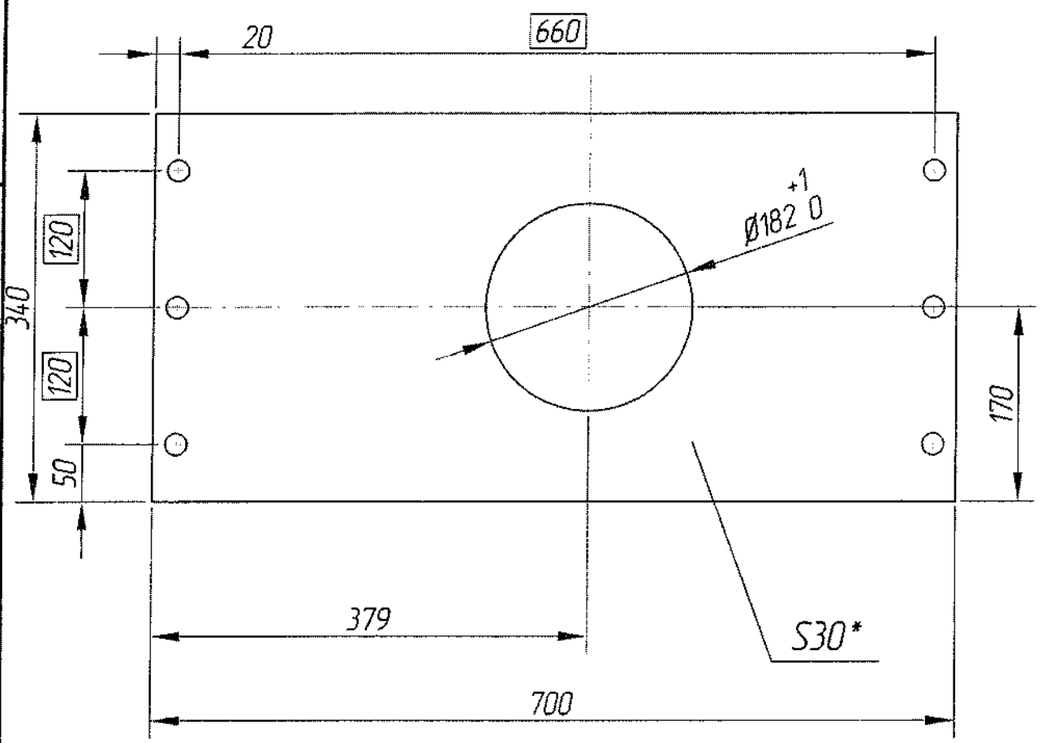

1. * Размеры для справок.
2. H14, h14, ±JT14/2.

Изм	Лист	№ докум.	Подп.	Дата	19/197-ГМО.И-30.00.001		
Разраб.		Коревицкий		11.2019	Плита нижняя	Лит.	Масса 49,5	Масштаб 1:5
Пров.		Коревицкий		11.2019		Лист	Листов 1
Т.контр.							
Н.контр.		Гатилло		11.2019	Лист 30 ГОСТ 19903-74 Ст3 ГОСТ 380-94	НПООО "Малая энергетика"
Утв.		Смирнов		11.2019		

Перв. примен. | Справ. № | Подп. и дата | Инв. № дубл. | Взам. инв. № | Подп. и дата | Инв. № подл.

Копировал | Формат А4

19/197-ГМО.И-30.00.002

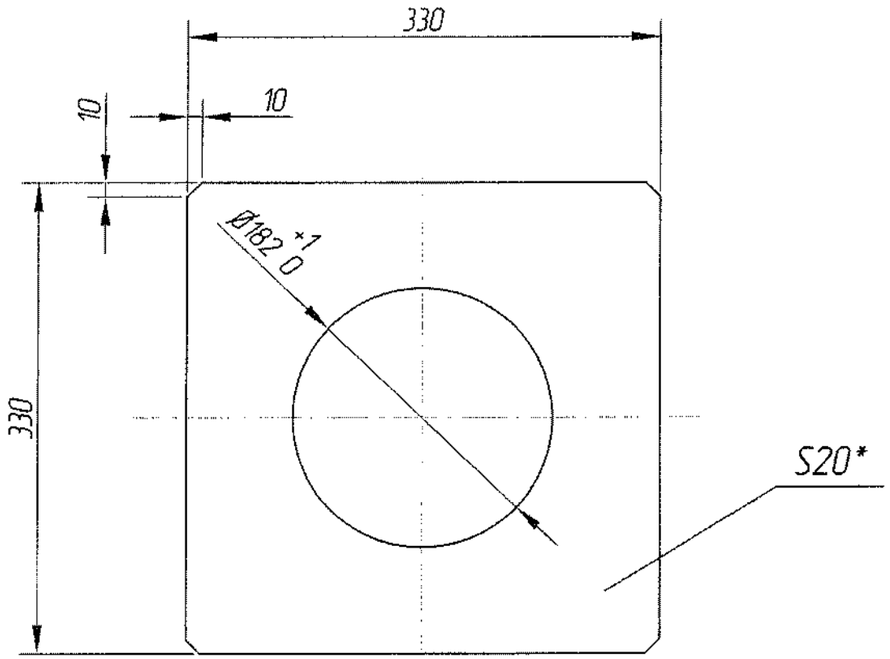

1. * Размеры для справок.
2. H14, h14, ±JT14/2.

Изм	Лист	№ докум.	Подп.	Дата	19/197-ГМО.И-30.00.002		
Разраб.		Коревицкий		12.2019	Плита верхняя	Лит.	Масса 13,0	Масштаб 1:4
Пров.		Коревицкий		12.2019		Лист	Листов 1
Т.контр.							
Н.контр.		Гатилло		11.2019	Лист 20 ГОСТ 19903-74 Ст3 ГОСТ 380-94	НПООО "Малая энергетика"
Утв.		Смирнов		11.2019		

Перв. примен. | Справ. № | Подп. и дата | Инв. № дубл. | Взам. инв. № | Подп. и дата | Инв. № подл.

Копировал | Формат А4

19/197-ГМО.И-30.00.006

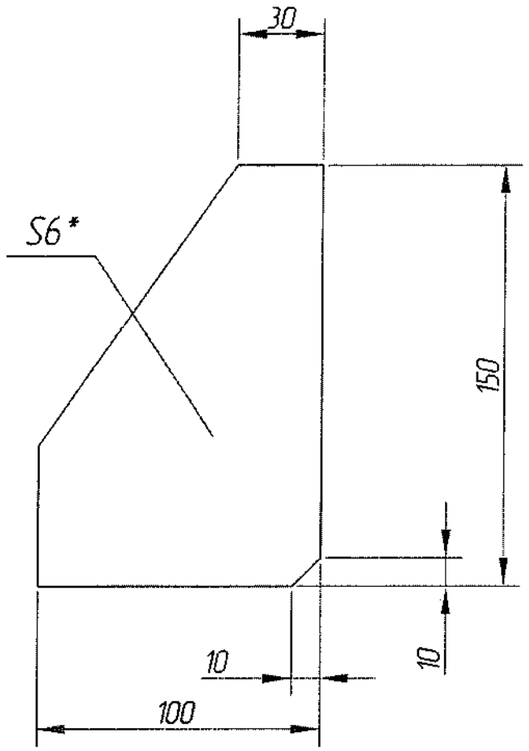

1. * Размеры для справок.
2. H14, h14, ±JT14/2.

Изм.	Лист	№ докум.	Подп.	Дата	19/197-ГМО.И-30.00.006		
Разраб.		Коревицкий		11.2019	Ребро	Лит.	Масса: 0,5 / Масштаб: 1:2
Пров.		Коревицкий		11.2019		Лист	Листов: 1
Т.контр.							
Н.контр.		Гатилло		11.2019	Лист 6 ГОСТ 19903-74 / Ст3 ГОСТ 380-94	НПООО "Малая энергетика"	
Утв.		Смирнов		11.2019		Формат А4	

Перв. примен. | Справ. № | Подп. и дата | Инв. № дубл. | Взам. инв. № | Подп. и дата | Инв. № подл.

Копировал | Формат А4

19/197-ГМО.И-30.00.007

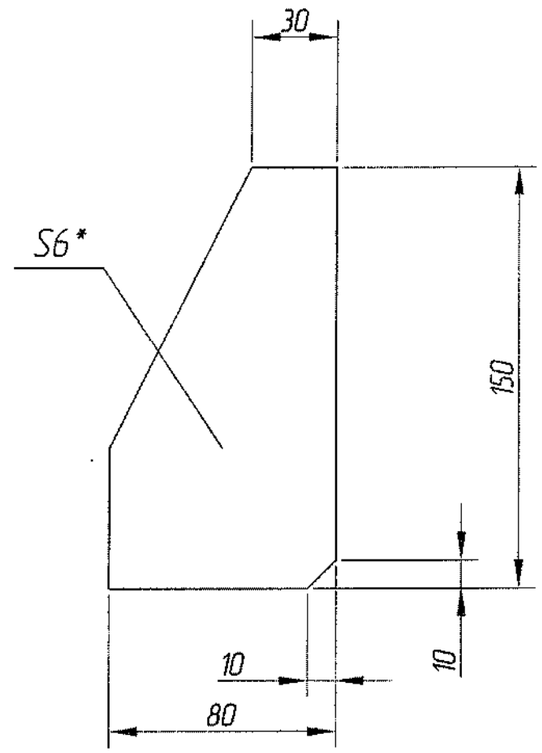

1. * Размеры для справок.
2. H14, h14, ±JT14/2.

Изм.	Лист	№ докум.	Подп.	Дата	19/197-ГМО.И-30.00.007		
Разраб.		Коревицкий		11.2019	Ребро	Лит.	Масса: 0,4 / Масштаб: 1:2
Пров.		Коревицкий		11.2019		Лист	Листов: 1
Т.контр.							
Н.контр.		Гатилло		11.2019	Лист 6 ГОСТ 19903-74 / Ст3 ГОСТ 380-94	НПООО "Малая энергетика"	
Утв.		Смирнов		11.2019			

Перв. примен. | Справ. № | Подп. и дата | Инв. № дубл. | Взам. инв. № | Подп. и дата | Инв. № подл.

Копировал | Формат А4

19/197-ГМО.И-30.00.004

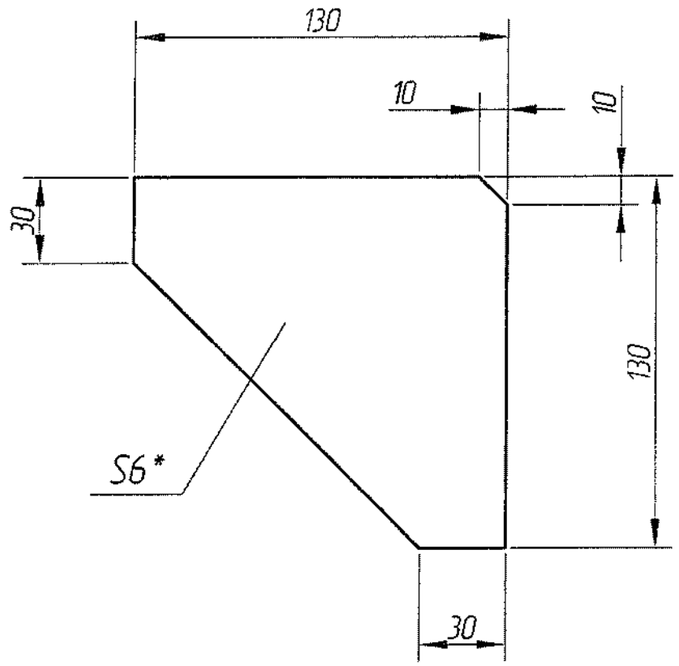

1. * Размеры для справок.
2. H14, h14, ±JT14/2.

Изм.	Лист	№ докум.	Подп.	Дата	19/197-ГМО.И-30.00.004		
Разраб.		Коревицкий		11.2019	Ребро	Лит.	Масса: 0,6 / Масштаб: 1:2
Пров.		Коревицкий		11.2019		Лист	Листов 1
Т.контр.							
Н.контр.		Гатилло		11.2019	Лист 6 ГОСТ 19903-74 / Ст3 ГОСТ 380-94	НПООО "Малая энергетика"	
Утв.		Смирнов		11.2019			

Перв. примен. | Справ. № | Подп. и дата | Инв. № дубл. | Взам. инв. № | Подп. и дата | Инв. № подл.

Копировал | Формат А4

19/197-ГМО.И-30.00.005

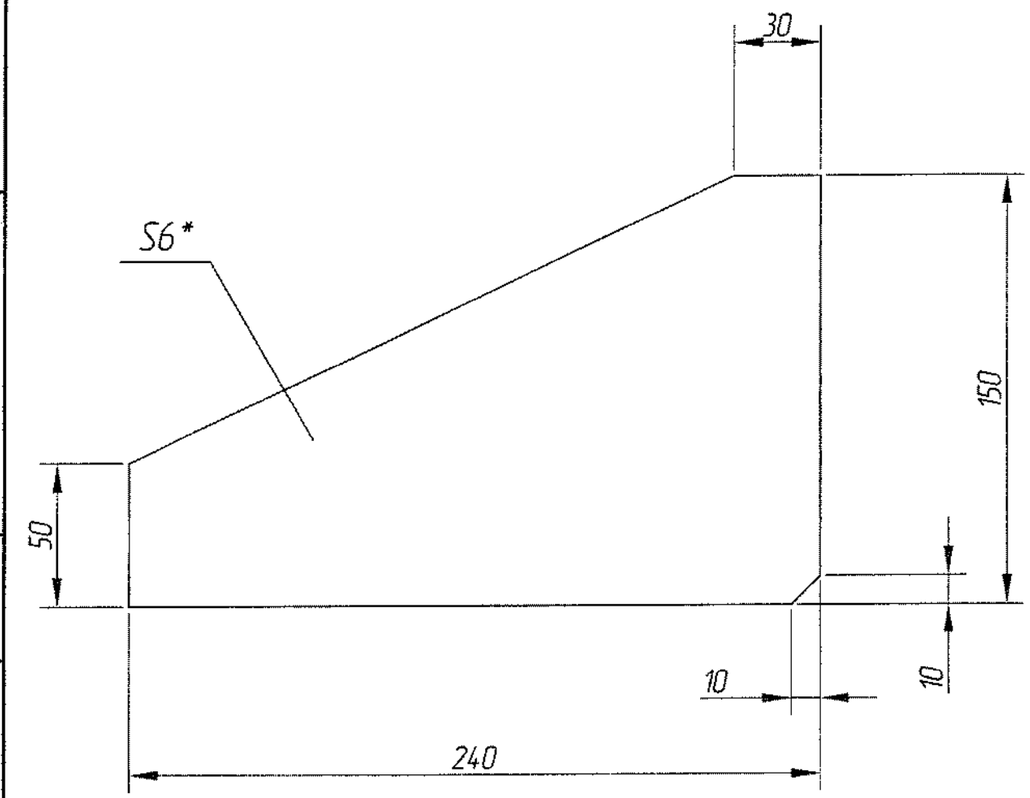

1. * Размеры для справок.
2. H14, h14, ±JT14/2.

Изм.	Лист	№ докум.	Подп.	Дата	19/197-ГМО.И-30.00.005		
Разраб.		Коревицкий		11.2019	Ребро	Лит.	Масса: 1,2 / Масштаб: 1:2
Пров.		Коревицкий		11.2019		Лист	Листов 1
Т.контр.							
Н.контр.		Гатилло		11.2019	Лист 6 ГОСТ 19903-74 / Ст3 ГОСТ 380-94	НПООО "Малая энергетика"	
Утв.		Смирнов		11.2019			

Перв. примен. | Справ. № | Подп. и дата | Инв. № дубл. | Взам. инв. № | Подп. и дата | Инв. № подл.

Копировал | Формат А4

Формат	Зона	Поз.	Обозначение	Наименование	Кол.	Примечание
				Документация		
А4			19/197-ГМО.И-31.00.000 СБ	Сборочный чертеж		
				Детали		
Б4		1	19/197-ГМО.И-31.00.001	Швеллер №12 ГОСТ 8240-89 / Ст3пс ГОСТ 380-94		
				L=1700 h14	2	17,7
Б4		2	19/197-ГМО.И-31.00.002	Уголок 70х70х4.5 ГОСТ 8509-93 / Ст3пс ГОСТ 380-94		
				L=600 h14	2	2,9
Б4		3	19/197-ГМО.И-31.00.003	Лист 4 ГОСТ 19903-74 / Ст3пс ГОСТ 16523-97		
				(600х90) h14	2	1,7
Б4		4	19/197-ГМО.И-31.00.004	Настил просечено-вытяжной №508		
				Лист ПВ 508х700х685		
				(700х1400) h14	1	20,5
А4		5	19/197-ГМО.И-31.00.005	Кронштейн	2	0,3

Перв. примен.

Справ. №

Подп. и дата

Инв. № дубл.

Взам. инв. №

Подп. и дата

Инв. № подл.

Изм.	Лист	№ докум.	Подп.	Дата
Разраб.		Коревицкий		11.2019
Пров.		Коревицкий		11.2019
Н.контр.		Гатилло		12.2019
Утв.		Смирнов		12.2019

19/197-ГМО.И-31.00.000

Площадка Пл-1

Лит.	Лист	Листов

НПООО "Малая энергетика"

19/197-ГМО.И-31.00.000 СБ

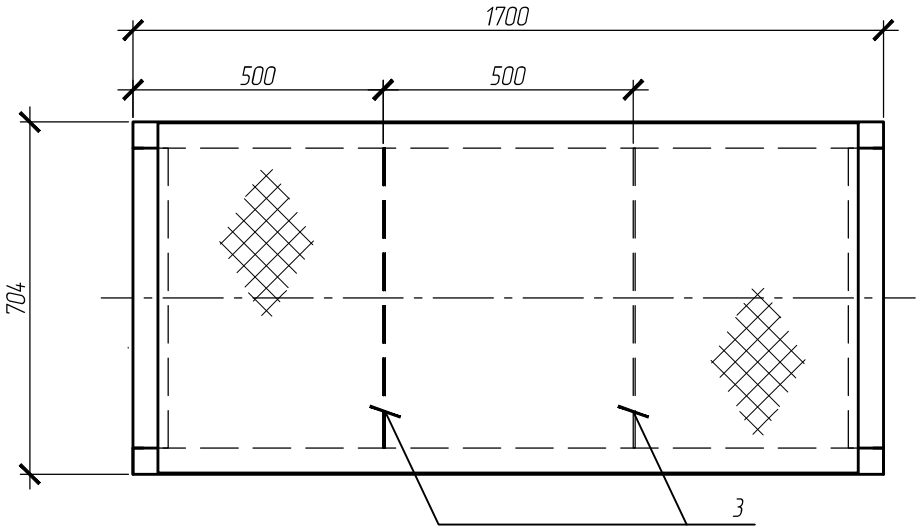

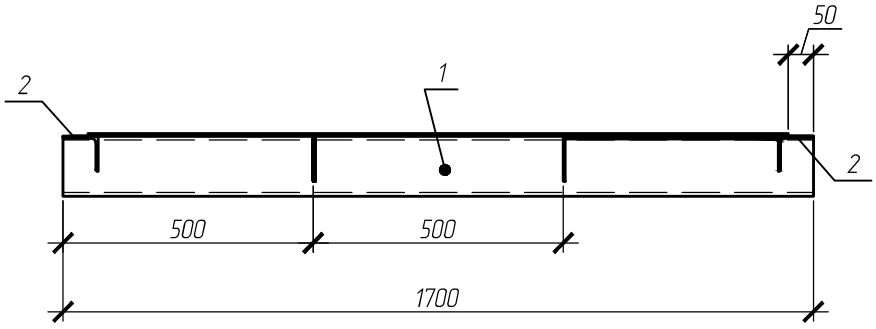

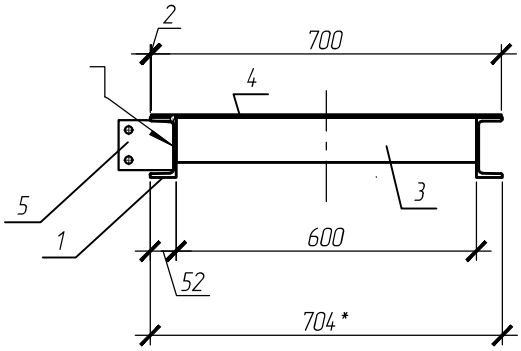

1. * Размеры для справок.
2. Сварка электродом Э-42А ГОСТ 9467-75. Допускается сварка в среде углекислого газа проволокой Св-08Г2С ГОСТ 2246-70. Контроль швов визуальный.
3. Неуказанные предельные отклонения размеров по ±IT14/2.
4. Металлоконструкции окрасить 3-мя слоями сополимер КОРС (краской ХС-720, эмалью ХС-710) по грунтовке ХС-010 ГОСТ 9355-81 – 1 слой.

Изм.	Лист	№ докум.	Подп.	Дата
Разраб.		Коревицкий		11.2019
Пров.		Коревицкий		11.2019
Т.контр.				
Н.контр.		Гатилло		12.2019
Утв.		Смирнов		12.2019

19/197-ГМО.И-31.00.000 СБ

Площадка Пл-1

Сборочный чертеж

Лит.	Масса	Масштаб
	42,8	1:15

Лист | Листов

НПООО "Малая энергетика"

Перв. примен. | Справ. № | Подп. и дата | Инв. № дубл. | Взам. инв. № | Подп. и дата | Инв. № подл.

Копировал | Формат А4

19/197-ГМО.И-31.00.005

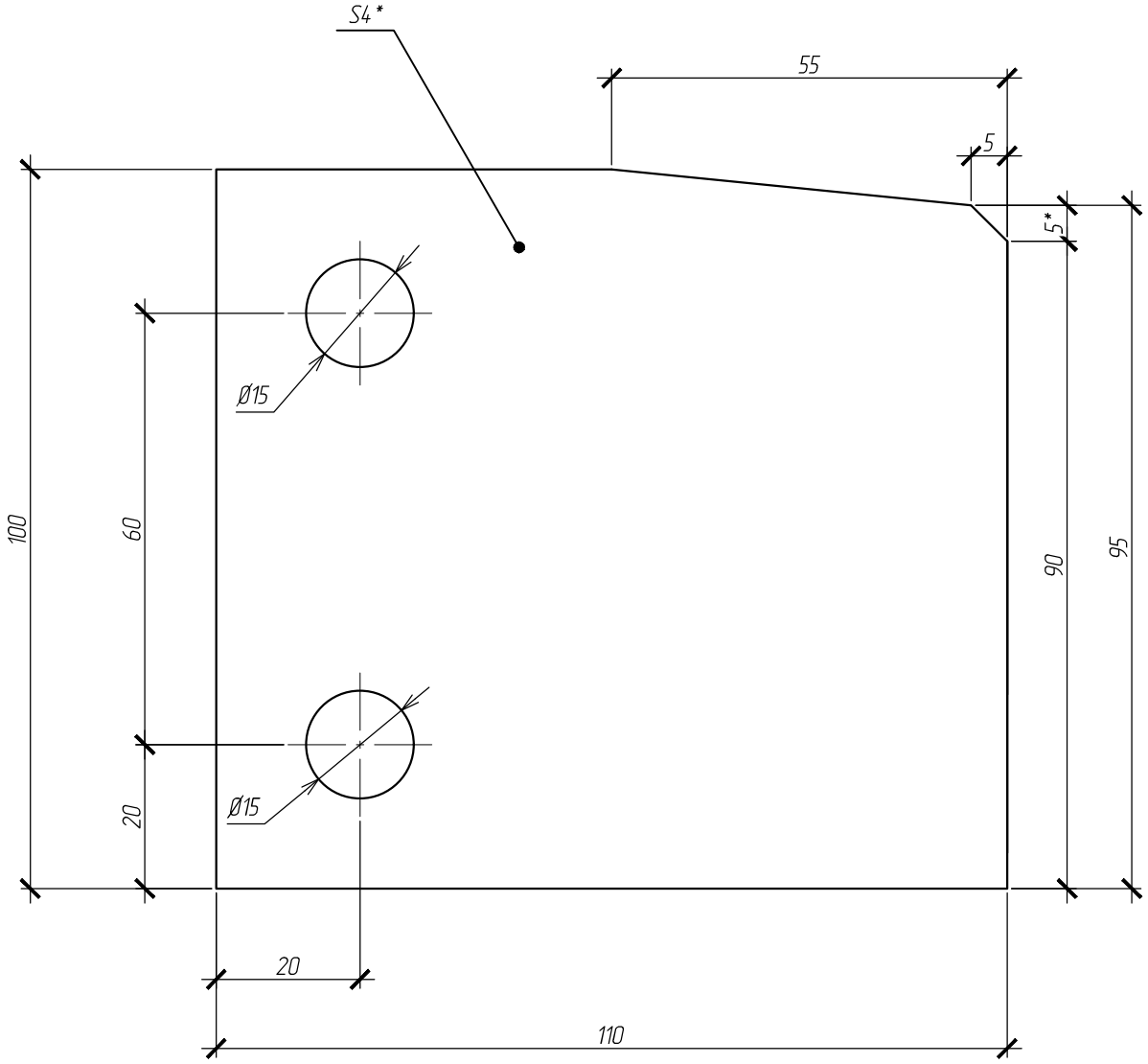

1. Размеры для справок.

2. Неуказанные предельные отклонения размеров по ±IT14/2.

Изм.	Лист	№ докум.	Подп.	Дата	19/197-ГМО.И-31.00.005		
Разраб.		Коревицкий		12.2019	Кронштейн	Лит.	Масса: 0,3 / Масштаб: 1:1
Пров.		Коревицкий		12.2019		Лист 1	Листов 1
Т.контр.							
Н.контр.		Гатилло		12.2019	Лист 4 ГОСТ 19903-74 / Ст3пс ГОСТ 16523-97	НПООО "Малая энергетика"	
Утв.		Смирнов		12.2019			

Перв. примен. | Справ. № | Подп. и дата | Инв. № дубл. | Взам. инв. № | Подп. и дата | Инв. № подл.

Копировал | Формат А4

Формат	Зона	Поз.	Обозначение	Наименование	Кол.	Примечание
				Документация		
А4			19/197-ГМО.И-32.00.000СБ	Сборочный чертеж		
				Детали		
Б4		1	19/197-ГМО.И-32.00.001	Уголок $\frac{70x70x5\ ГОСТ\ 8509-93}{Ст3пс\ ГОСТ\ 380-94}$		
				L=1400 h14	2	8,1
Б4		2	19/197-ГМО.И-32.00.002	Круг $\frac{20\ ГОСТ\ 2590-88}{Ст3пс\ ГОСТ\ 535-88}$		
				L=660 h14	6	1,6
Б4		3	19/197-ГМО.И-32.00.003	Лист $\frac{4\ ГОСТ\ 19903-74}{Ст3пс\ ГОСТ\ 16523-97}$		
				(80x80) h14	2	0,2

Перв. примен.

Справ. №

Подп. и дата

Инв. № дубл.

Взам. инв. №

Подп. и дата

Инв. № подл.

Изм.	Лист	№ докум.	Подп.	Дата
Разраб.		Коревицкий		12.2019
Пров.		Коревицкий		12.2019
Н.контр.		Гатилло		12.2019
Утв.		Смирнов		12.2019

19/197-ГМО.И-32.00.000

Стремянка Стр1

Лит.	Лист	Листов

НПООО "Малая энергетика"

Копировал

Формат А4

19/197-ГМО.И-32.00.000СБ

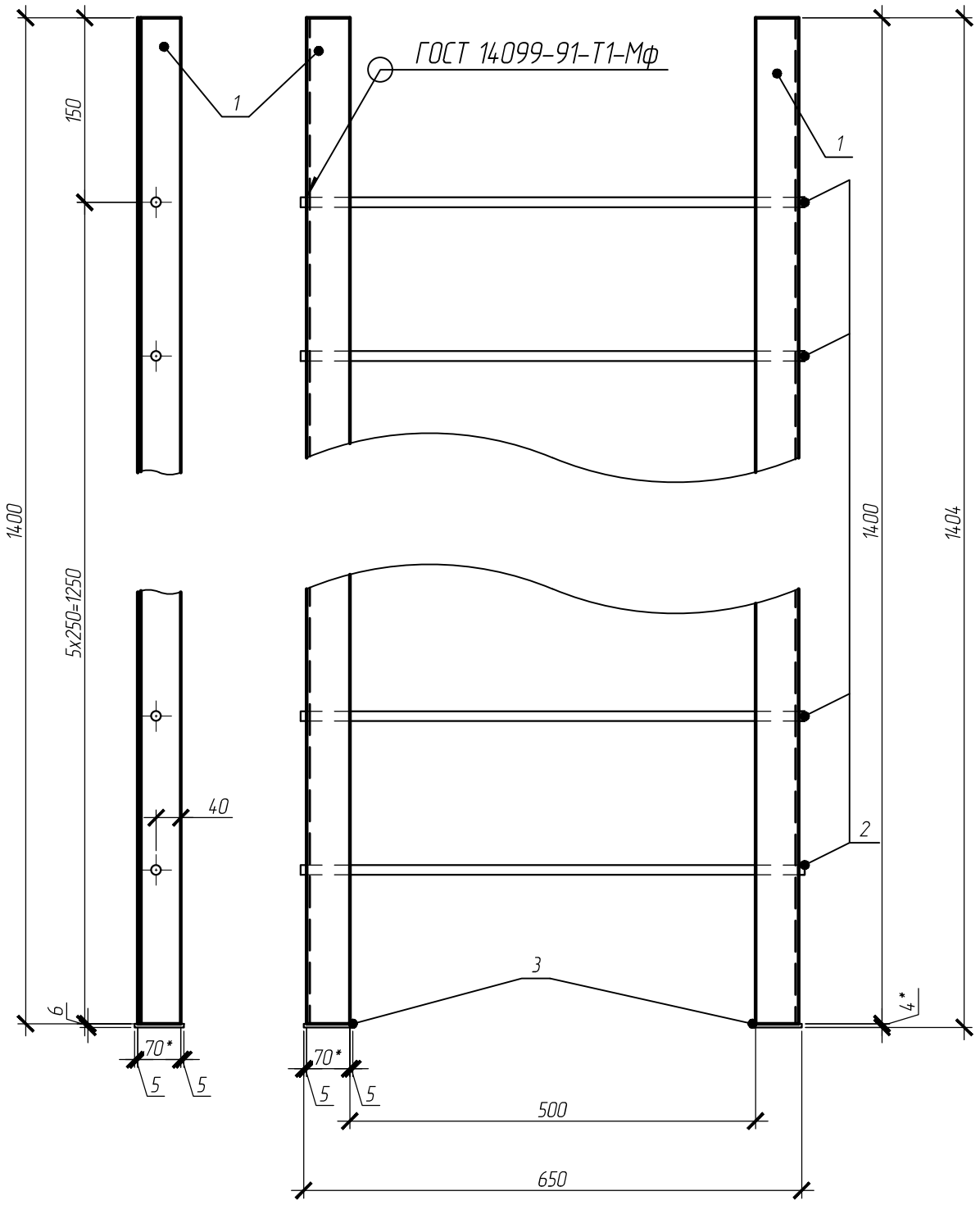

1. * Размеры для справок. Неуказанные предельные отклонения размеров по ±IT14/2.
2. Сварка электродом Э-42А ГОСТ 9467-75. Допускается сварка в среде углекислого газа проволокой Св-08Г2С ГОСТ 2246-70. 3.
3. Металлоконструкции окрасить эмалью ХВ-785 по ГОСТ 7313-75 – 2 слоя по грунтовке ХС-010 ГОСТ 9355-81 – 1 слой.

Изм.	Лист	№ докум.	Подп.	Дата
Разраб.		Коревицкий		12.2019
Пров.		Смирнов		12.2019
Т.контр.				
Н.контр.		Гатилло		12.2019
Утв.		Смирнов		12.2019

19/197-ГМО.И-32.00.000СБ

Стремянка Стр 1

Сборочный чертеж

Лит.	Масса	Масштаб
	26,2	1:10
Лист	Листов	

НПООО "Малая энергетика"

Перв. примен. | Справ. № | Подп. и дата | Инв. № дубл. | Взам. инв. № | Подп. и дата | Инв. № подл.

Копировал | Формат А4

Формат	Зона	Поз.	Обозначение	Наименование	Кол.	Примечание
				Документация		
А4			19/197-ГМО.И-33.00.000СБ	Сборочный чертеж		
				Детали		
Б4		1	19/197-ГМО.И-33.00.001	Уголок $\frac{50x50x5\ ГОСТ\ 8509-93}{Ст3пс\ ГОСТ\ 380-94}$		
				L=1095 h14	2	4,1
Б4		2	19/197-ГМО.И-33.00.002	Уголок $\frac{50x50x5\ ГОСТ\ 8509-93}{Ст3пс\ ГОСТ\ 380-94}$		
				L=1700 h14	1	6,4
Б4		3	19/197-ГМО.И-33.00.003	Уголок $\frac{25x25x3\ ГОСТ\ 8509-93}{Ст3пс\ ГОСТ\ 380-94}$		
				L=1700 h14	1	2,2
Б4		4	19/197-ГМО.И-33.00.004	Лист $\frac{4\ ГОСТ\ 19903-74}{Ст3пс\ ГОСТ\ 16523-97}$		
				(1700x200)h14	1	12,6

Перв. примен.

Справ. №

Подп. и дата

Инв. № дубл.

Взам. инв. №

Подп. и дата

Инв. № подл.

Изм.	Лист	№ докум.	Подп.	Дата
Разраб.		Коревицкий		12.2019
Пров.		Коревицкий		12.2019
Н.контр.		Гатилло		12.2019
Утв.		Смирнов		12.2019

19/197-ГМО.И-33.00.000

Перила Пер-1

Лит.	Лист	Листов

НПООО "Малая энергетика"

Копировал

Формат А4

19/197-ГМО.И-33.00.000

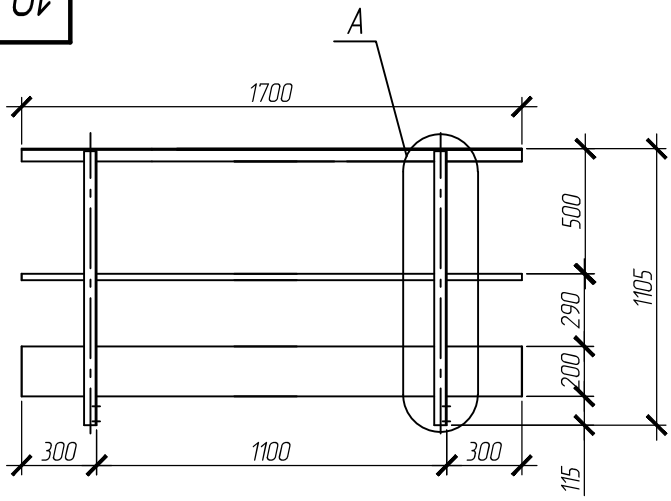

Узел "А"

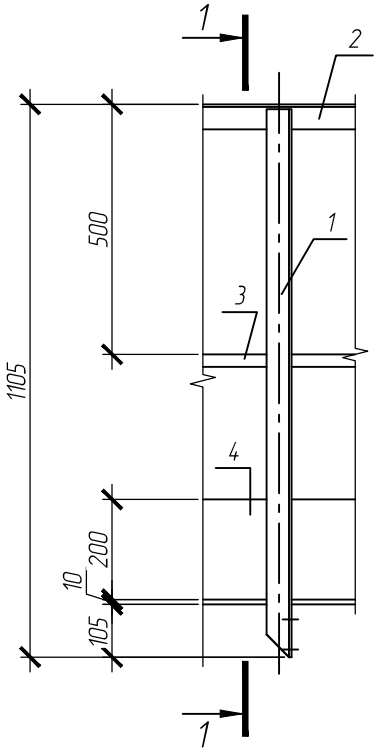

1-1

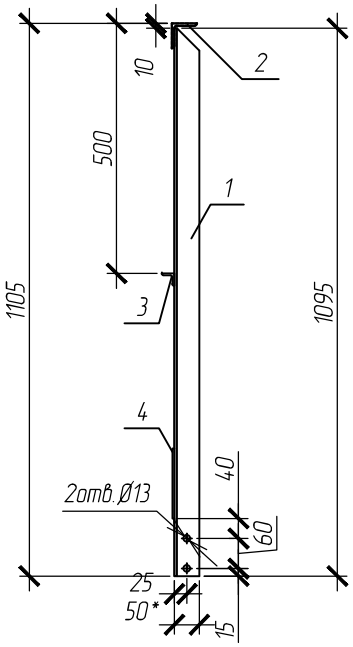

1. * Размеры для справок.
2. Сварка электродом Э-42А ГОСТ 9467-75. Допускается сварка в среде углекислого газа проволокой Св-08Г2С ГОСТ 2246-70. Контроль швов визуальный.
3. Неуказанные предельные отклонения размеров по ±IT14/2.
4. Металлоконструкции окрасить 2-мя слоями сополимер КОРС (краской ХС-720, эмалью ХС-710) по грунтовке ХС-010 ГОСТ 9355-81 – 1 слой.

Изм.	Лист	№ докум.	Подп.	Дата
Разраб.		Коревицкий		12.2019
Пров.		Коревицкий		12.2019
Т.контр.				
Н.контр.		Гатилло		12.2019
Утв.		Смирнов		12.2019

19/197-ГМО.И-33.00.000

Перила Пер-1

Сборочный чертеж

Лит.	Масса	Масштаб
	30,5	1:15

Лист | Листов

НПООО "Малая энергетика"

Перв. примен. | Справ. № | Подп. и дата | Инв. № дубл. | Взам. инв. № | Подп. и дата | Инв. № подл.

Копировал | Формат А4

Формат	Зона	Поз.	Обозначение	Наименование	Кол.	Примечание
				Документация		
А4			19/197-ГМО.И-34.00.000 СБ	Сборочный чертеж		
				Детали		
БЧ		1	19/197-ГМО.И-34.00.001	Ребро		
				Лист $\frac{4\ ГОСТ\ 19903-74}{Ст3\ ГОСТ\ 380-94}$		
				(637x40) h14	6	0,8
БЧ		2	19/197-ГМО.И-34.00.002	Ребро		
				Лист $\frac{4\ ГОСТ\ 19903-74}{Ст3\ ГОСТ\ 380-94}$		
				(2270x40) h14	2	2,9
БЧ		3	19/197-ГМО.И-34.00.003	Анкер		
				Круг $\frac{10\ ГОСТ\ 2590-88}{Ст3\ ГОСТ\ 535-88}$		
				L=470 h14	2	0,1
БЧ		4	19/197-ГМО.И-34.00.004	Настил просечено-вытяжной №508		
				Лист ПВ 508x700x685		
				(2370x720) h14	1	35,7

Перв. примен.

Справ. №

Подп. и дата

Инв. № дубл.

Взам. инв. №

Подп. и дата

Инв. № подл.

Изм.	Лист	№ докум.	Подп.	Дата
Разраб.		Коревицкий		11.2019
Пров.		Коревицкий		11.2019
Н.контр.		Гатилло		11.2019
Утв.		Смирнов		11.2019

19/197-ГМО.И-34.00.000

Щит Щ-2

Лит.	Лист	Листов
	1	1

НПООО "Малая энергетика"

Формат А4

19/197-ГМО.И-34.00.000 СБ

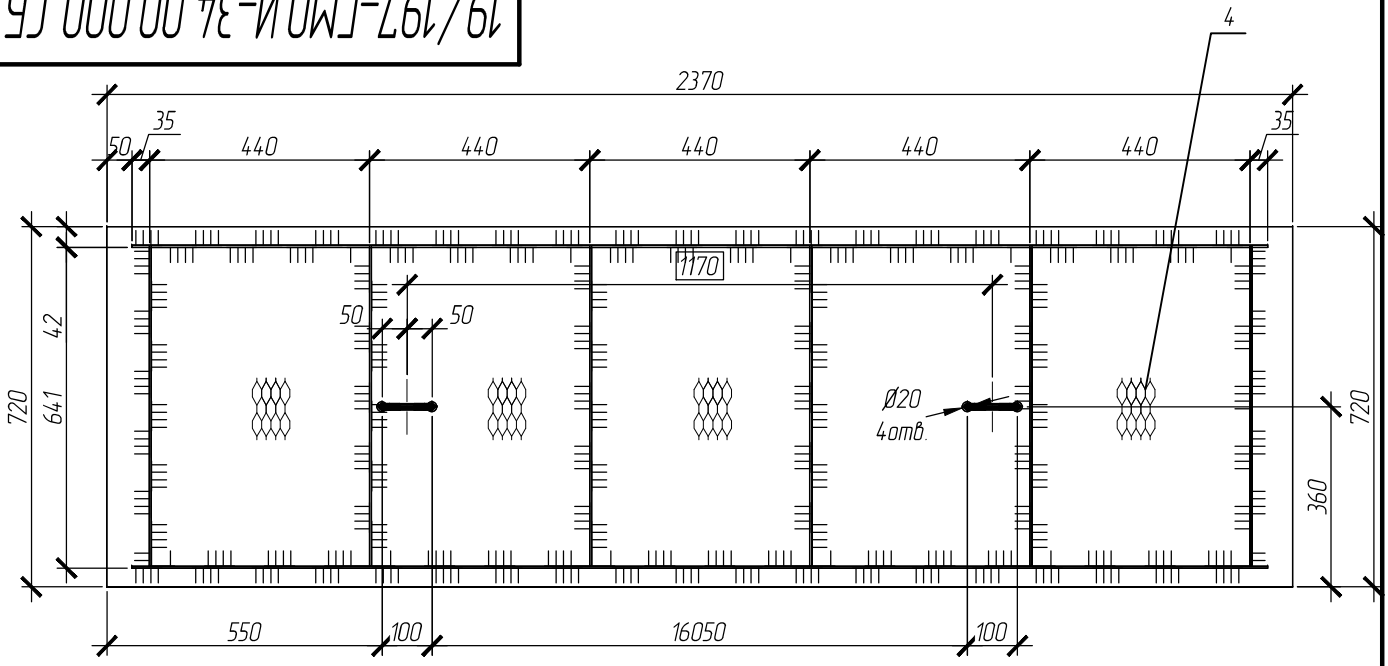

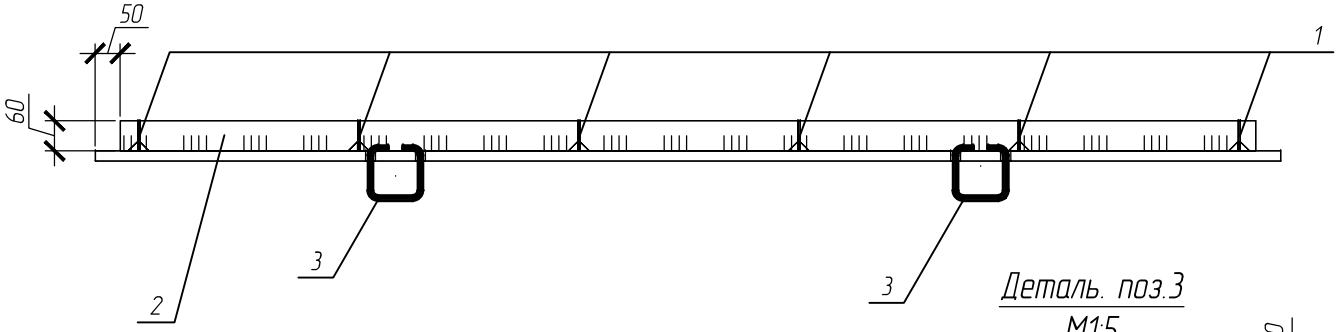

Деталь. поз.3
М1:5

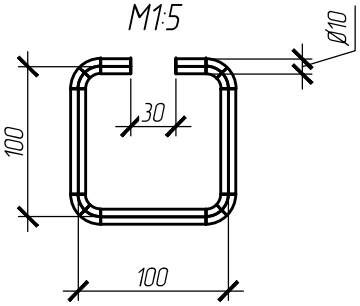

1. * Размеры для справок.
2. Сварка электродом Э-42А ГОСТ 9467-75. Допускается сварка в среде углекислого газа проволокой Св-08Г2С ГОСТ 2246-70. Контроль швов визуальный.
3. Неуказанные предельные отклонения размеров по ±IT14/2.
4. Металлоконструкции окрасить 3-мя слоями сополимер КОРС (краской ХС-720, эмалью ХС-710) по грунтовке ХС-010 ГОСТ 9355-81 – 1 слой.

Изм.	Лист	№ докум.	Подп.	Дата	19/197-ГМО.И-34.00.000 СБ			
Разраб.		Коревицкий		11.2019	Щит Щ-2	Лит.	Масса	Масштаб
Пров.		Коревицкий		11.2019			46,5	1:20
Т.контр.					Сборочный чертеж	Лист	Листов 1	
Н.контр.		Гатилло		11.2019		НПООО "Малая энергетика"		
Утв.		Смирнов		11.2019				

Перв. примен. | Справ. № | Подп. и дата | Инв. № дубл. | Взам. инв. № | Подп. и дата | Инв. № подл.

Копировал | Формат А4

Формат	Зона	Поз.	Обозначение	Наименование	Кол.	Примечание
				Документация		
А4			19/197-ГМО.И-35.00.000 СБ	Сборочный чертеж		
				Детали		
БЧ		1	19/197-ГМО.И-35.00.001	Лист $\frac{4\ ГОСТ\ 19903-74}{Ст3\ ГОСТ\ 380-94}$ Швеллер $\frac{№14\ ГОСТ\ 8240-89}{Ст3\ ГОСТ\ 380-94}$		
				L=2100 h14	2	25,8
БЧ		2	19/197-ГМО.И-35.00.002	Уголок $\frac{63x63x5\ ГОСТ\ 8509-93}{Ст3\ ГОСТ\ 380-94}$		
				L=354 h14	2	1,7
БЧ		3	19/197-ГМО.И-35.00.003	Лист $\frac{4\ ГОСТ\ 19903-74}{Ст3\ ГОСТ\ 380-94}$		
				(354x60) h14	5	0,7
БЧ		4	19/197-ГМО.И-35.00.004	Круг $\frac{10\ ГОСТ\ 2590-88}{Ст3\ ГОСТ\ 535-88}$		
				L=470 h14	2	0,1
БЧ		5	19/197-ГМО.И-35.00.004	Настил просечено-вытяжной №508		
				Лист ПВ 508x700x685		
				(466x2090) h14	1	20,4

Перв. примен.

Справ. №

Подп. и дата

Инв. № дубл.

Взам. инв. №

Подп. и дата

Инв. № подл.

Изм.	Лист	№ докум.	Подп.	Дата
Разраб.		Коревицкий		11.2019
Пров.		Коревицкий		11.2019
Н.контр.		Гатилло		11.2019
Утв.		Смирнов		11.2019

19/197-ГМО.И-35.00.000

Площадка Пл-2

Лит.	Лист	Листов
	1	1

НПООО "Малая энергетика"

Формат А4

19/197-ГМО.И-35.00.000 СБ

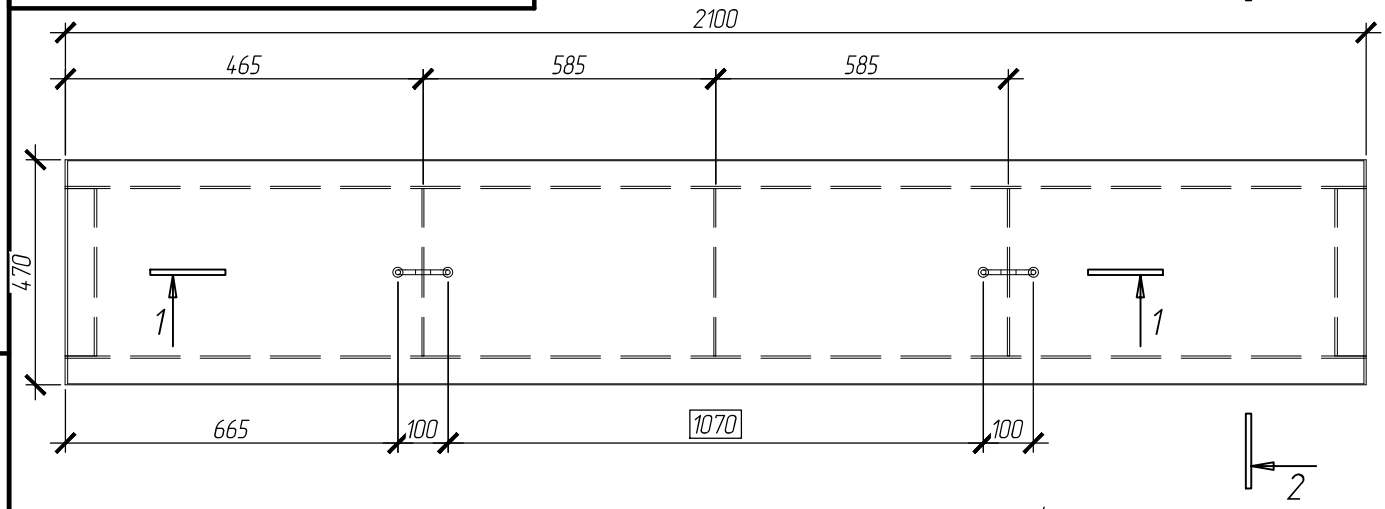

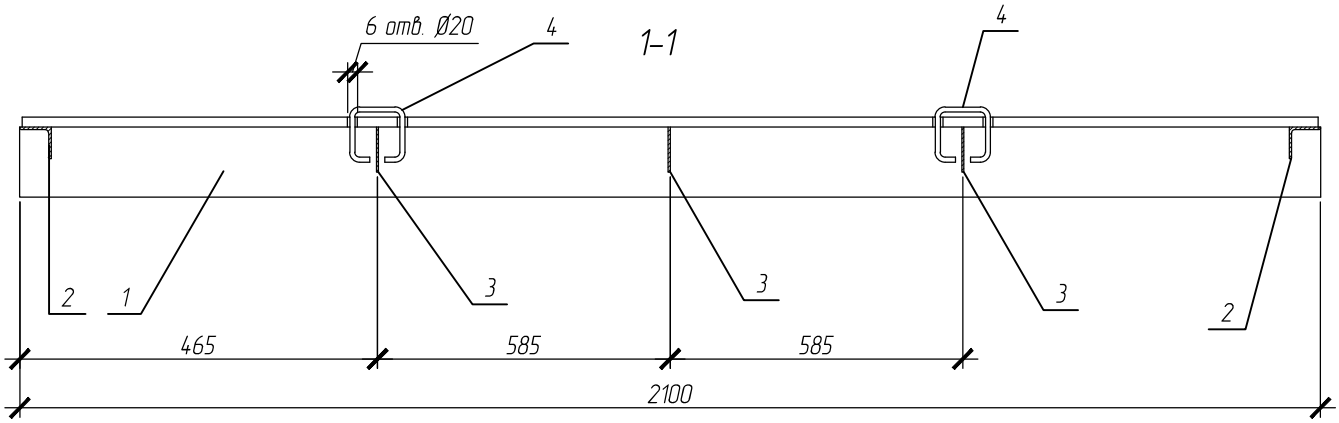

2-2

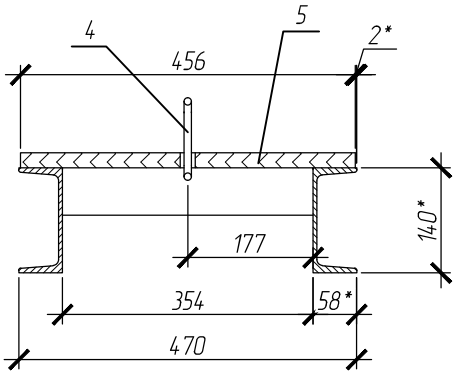

Деталь. поз.4

М1:5

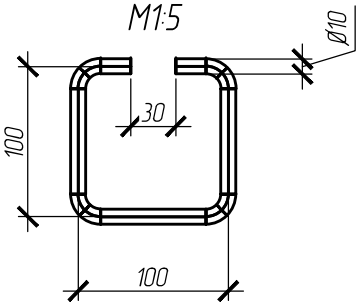

1. * Размеры для справок.
2. Сварка электродом Э-42А ГОСТ 9467-75. Допускается сварка в среде углекислого газа проволокой Св-08Г2С ГОСТ 2246-70. Контроль швов визуальный.
3. Неуказанные предельные отклонения размеров по ±IT14/2.
4. Металлоконструкции окрасить 3-мя слоями сополимер КОРС (краской ХС-720, эмалью ХС-710) по грунтовке ХС-010 ГОСТ 9355-81 – 1 слой.

Изм.	Лист	№ докум.	Подп.	Дата	19/197-ГМО.И-35.00.000 СБ		
Разраб.		Коревицкий		11.2019	Площадка Пл-2	Лит.	Масса: 78,9	Масштаб: 1:20
Пров.		Коревицкий		11.2019			
Т.контр.					Сборочный чертеж	Лист	Листов 1
Н.контр.		Гатилло		11.2019	НПООО "Малая энергетика"		
Утв.		Смирнов		11.2019			

Перв. примен. | Справ. № | Подп. и дата | Инв. № дубл. | Взам. инв. № | Подп. и дата | Инв. № подл.

Копировал | Формат А4

Формат	Зона	Поз.	Обозначение	Наименование	Кол.	Примечание
				Документация		
А4			19/197-ГМО.И-36.00.000 СБ	Сборочный чертеж		
				Детали		
БЧ		1	19/197-ГМО.И-36.00.001	Швеллер $\frac{№14\ ГОСТ\ 8240-89}{Ст3\ ГОСТ\ 380-94}$		
				L=2600 h14	2	32
БЧ		2	19/197-ГМО.И-36.00.002	Уголок $\frac{63x63x5\ ГОСТ\ 8509-93}{Ст3\ ГОСТ\ 380-94}$		
				L=344 h14	2	2
БЧ		3	19/197-ГМО.И-36.00.003	Лист $\frac{4\ ГОСТ\ 19903-74}{Ст3\ ГОСТ\ 380-94}$		
				(344x60) h14	5	0,6
БЧ		4	19/197-ГМО.И-36.00.004	Круг $\frac{10\ ГОСТ\ 2590-88}{Ст3\ ГОСТ\ 535-88}$		
				L=470 h14	2	0,1
БЧ		5	19/197-ГМО.И-36.00.004	Настил просечено-вытяжной №508		
				Лист ПВ 508x700x685		
				(456x2590) h14	1	24,7

Перв. примен.

Справ. №

Подп. и дата

Инв. № дубл.

Взам. инв. №

Подп. и дата

Инв. № подл.

Изм.	Лист	№ докум.	Подп.	Дата
Разраб.		Коревицкий		11.2019
Пров.		Коревицкий		11.2019
Н.контр.		Гатилло		11.2019
Утв.		Смирнов		11.2019

19/197-ГМО.И-36.00.000

Площадка Пл-3

Лит.	Лист	Листов
	1	1

НПООО "Малая энергетика"

Формат А4

19/197-ГМО.И-36.00.000 СБ

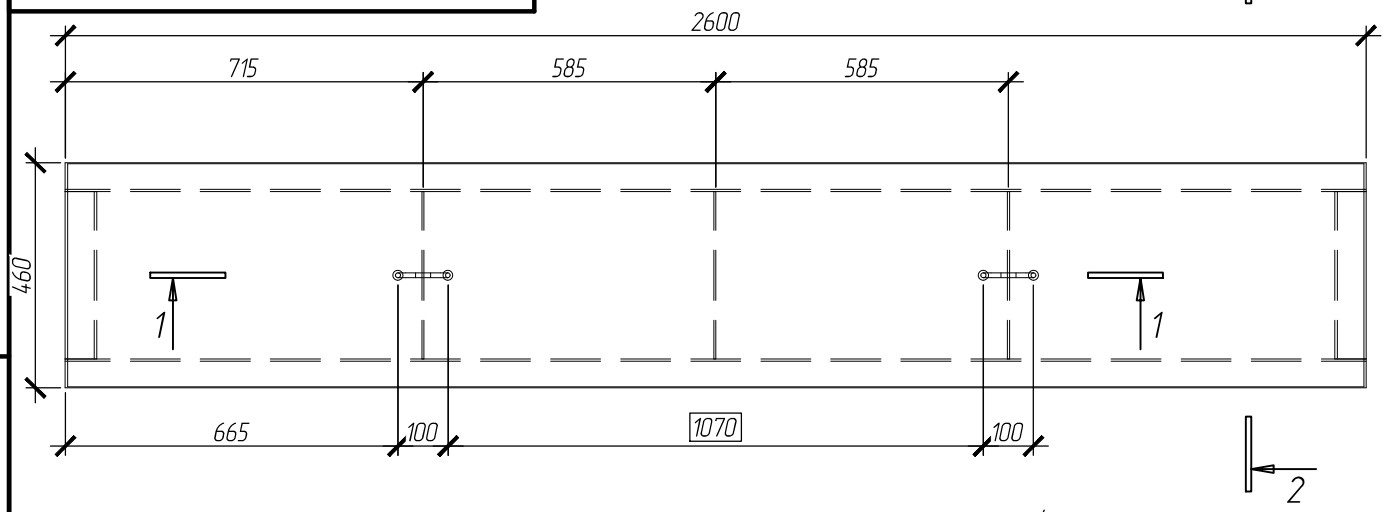

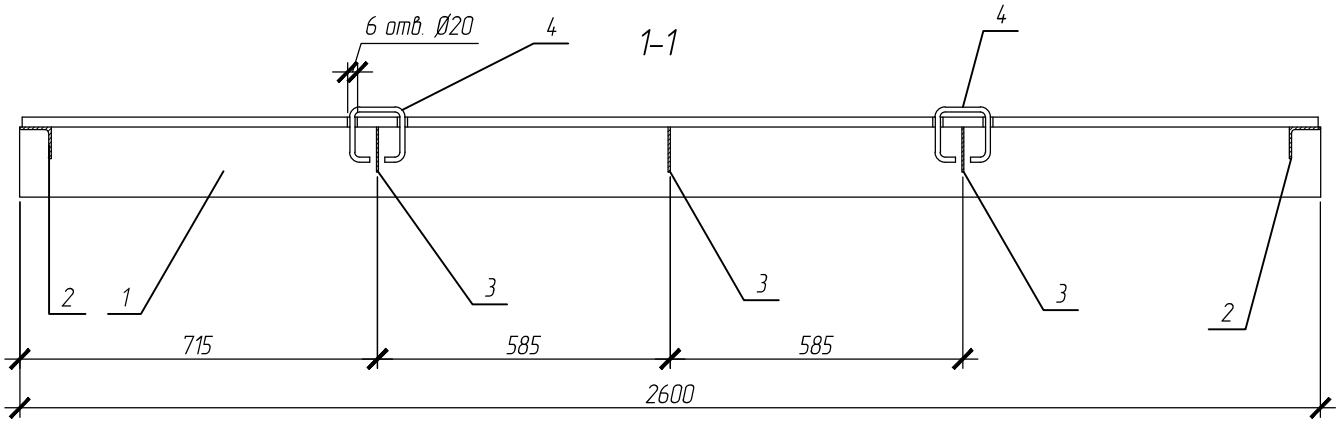

2-2

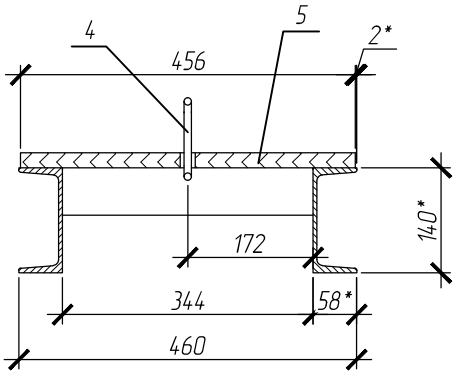

Деталь. поз.4

М1:5

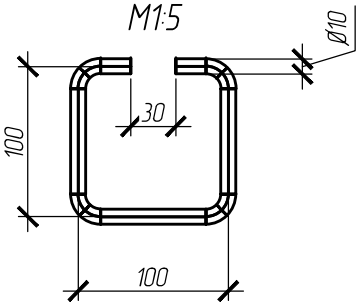

1. * Размеры для справок.
2. Сварка электродом Э-42А ГОСТ 9467-75. Допускается сварка в среде углекислого газа проволокой Св-08Г2С ГОСТ 2246-70. Контроль швов визуальный.
3. Неуказанные предельные отклонения размеров по ±IT14/2.
4. Металлоконструкции окрасить 3-мя слоями сополимер КОРС (краской ХС-720, эмалью ХС-710) по грунтовке ХС-010 ГОСТ 9355-81 – 1 слой.

Изм.	Лист	№ докум.	Подп.	Дата	19/197-ГМО.И-36.00.000 СБ		
Разраб.		Коревицкий		11.2019	Площадка Пл-3	Лит.	Масса: 95,9	Масштаб: 1:20
Пров.		Коревицкий		11.2019			
Т.контр.					Сборочный чертеж	Лист	Листов 1
Н.контр.		Гатилло		11.2019	НПООО "Малая энергетика"		
Утв.		Смирнов		11.2019			

Перв. примен. | Справ. № | Подп. и дата | Инв. № дубл. | Взам. инв. № | Подп. и дата | Инв. № подл.

Копировал | Формат А4

Формат	Зона	Поз.	Обозначение	Наименование	Кол.	Примечание
				Документация		
А4			19/197-ГМО.И-37.00.000 СБ	Сборочный чертеж		
				Детали		
БЧ		1	19/197-ГМО.И-37.00.001	Швеллер $\frac{№14\ ГОСТ\ 8240-89}{Ст3\ ГОСТ\ 380-94}$		
				L=2600 h14	2	32
БЧ		2	19/197-ГМО.И-37.00.002	Уголок $\frac{63x63x5\ ГОСТ\ 8509-93}{Ст3\ ГОСТ\ 380-94}$		
				L=168 h14	2	0,8
БЧ		3	19/197-ГМО.И-37.00.003	Лист $\frac{4\ ГОСТ\ 19903-74}{Ст3\ ГОСТ\ 380-94}$		
				(168x60) h14	5	0,3
БЧ		4	19/197-ГМО.И-37.00.004	Круг $\frac{10\ ГОСТ\ 2590-88}{Ст3\ ГОСТ\ 535-88}$		
				L=470 h14	2	0,1
БЧ		5	19/197-ГМО.И-37.00.004	Настил просечено-вытяжной №508		
				Лист ПВ 508x700x685		
				(456x2590) h14	1	24,7

Перв. примен.

Справ. №

Подп. и дата

Инв. № дубл.

Взам. инв. №

Подп. и дата

Инв. № подл.

Изм.	Лист	№ докум.	Подп.	Дата
Разраб.		Коревицкий		11.2019
Пров.		Коревицкий		11.2019
Н.контр.		Гатилло		11.2019
Утв.		Смирнов		11.2019

19/197-ГМО.И-37.00.000

Площадка Пл-4

Лит.	Лист	Листов
	1	1

НПООО "Малая энергетика"

Формат А4

19/197-ГМО.И-37.00.000 СБ

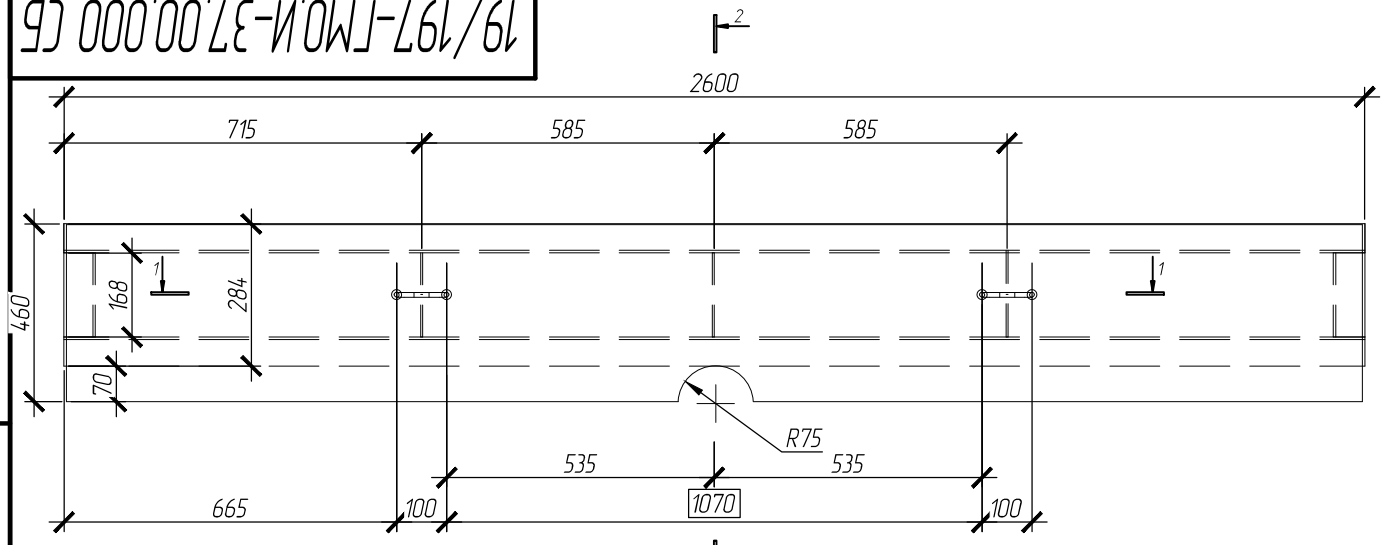

1-1

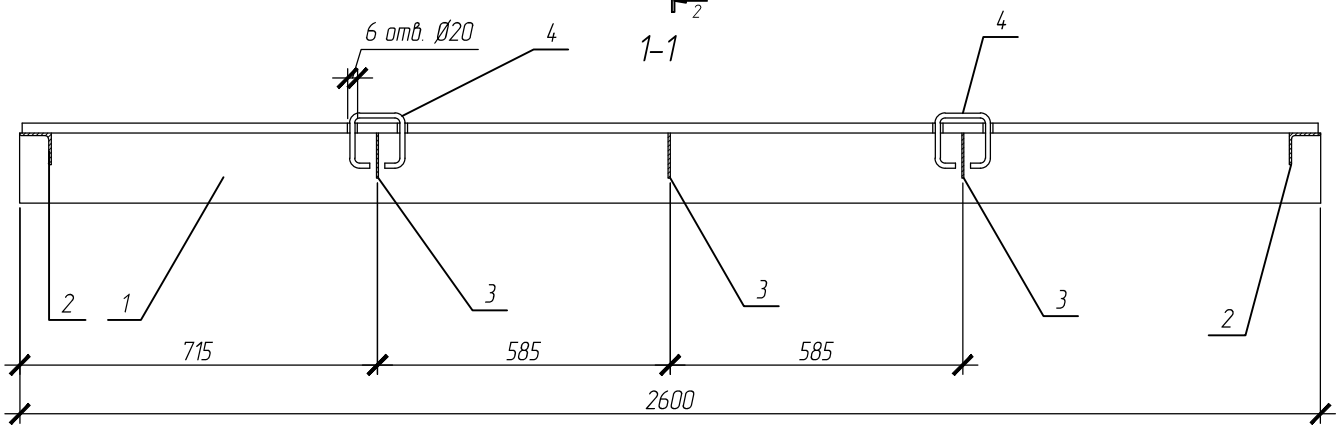

2-2

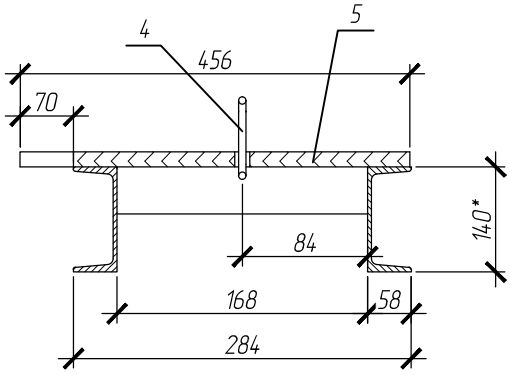

Деталь. поз.4

М1:5

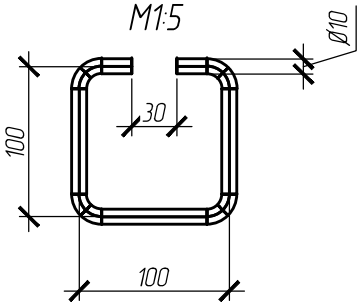

1. * Размеры для справок.
2. Сварка электродом Э-42А ГОСТ 9467-75. Допускается сварка в среде углекислого газа проволокой Св-08Г2С ГОСТ 2246-70. Контроль швов визуальный.
3. Неуказанные предельные отклонения размеров по ±IT14/2.
4. Металлоконструкции окрасить 3-мя слоями сополимер КОРС (краской ХС-720, эмалью ХС-710) по грунтовке ХС-010 ГОСТ 9355-81 – 1 слой.

Изм.	Лист	№ докум.	Подп.	Дата	19/197-ГМО.И-37.00.000 СБ		
Разраб.		Коревицкий		11.2019	Площадка Пл-4	Лит.	Масса: 92	Масштаб: 1:20
Пров.		Коревицкий		11.2019			
Т.контр.					Сборочный чертеж	Лист	Листов 1
Н.контр.		Гатилло		11.2019	НПООО "Малая энергетика"		
Утв.		Смирнов		11.2019			

Перв. примен. | Справ. № | Подп. и дата | Инв. № дубл. | Взам. инв. № | Подп. и дата | Инв. № подл.

Копировал | Формат А4

Формат	Зона	Поз.	Обозначение	Наименование	Кол.	Примечание
				Документация		
А4			19/197-ГМО.И-38.00.000 СБ	Сборочный чертеж		
				Детали		
БЧ		1	19/197-ГМО.И-38.00.001	Швеллер $\frac{№14\ ГОСТ\ 8240-89}{Ст3\ ГОСТ\ 380-94}$		
				L=2600 h14	2	32
БЧ		2	19/197-ГМО.И-38.00.002	Уголок $\frac{63x63x5\ ГОСТ\ 8509-93}{Ст3\ ГОСТ\ 380-94}$		
				L=444 168 h14	2	2,1
БЧ		3	19/197-ГМО.И-38.00.003	Лист $\frac{4\ ГОСТ\ 19903-74}{Ст3\ ГОСТ\ 380-94}$		
				(444x60) h14	5	0,8
БЧ		4	19/197-ГМО.И-38.00.004	Круг $\frac{10\ ГОСТ\ 2590-88}{Ст3\ ГОСТ\ 535-88}$		
				L=470 h14	2	0,1
БЧ		5	19/197-ГМО.И-38.00.004	Настил просечено-вытяжной №508		
				Лист ПВ 508x700x685		
				(633x2590) h14	1	34,3

Перв. примен.

Справ. №

Подп. и дата

Инв. № дубл.

Взам. инв. №

Подп. и дата

Инв. № подл.

Изм.	Лист	№ докум.	Подп.	Дата
Разраб.		Коревицкий		11.2019
Пров.		Коревицкий		11.2019
Н.контр.		Гатилло		11.2019
Утв.		Смирнов		11.2019

19/197-ГМО.И-38.00.000

Площадка Пл-5

Лит.	Лист	Листов
	1	1

НПООО "Малая энергетика"

Формат А4

19/197-ГМО.И-38.00.000 СБ

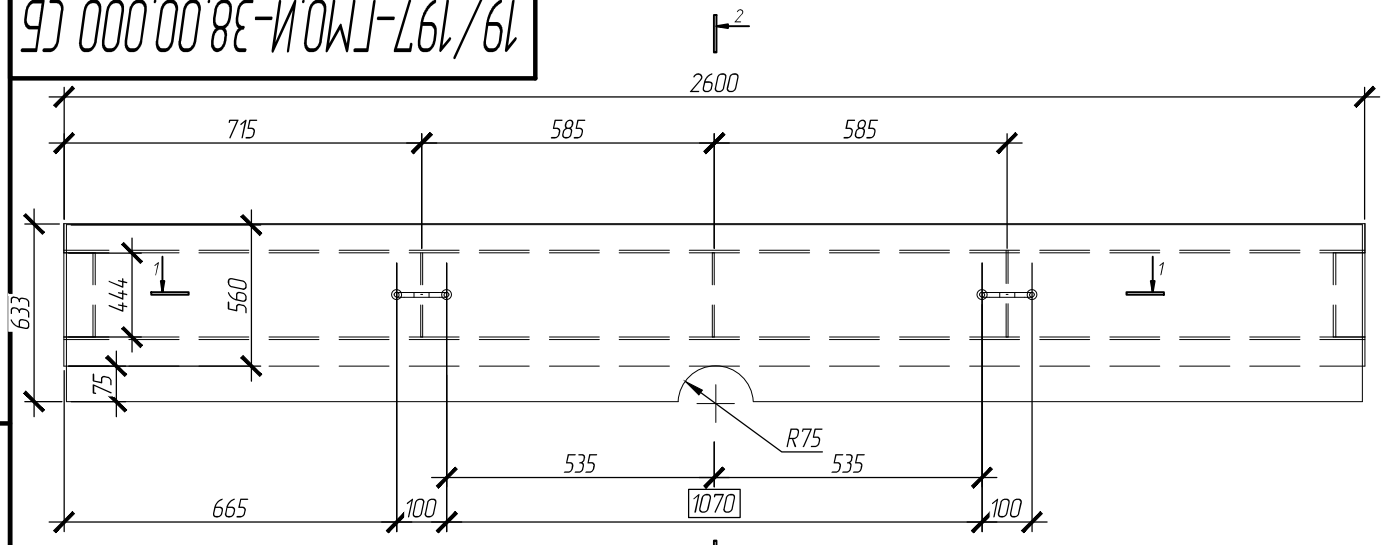

1-1

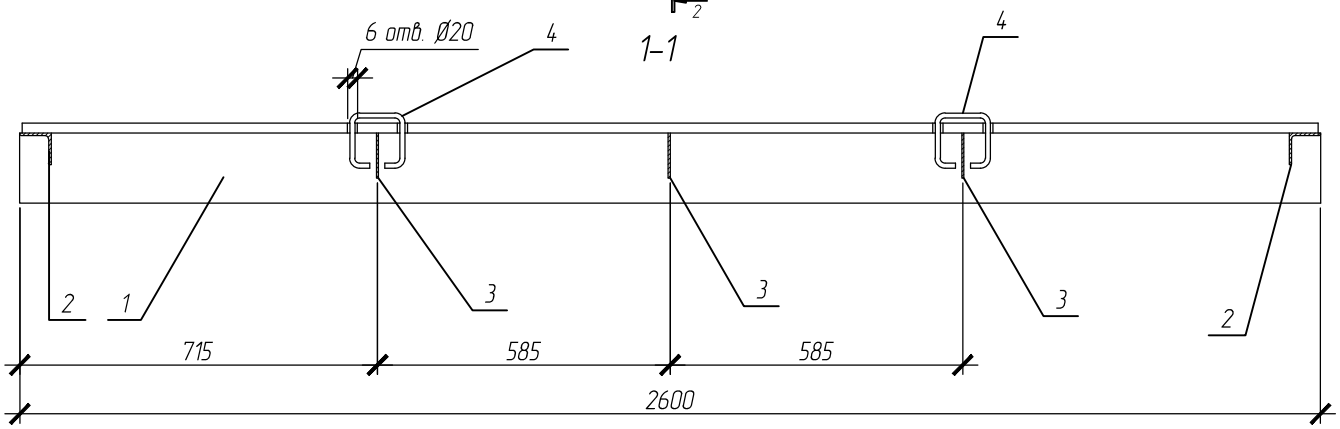

2-2

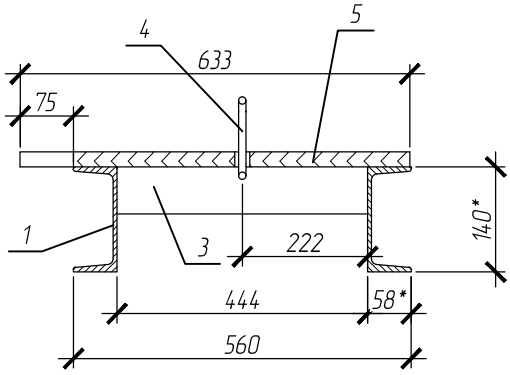

Деталь. поз.4

М1:5

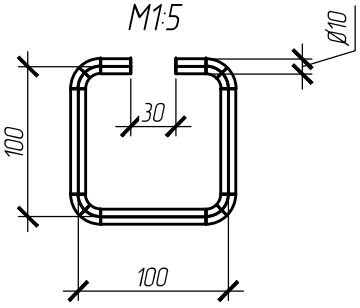

1. * Размеры для справок.
2. Сварка электродом Э-42А ГОСТ 9467-75. Допускается сварка в среде углекислого газа проволокой Св-08Г2С ГОСТ 2246-70. Контроль швов визуальный.
3. Неуказанные предельные отклонения размеров по ±IT14/2.
4. Металлоконструкции окрасить 3-мя слоями сополимер КОРС (краской ХС-720, эмалью ХС-710) по грунтовке ХС-010 ГОСТ 9355-81 – 1 слой.

Изм.	Лист	№ докум.	Подп.	Дата	19/197-ГМО.И-38.00.000 СБ		
Разраб.		Коревицкий		11.2019	Площадка Пл-5	Лит.	Масса: 106,8	Масштаб: 1:20
Пров.		Коревицкий		11.2019			
Т.контр.					Сборочный чертеж	Лист	Листов 1
Н.контр.		Гатилло		11.2019	НПООО "Малая энергетика"		
Утв.		Смирнов		11.2019			

Перв. примен. | Справ. № | Подп. и дата | Инв. № дубл. | Взам. инв. № | Подп. и дата | Инв. № подл.

Копировал | Формат А4

Формат	Зона	Поз.	Обозначение	Наименование	Кол.	Примечание
				Документация		
А4			19/197-ГМО.И-39.00.000ВО	Чертеж общего вида		
А4			19/197-ГМО.И-39.00.000 СБ	Сборочный чертеж		
				Детали		
БЧ		1	19/197-ГМО.И-39.00.001	Стойка		
				Круг $\frac{25\ ГОСТ\ 2590-88}{Ст3\ ГОСТ\ 535-88}$		
				L=3000 h14	2	7,4
А4		2	19/197-ГМО.И-39.00.002	Скоба		
БЧ		3	19/197-ГМО.И-39.00.003	Плита		
				Лист $\frac{16\ ГОСТ\ 19903-74}{Ст3\ ГОСТ\ 380-94}$		
				(100x450) h14	3	5,7
БЧ						
БЧ						
БЧ						

Перв. примен.

Справ. №

Подп. и дата

Инв. № дубл.

Взам. инв. №

Подп. и дата

Инв. № подл.

Изм.	Лист	№ докум.	Подп.	Дата
Разраб.		Коревицкий		11.2019
Пров.		Коревицкий		11.2019
Н.контр.		Гатилло		11.2019
Утв.		Смирнов		11.2019

19/197-ГМО.И-39.00.000

Лестница водолазная секция 1

Лит.	Лист	Листов
	1	1

НПООО "Малая энергетика"

19/197-ГМО.И-39.00.000ВО

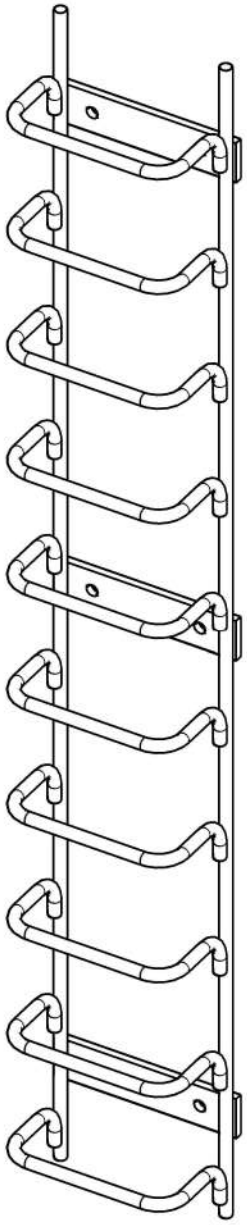

Изм.	Лист	№ докум.	Подп.	Дата	19/197-ГМО.И-39.00.000ВО
Разраб.		Коревицкий		11.2019	Лестница водолазная секция 1
Пров.		Коревицкий		11.2019	Чертеж общего вида
Т.контр.					
Н.контр.		Гатилло		11.2019	НПООО "Малая энергетика"
Утв.		Смирнов		11.2019	

Лит.	Масса	Масштаб
	75,5	1:20
Лист	Листов 1	

Перв. примен.

Справ. №

Подп. и дата

Инв. № дубл.

Взам. инв. №

Подп. и дата

Инв. № подл.

Копировал

Формат А4

19/197-ГМО.И-39.00.000 СБ

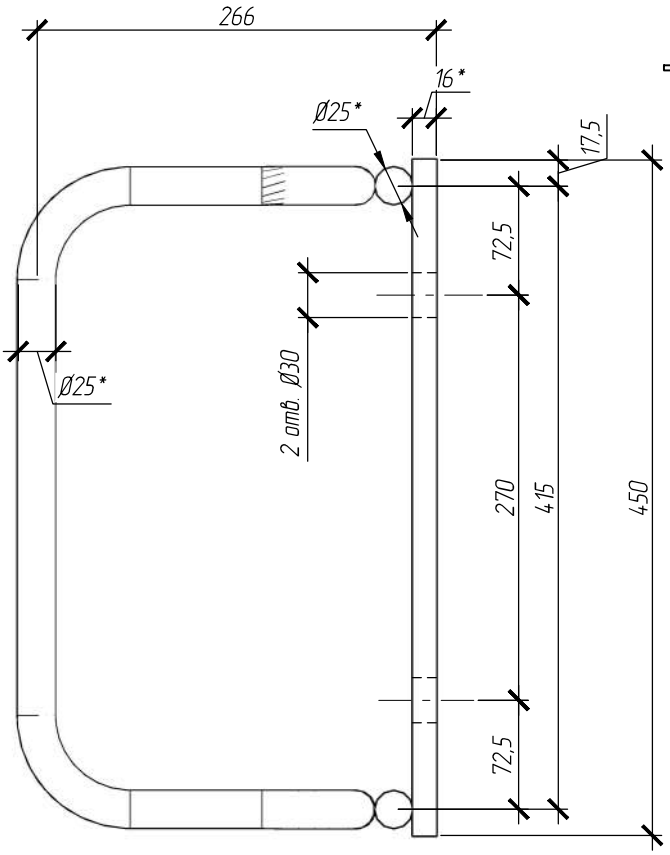

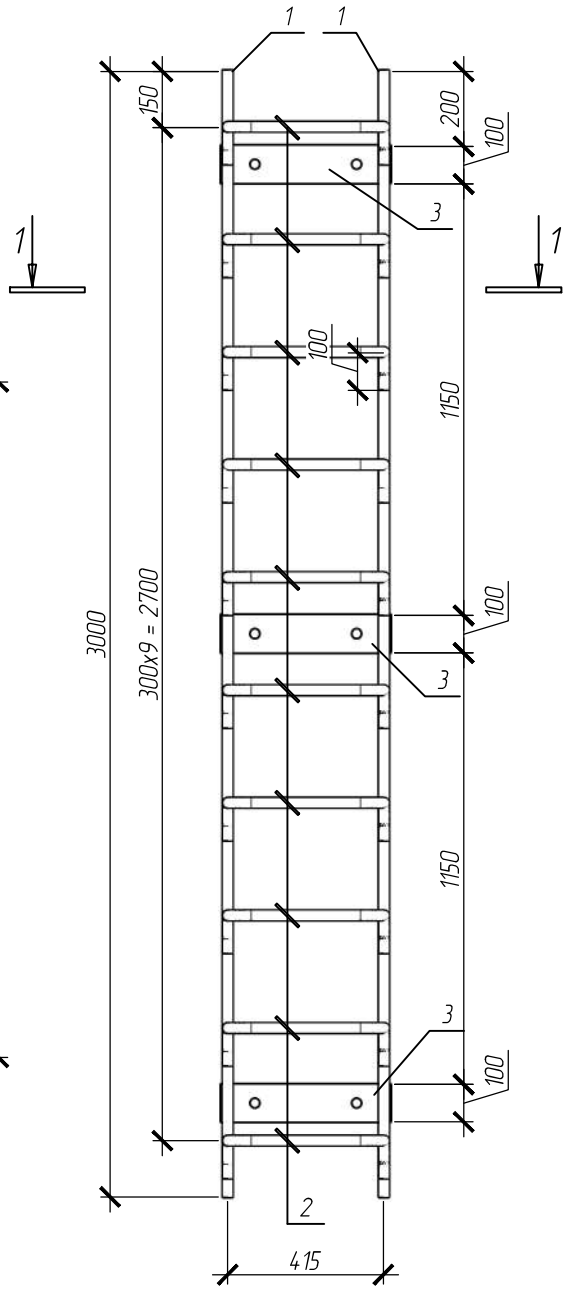

1. * Размеры для справок.
2. Сварка электродом Э-42А ГОСТ 9467-75. Допускается сварка в среде углекислого газа проволокой Св-08Г2С ГОСТ 2246-70. Контроль швов визуальный.
3. Неуказанные предельные отклонения размеров по ±IT14/2.
4. Металлоконструкции окрасить 3-мя слоями сополимер КОРС (краской ХС-720, эмалью ХС-710) по грунтовке ХС-010 ГОСТ 9355-81 – 1 слой.

Изм.	Лист	№ докум.	Подп.	Дата	19/197-ГМО.И-39.00.000 СБ		
Разраб.		Коревицкий		11.2019	Лестница водолазная секция 1	Лит.	Масса: 75,5 / Масштаб: 1:20
Пров.		Коревицкий		11.2019			
Т.контр.					Сборочный чертеж	Лист	Листов 1
Н.контр.		Гатилло		11.2019	НПООО "Малая энергетика"		
Утв.		Смирнов		11.2019			

Перв. примен. | Справ. № | Подп. и дата | Инв. № дубл. | Взам. инв. № | Подп. и дата | Инв. № подл.

Копировал | Формат А4

19/197-ГМО.И-39.00.002

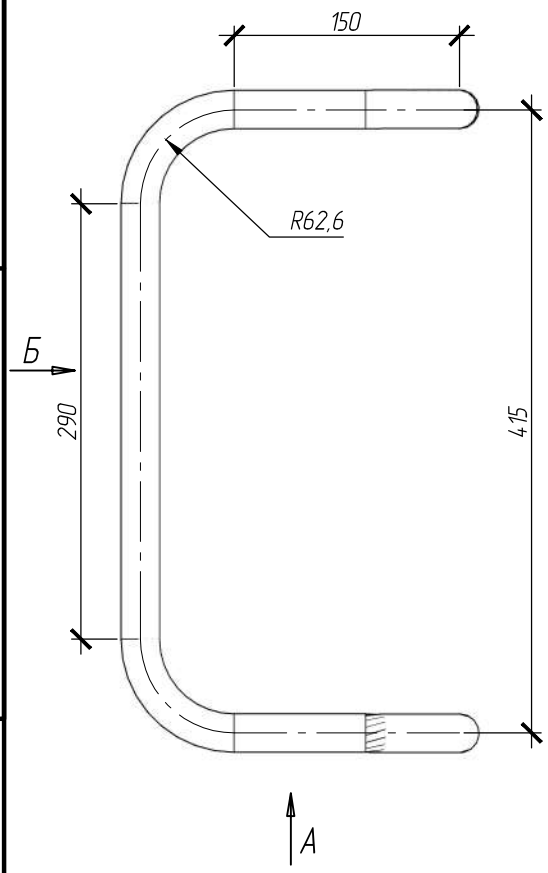

Общий вид

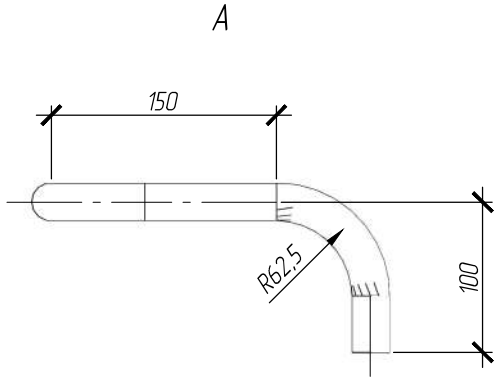

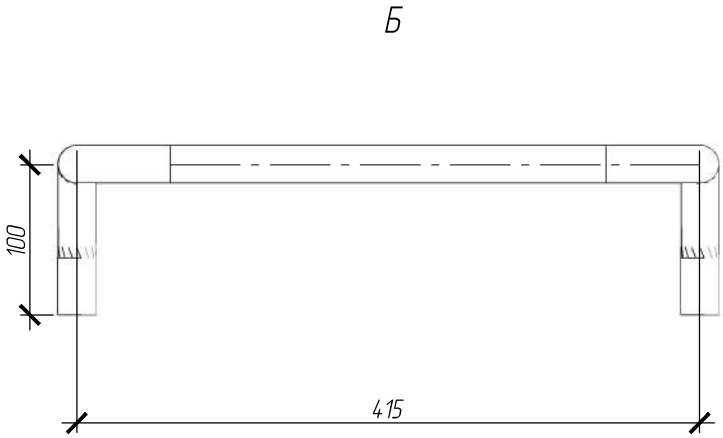

1. * Размеры для справок.
2. Неуказанные предельные отклонения размеров по ±IT14/2.
3. Длина детали в развернутом виде L=1457 мм.

Изм.	Лист	№ докум.	Подп.	Дата	19/197-ГМО.И-39.00.002		
Разраб.		Коревицкий		11.2019	Скоба	Лит.	Масса: 3,6 / Масштаб: 1:20
Пров.		Коревицкий		11.2019			
Т.контр.					Сборочный чертеж	Лист	Листов 1
Н.контр.		Гатилло		11.2019	Круг 25 ГОСТ 2590-88 / Ст3 ГОСТ 535-88	НПООО "Малая энергетика"	
Утв.		Смирнов		11.2019			

Перв. примен. | Справ. № | Подп. и дата | Инв. № дубл. | Взам. инв. № | Подп. и дата | Инв. № подл.

Копировал | Формат А4

Формат	Зона	Поз.	Обозначение	Наименование	Кол.	Примечание
				Документация		
А4			19/197-ГМО.И-40.00.000ВО	Чертеж общего вида		
А4			19/197-ГМО.И-40.00.000 СБ	Сборочный чертеж		
				Детали		
БЧ		1	19/197-ГМО.И-40.00.001	Стойка		
				Круг $\frac{25\ ГОСТ\ 2590-88}{Ст3\ ГОСТ\ 535-88}$		
				L=1090 h14	2	2,7
А4		2	19/197-ГМО.И-40.00.002	Скоба	4	
БЧ		3	19/197-ГМО.И-40.00.003	Плита		
				Лист $\frac{16\ ГОСТ\ 19903-74}{Ст3\ ГОСТ\ 380-94}$		
				(100x450) h14	2	5,7
БЧ						
БЧ						
БЧ						

Перв. примен.

Справ. №

Подп. и дата

Инв. № дубл.

Взам. инв. №

Подп. и дата

Инв. № подл.

Изм.	Лист	№ докум.	Подп.	Дата
Разраб.		Коревицкий		11.2019
Пров.		Коревицкий		11.2019
Н.контр.		Гатилло		11.2019
Утв.		Смирнов		11.2019

19/197-ГМО.И-40.00.000

Лестница водолазная секция 2

Лит.	Лист	Листов
	1	1

НПООО "Малая энергетика"

19/197-ГМО.И-40.00.000ВО

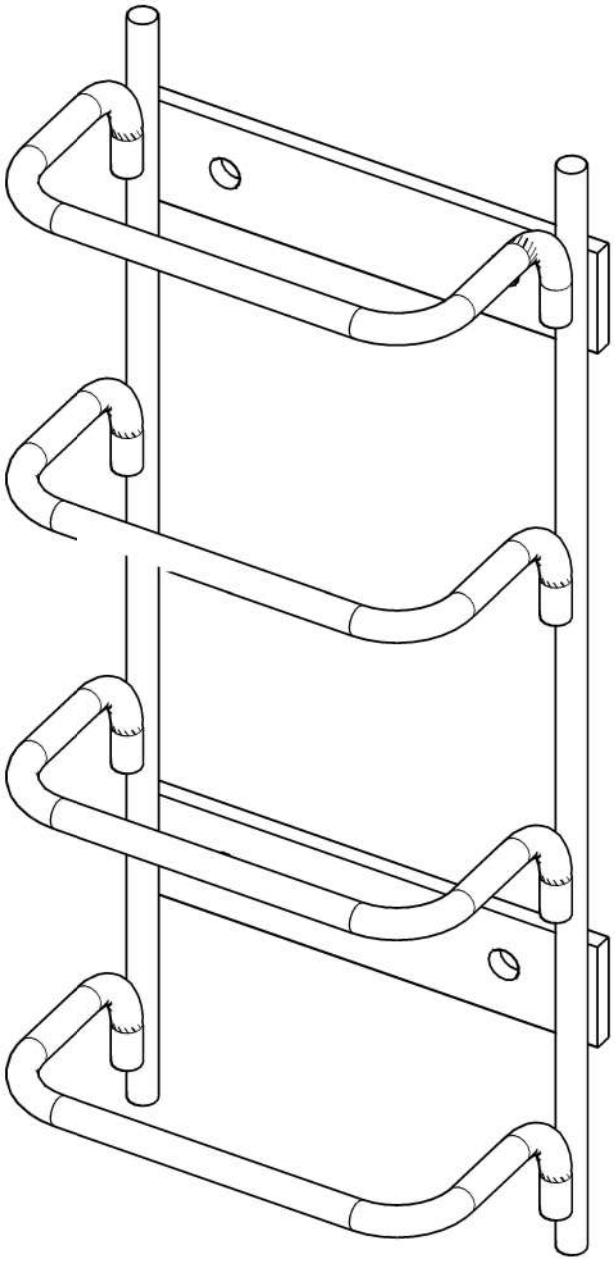

					19/197-ГМО.И-40.00.000ВО		
Изм.	Лист	№ докум.	Подп.	Дата	Лестница водолазная секция 2 Чертеж общего вида	Лит.	Масса: 33,7 / Масштаб: 1:20
Разраб.		Коревицкий		11.2019		Лист	Листов 1
Пров.		Коревицкий		11.2019			
Т.контр.						НПООО "Малая энергетика"	
Н.контр.		Гатилло		11.2019			
Утв.		Смирнов		11.2019			

Перв. примен. | Справ. № | Подп. и дата | Инв. № дубл. | Взам. инв. № | Подп. и дата | Инв. № подл.

Копировал | Формат А4

19/197-ГМО.И-40.00.000 СБ

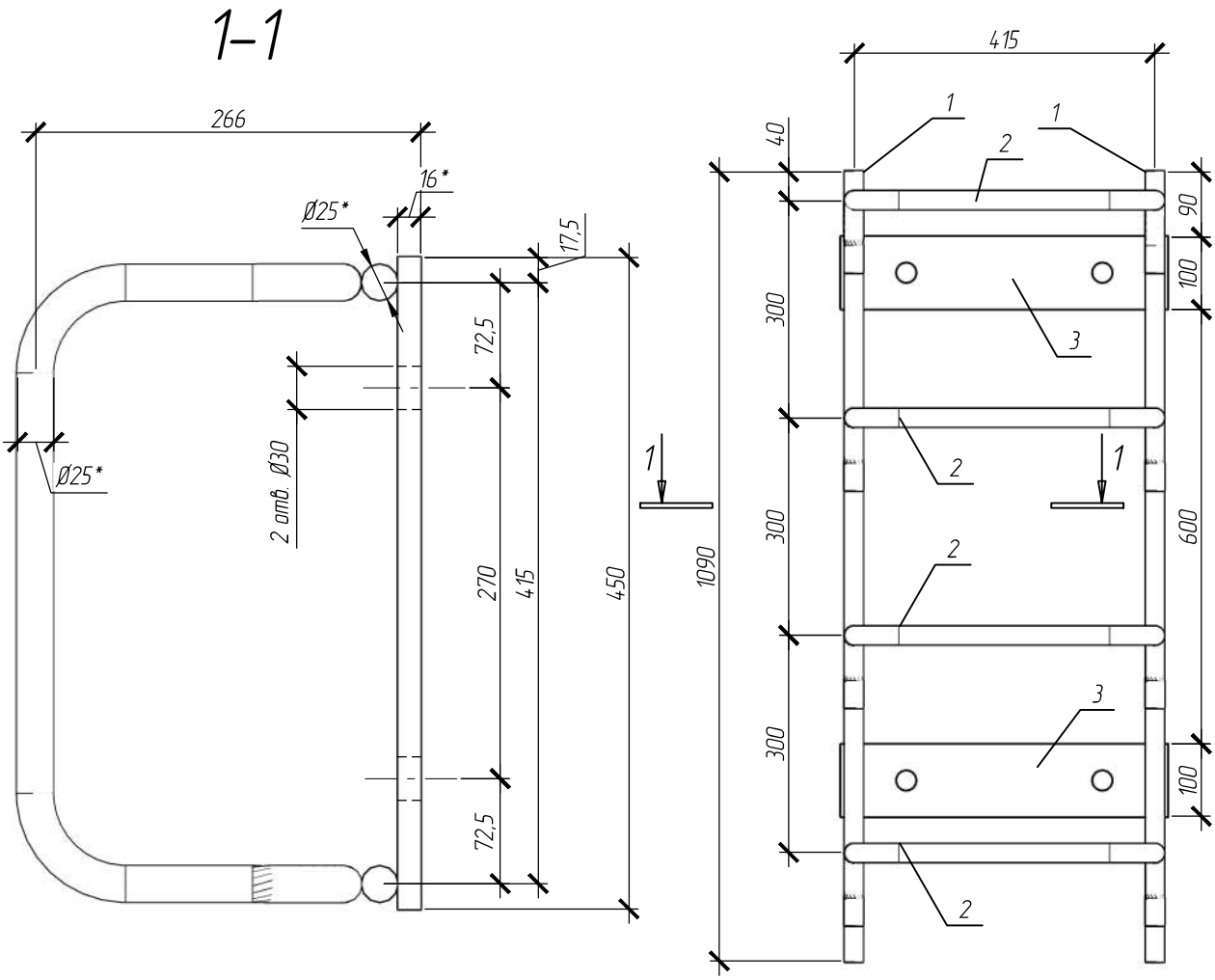

1. * Размеры для справок.
2. Сварка электродом Э-42А ГОСТ 9467-75. Допускается сварка в среде углекислого газа проволокой Св-08Г2С ГОСТ 2246-70. Контроль швов визуальный.
3. Неуказанные предельные отклонения размеров по ±IT14/2.
4. Металлоконструкции окрасить 3-мя слоями сополимер КОРС (краской ХС-720, эмалью ХС-710) по грунтовке ХС-010 ГОСТ 9355-81 – 1 слой.

Изм.	Лист	№ докум.	Подп.	Дата	19/197-ГМО.И-40.00.000 СБ		
Разраб.		Коревицкий		11.2019	Лестница водолазная секция 2	Лит.	Масса: 33,7 / Масштаб: 1:20
Пров.		Коревицкий		11.2019			
Т.контр.					Сборочный чертеж	Лист	Листов 1
Н.контр.		Гатилло		11.2019	НПООО "Малая энергетика"		
Утв.		Смирнов		11.2019			

Перв. примен. | Справ. № | Подп. и дата | Инв. № дубл. | Взам. инв. № | Подп. и дата | Инв. № подл.

Копировал | Формат А4

19/197-ГМО.И-40.00.002

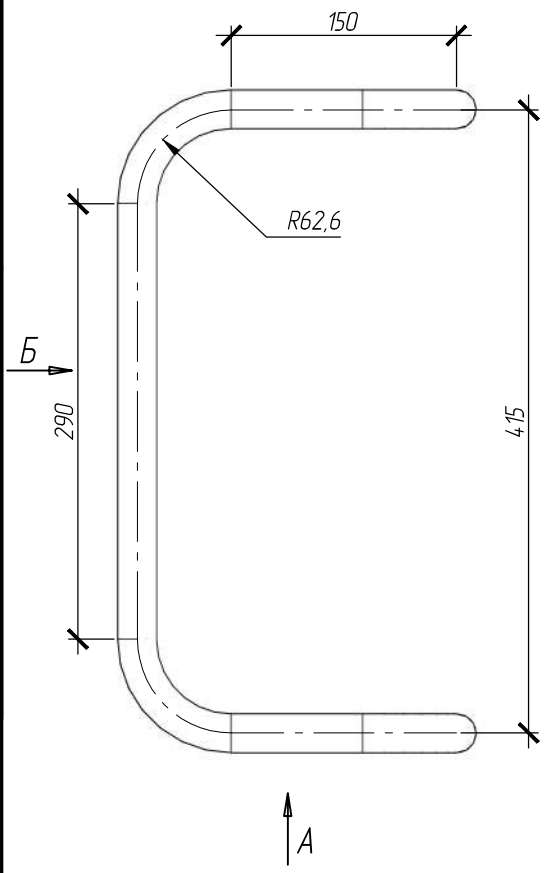

Общий вид

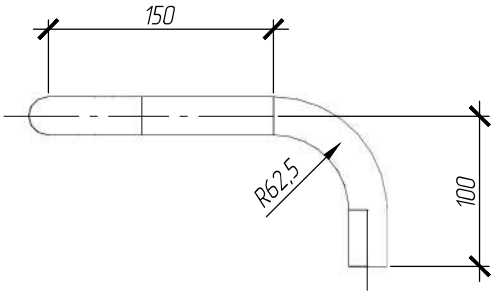

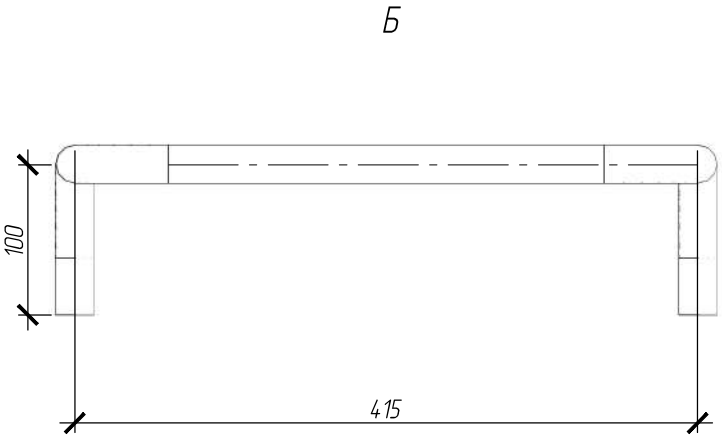

1. * Размеры для справок.
2. Неуказанные предельные отклонения размеров по ±IT14/2.
3. Длина детали в развернутом виде L=1457 мм.

Изм.	Лист	№ докум.	Подп.	Дата	19/197-ГМО.И-40.00.002		
Разраб.		Коревицкий		11.2019	Скоба	Лит.	Масса: 3,6 / Масштаб: 1:20
Пров.		Коревицкий		11.2019			
Т.контр.					Сборочный чертеж	Лист	Листов 1
Н.контр.		Гатилло		11.2019	Круг 25 ГОСТ 2590-88 / Ст3 ГОСТ 535-88	НПООО "Малая энергетика"	
Утв.		Смирнов		11.2019			

Перв. примен. | Справ. № | Подп. и дата | Инв. № дубл. | Взам. инв. № | Подп. и дата | Инв. № подл.

Копировал | Формат А4

Формат	Зона	Поз.	Обозначение	Наименование	Кол.	Примечание
				Документация		
А4			19/197-ГМО.И-41.00.000 СБ	Сборочный чертеж		
				Детали		
БЧ		1	19/197-ГМО.И-41.00.001	Швеллер $\frac{№16\ ГОСТ\ 8240-89}{Ст3\ ГОСТ\ 380-94}$		
				L=3800 h14	2	54
БЧ		2	19/197-ГМО.И-41.00.002	Уголок $\frac{70x70x4.5\ ГОСТ\ 8509-93}{Ст3пс\ ГОСТ\ 380-94}$		
				L=800 h14	2	3,9
БЧ		3	19/197-ГМО.И-41.00.003	Лист $\frac{4\ ГОСТ\ 19903-74}{Ст3\ ГОСТ\ 380-94}$		
				(800x90) h14	4	2,3
БЧ		4	19/197-ГМО.И-41.00.004	Настил просечено-вытяжной №508		
				Лист ПВ 508x700x685		
				(900x3750) h14	1	34,3
А4		5	19/197-ГМО.И-31.00.005	Кронштейн	4	0,3
БЧ		6	19/197-ГМО.И-41.00.005	Труба $\frac{33.5x2.8(Ду25)\ ГОСТ\ 3262-75}{Ст3пс\ ГОСТ\ 380-94}$		
				L=100 h14	2	0,2
БЧ		7	19/197-ГМО.И-41.00.006	Круг $\frac{25\ ГОСТ\ 2590-88}{Ст3пс\ ГОСТ\ 535-88}$		
				L=200 h14	2	0,8

Перв. примен.

Справ. №

Подп. и дата

Инв. № дубл.

Взам. инв. №

Подп. и дата

Инв. № подл.

Изм.	Лист	№ докум.	Подп.	Дата
Разраб.		Коревицкий		11.2019
Пров.		Коревицкий		11.2019
Н.контр.		Гатилло		11.2019
Утв.		Смирнов		11.2019

19/197-ГМО.И-41.00.000

Площадка Пл-6

Лит.	Лист	Листов
	1	1

НПООО "Малая энергетика"

Формат А4

19/197-ГМО.И-41.00.000 СБ

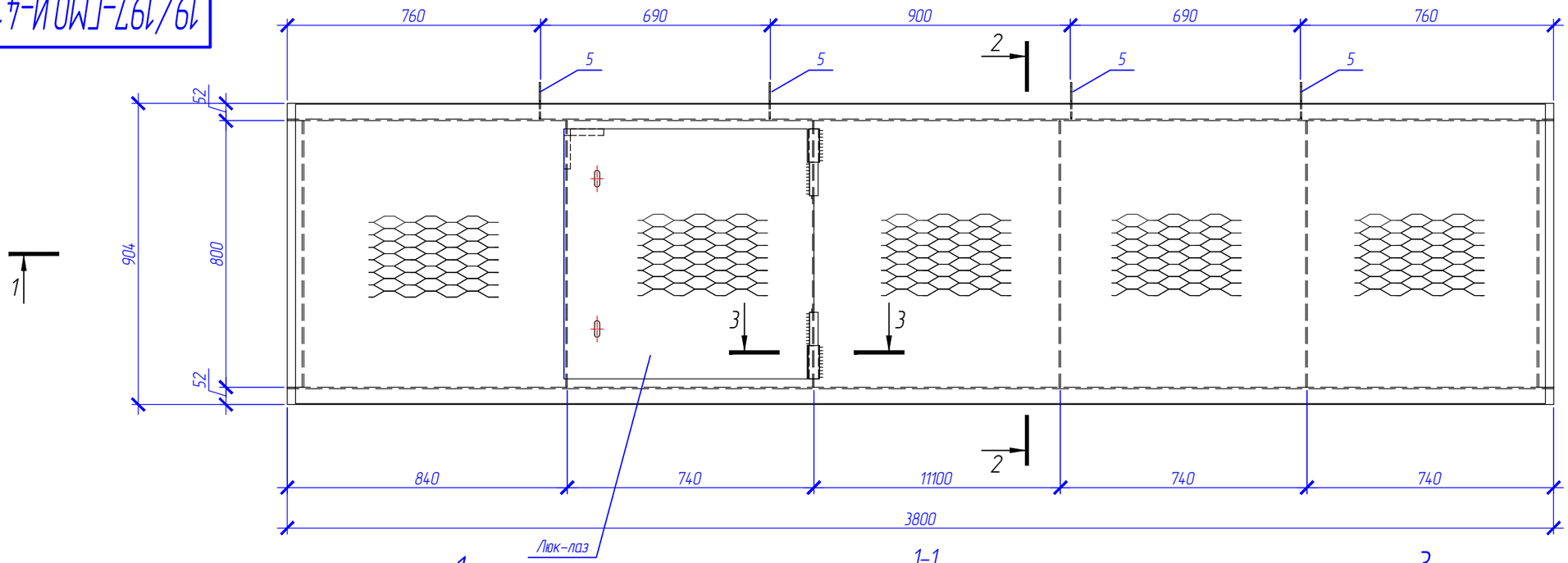

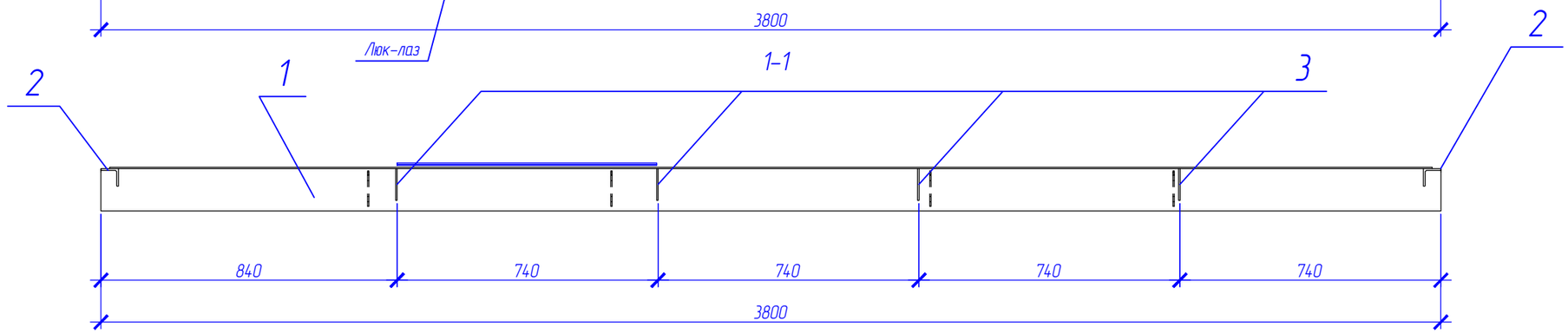

2-2

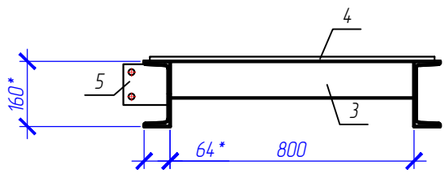

3-3

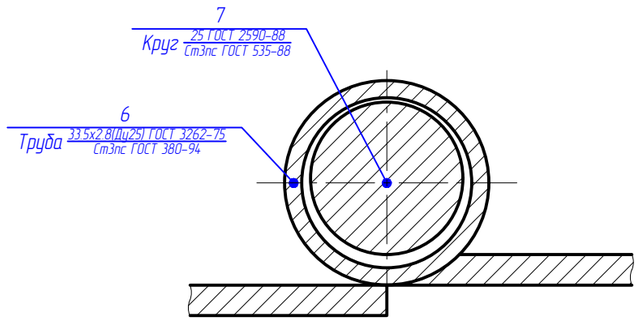

1. * Размеры для справок.
2. Сварка электродом Э-42А ГОСТ 9467-75. Допускается сварка в среде углекислого газа проволокой Св-08Г2С ГОСТ 2246-70. Контроль швов визуальный.
3. Неуказанные предельные отклонения размеров по ±IT14/2.
4. Металлоконструкции окрасить 3-мя слоями сополимер КОРС (краской ХС-720, эмалью ХС-710) по грунтовке ХС-010 ГОСТ 9355-81 – 1 слой.
5. Проем для устройства лаза вырезать из настила по месту, люк-лаз изготовить из вырезанного настила.

Изм.	Лист	№ докум.	Подп.	Дата	19/197-ГМО.И-41.00.000 СБ			
Разраб.		Коревицкий		11.2019	Площадка Пл-6	Лит.	Масса	Масштаб
Пров.		Коревицкий		11.2019			162,5	1:20
Т.контр.					Сборочный чертеж	Лист	Листов 1	
Н.контр.		Гатилло		11.2019	НПООО "Малая энергетика"			
Утв.		Смирнов		11.2019				

Перв. примен. | Справ. № | Подп. и дата | Инв. № дубл. | Взам. инв. № | Подп. и дата | Инв. № подл.

Копировал | Формат А3

19/197-ГМО.И-42.00.000 СБ

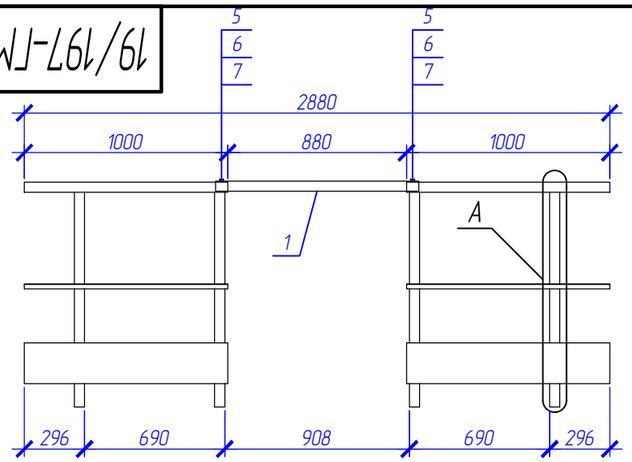

Узел "А"

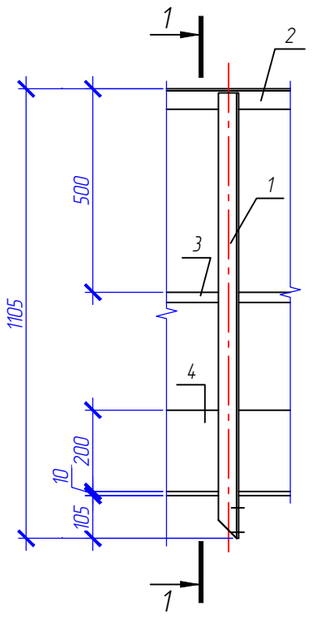

1-1

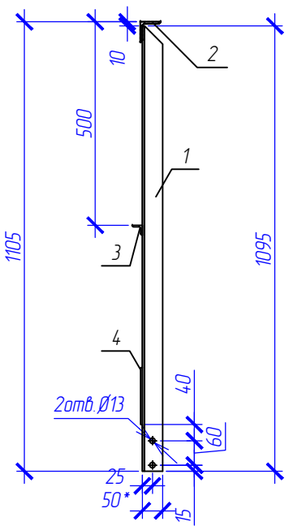

1. * Размеры для справок.
2. Сварка электродом Э-42А ГОСТ 9467-75. Допускается сварка в среде углекислого газа проволокой Св-08Г2С ГОСТ 2246-70. Контроль швов визуальный.
3. Неуказанные предельные отклонения размеров по ±IT14/2.
4. Металлоконструкции окрасить 2-мя слоями сополимер КОРС (краской ХС-720, эмалью ХС-710) по грунтовке ХС-010 ГОСТ 9355-81 – 1 слой.

Изм.	Лист	№ докум.	Подп.	Дата
Разраб.		Коревицкий		11.2019
Пров.		Коревицкий		11.2019
Т.контр.				
Н.контр.		Гатилло		11.2019
Утв.		Смирнов		11.2019

19/197-ГМО.И-42.00.000 СБ

Перила Пер-2

Сборочный чертеж

Лит.	Масса	Масштаб
	43,5	1:15

Лист | Листов

НПООО "Малая энергетика"

Перв. примен. | Справ. № | Подп. и дата | Инв. № дубл. | Взам. инв. № | Подп. и дата | Инв. № подл.

Копировал | Формат А4

Формат	Зона	Поз.	Обозначение	Наименование	Кол.	Примечание
				Документация		
А4			19/197-ГМО.И-42.00.000 СБ	Сборочный чертеж		
				Детали		
Б4		1	19/197-ГМО.И-42.00.001	Уголок 50х50х5 ГОСТ 8509-93 / Ст3пс ГОСТ 380-94		
				L=1095 h14	5	4,1
Б4		2	19/197-ГМО.И-42.00.002	Уголок 50х50х5 ГОСТ 8509-93 / Ст3пс ГОСТ 380-94		
				L=1000 h14	2	4,1
Б4		3	19/197-ГМО.И-42.00.003	Уголок 25х25х3 ГОСТ 8509-93 / Ст3пс ГОСТ 380-94		
				L=1000 h14	2	1,1
Б4		4	19/197-ГМО.И-42.00.004	Лист 4 ГОСТ 19903-74 / Ст3пс ГОСТ 16523-97		
				(1000х200)h14	2	6,3
Б4		5		Болт М12х20 ГОСТ 7798-0	2	
Б4		6		Гайка М12 ГОСТ 11371-78	2	
Б4		7		Шайба М12 ГОСТ 11371-78	2	

19/197-ГМО.И-42.00.000

Изм.	Лист	№ докум.	Подп.	Дата
Разраб.		Коревицкий		11.2019
Пров.		Коревицкий		11.2019
Н.контр.		Гатилло		11.2019
Утв.		Смирнов		11.2019

Перила Пер-2

Лит.	Лист	Листов

НПООО "Малая энергетика"

Перв. примен. | Справ. № | Подп. и дата | Инв. № дубл. | Взам. инв. № | Подп. и дата | Инв. № подл.

Копировал | Формат А4

Формат	Зона	Поз.	Обозначение	Наименование	Кол.	Примечание
				Документация		
А3			19/197-ГМО.И-43.00.000 ОВ	Чертеж общего вида		
А3			19/197-ГМО.И-43.00.000 СБ	Сборочный чертеж		5 листов
				Сборочные единицы		
А3		1	19/197-ГМО.И-43.01.000	Металлоконструкция	1	
				Детали		
А3		2	19/197-ГМО.И-43.00.002	Ось	2	
А3		3	19/197-ГМО.И-43.00.003	Блок	2	
А4		4	19/197-ГМО.И-43.00.004	Втулка	2	
А4		5	19/197-ГМО.И-43.00.005	Шайба торцевая	2	
А4		6	19/197-ГМО.И-43.00.006	Шайба стопорная	2	
А4		7	19/197-ГМО.И-43.00.007	Подшипник	1	
А4		8	19/197-ГМО.И-43.00.008	Подшипник	1	
А4		9	19/197-ГМО.И-43.00.009	Подшипник	1	
А4		10	19/197-ГМО.И-43.00.010	Подшипник	1	
А4		11	19/197-ГМО.И-43.00.011	Оседержатель	2	
А4		12	19/197-ГМО.И-43.00.012	Пробка	2	

Перв. примен. | Справ. № | Подп. и дата | Инв. № дубл. | Взам. инв. № | Подп. и дата | Инв. № подл.

Изм.	Лист	№ докум.	Подп.	Дата
Разраб.		Коревицкий		11.2019
Пров.		Коревицкий		11.2019
Н.контр.		Гатилло		11.2019
Утв.		Смирнов		11.2019

19/197-ГМО.И-43.00.000

Блоки отвода троса сегментного затвора. Левые

Лит.	Лист	Листов
	1	2

НПООО "Малая энергетика"

Копировал Формат А4

Формат	Зона	Поз.	Обозначение	Наименование	Кол.	Примечание
				Стандартные изделия		
Б4		13		Болт М12х25.58.029 ГОСТ 7798-70	4	
Б4		14		Болт М16х30.58.029 ГОСТ 7798-70	4	
Б4		15		Шайба 12.02.029 ГОСТ 10906-78	4	
Б4		16		Масленка 1.2.Ц6 ГОСТ 19853-74	1	0,0062
Б4		17		Масленка 2.1.90.Ц6 ГОСТ 19853-74	1	0,0162

Перв. примен. | Справ. № | Подп. и дата | Инв. № дубл. | Взам. инв. № | Подп. и дата | Инв. № подл.

Изм.	Лист	№ докум.	Подп.	Дата

19/197-ГМО.И-43.00.000

Лист 2

Копировал А4

19/197-ГМО.И-43.00.0000В

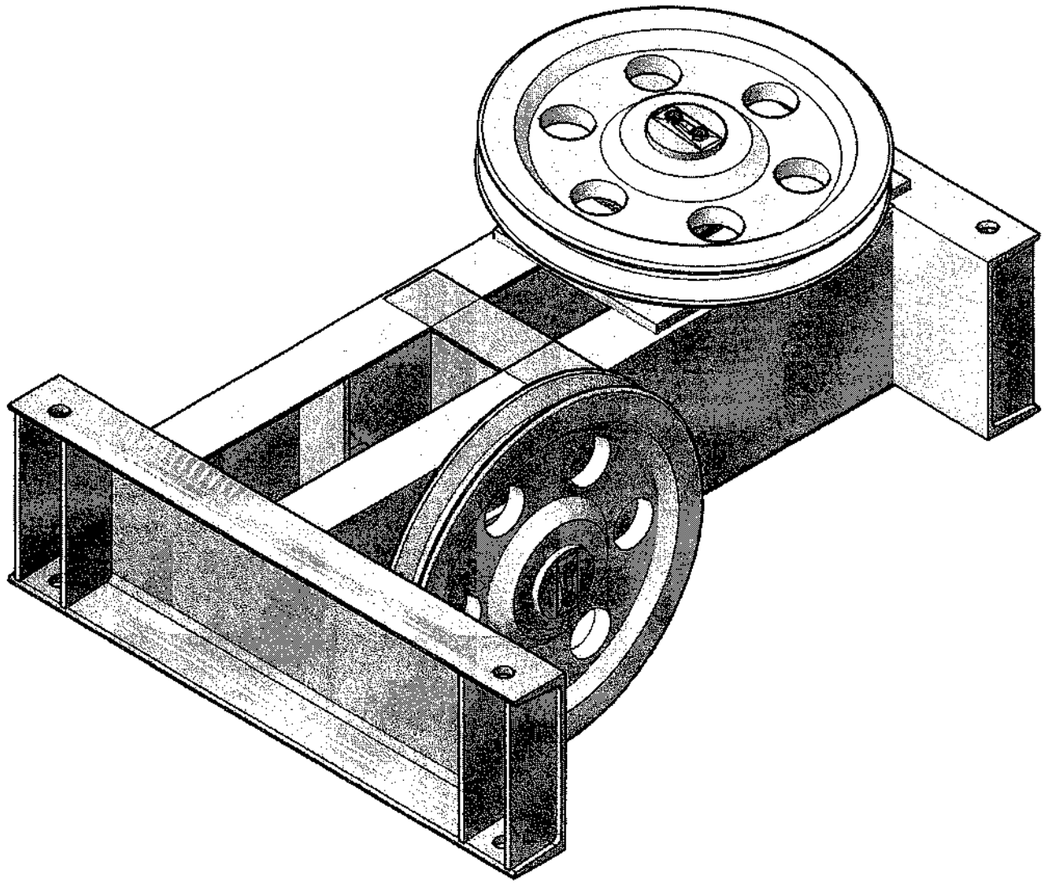

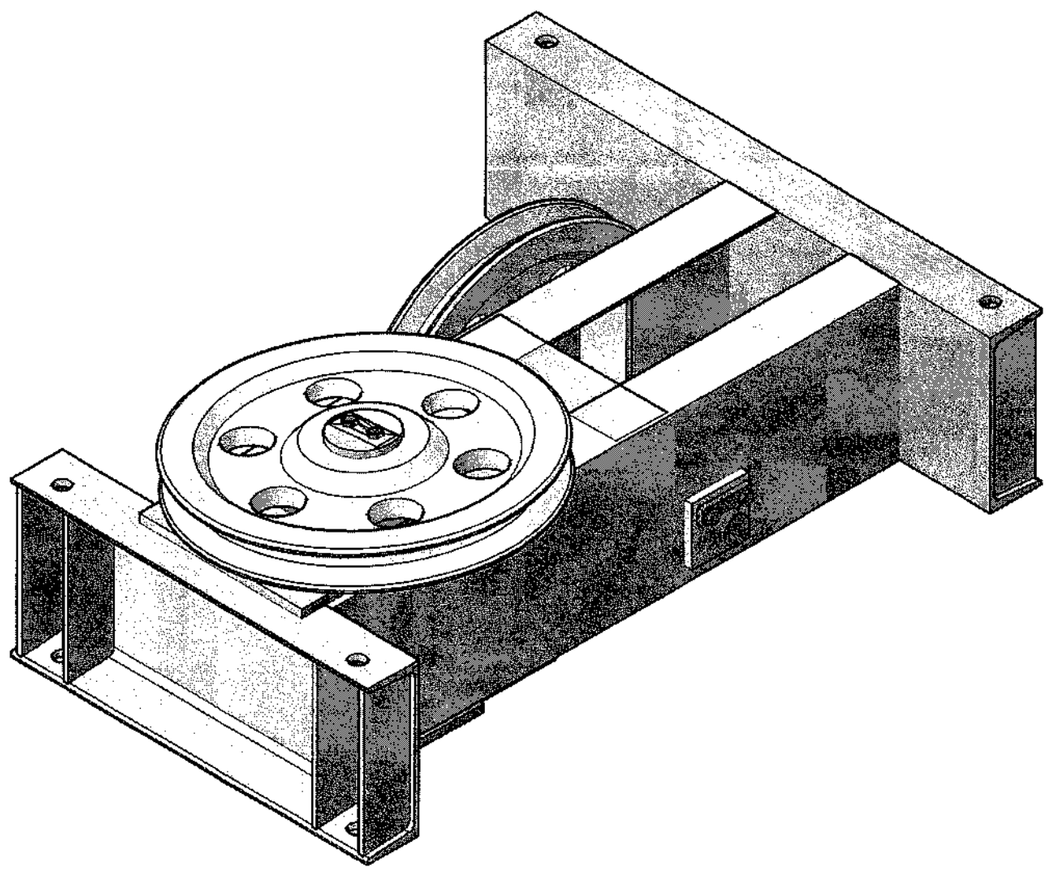

Изм.	Лист	№ докум.	Подп.	Дата
Разраб.		Коревицкий		11.2019
Пров.		Коревицкий		11.2019
Т.контр.				
Н.контр.		Готилло		11.2019
Утв.		Смирнов		11.2019

19/197-ГМО.И-43.00.0000В

Блоки отвода троса сегментного затвора
Левые

Чертеж общего вида

Лит.	Масса	Масштаб
	413	1:8
Лист	Листов	

НПООО "Малая энергетика"

Копировал

Формат А3

Справ. №

Перв. примен.

Подп. и дата

Инв. № дубл.

Взам. инв. №

Подп. и дата

Инв. № подл.

19/197-ГМО.И-43.00.000СБ

Отводные блоки
Вид сверху

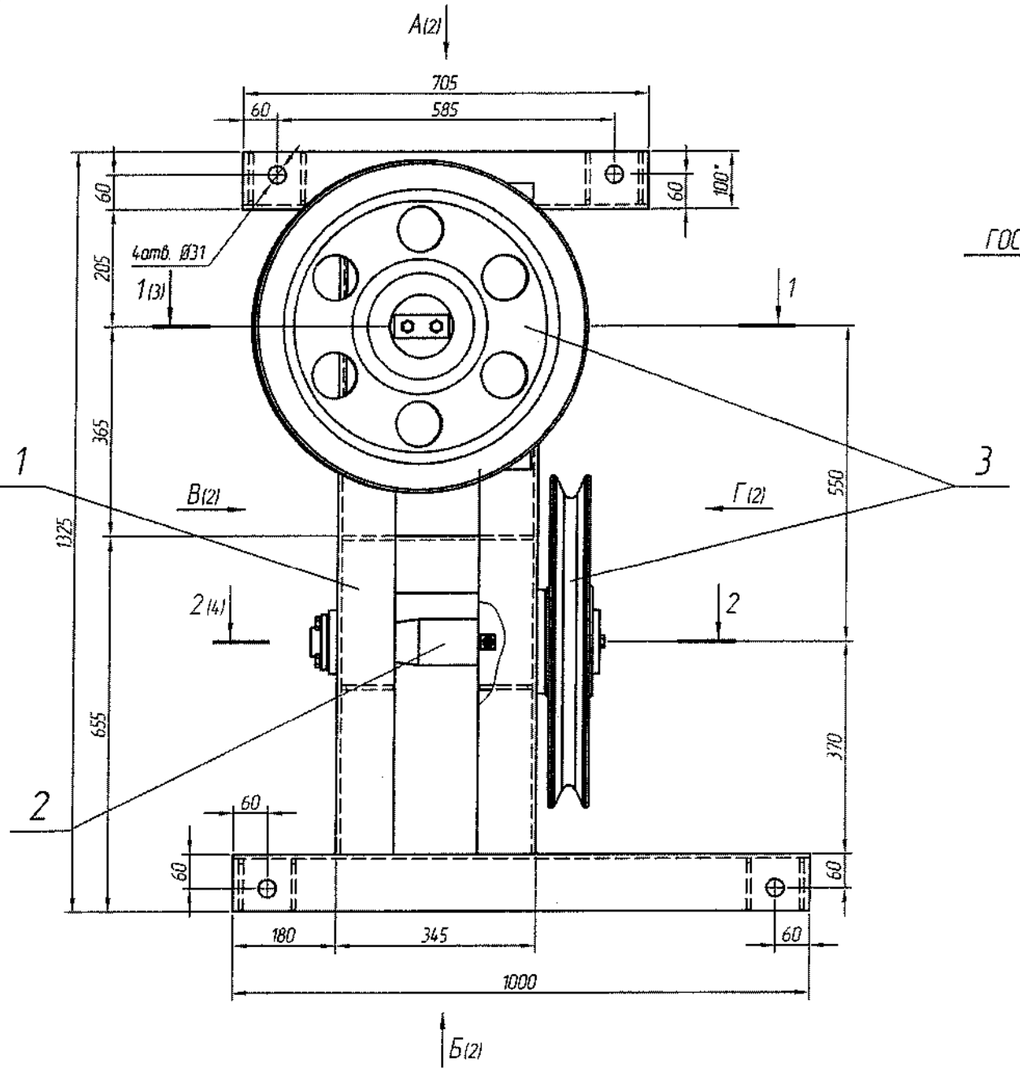

Отводные блоки
Вид снизу

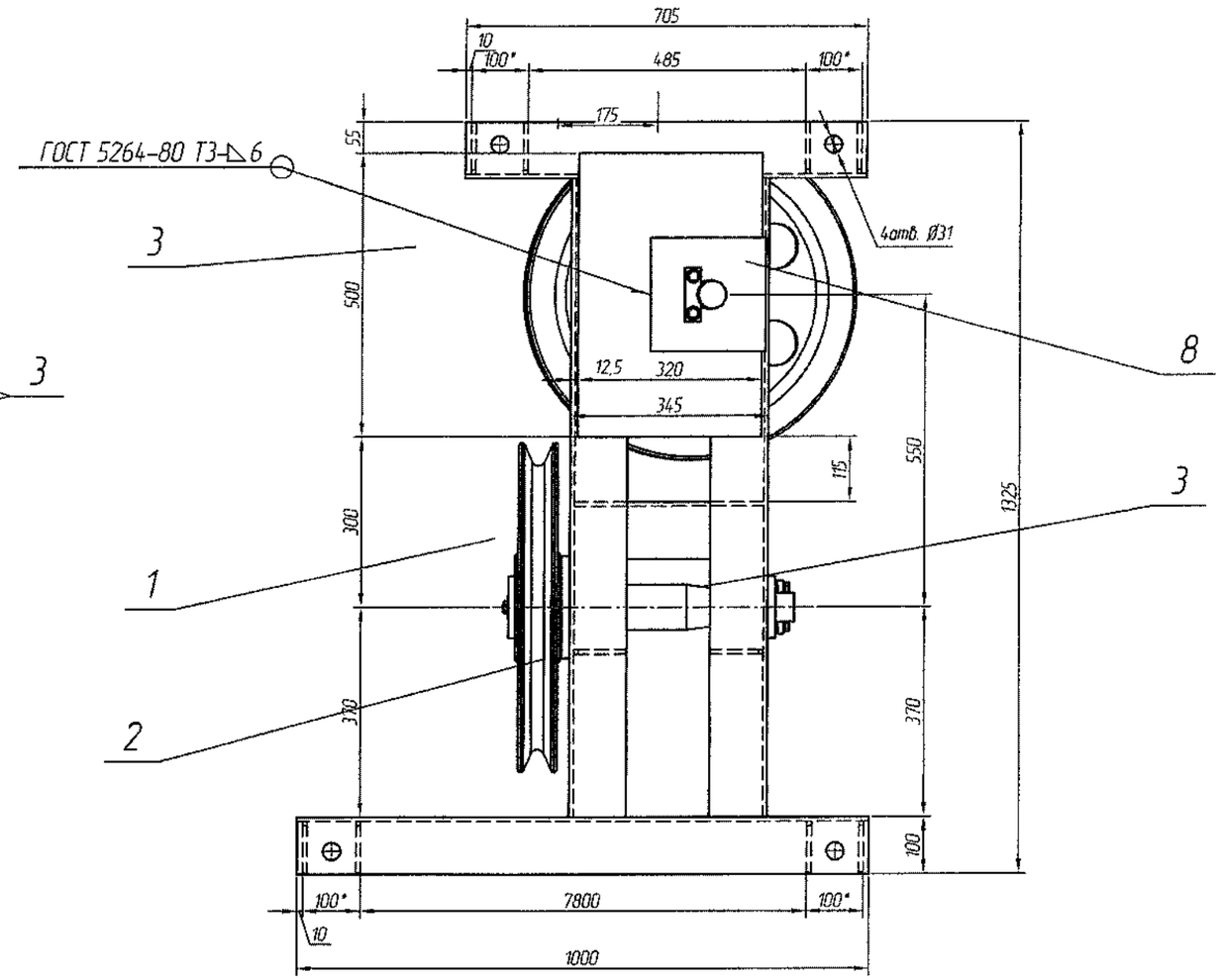

1. * Размеры для справок.
2. H14, h14, ±JT14/2
3. Металлоконструкции окрасить эмалью ХВ-785 по ГОСТ 7313-75 - 3 слоя, по грунтовке ХС-010 ГОСТ 9355-81 - 1 слой.
4. Сварку вести швом Т3-⊿4 по периметру прилегания свариваемых деталей, кроме швов указаных на чертеже. Контроль швов визуальный
5. Сварные швы выполнять в среде углекислого газа проволокой Св-08Г2С ГОСТ 2246-70 по ГОСТ 14771-76

Изм	Лист	№ докум.	Подп.	Дата	19/197-ГМО.И-43.00.000СБ			
Разраб.		Коревицкий		11.2019	Блоки отвода троса сегментного затвора Левые	Лит.	Масса	Масштаб
Пров.		Коревицкий		11.2019			413	1:10
Т.контр.					Сборочный чертеж	Лист	Листов	
Н.контр		Гатилло		11.2019	НПООО "Малая энергетика"			
Утв.		Смирнов		11.2019				

Перв. примен. | Справ. № | Подп. и дата | Инв. № дубл. | Взам. инв. № | Подп. и дата | Инв. № подл.

Копировал | Формат А3

19/197-ГМО.И-43.00.000СБ

Вид "А" (1)

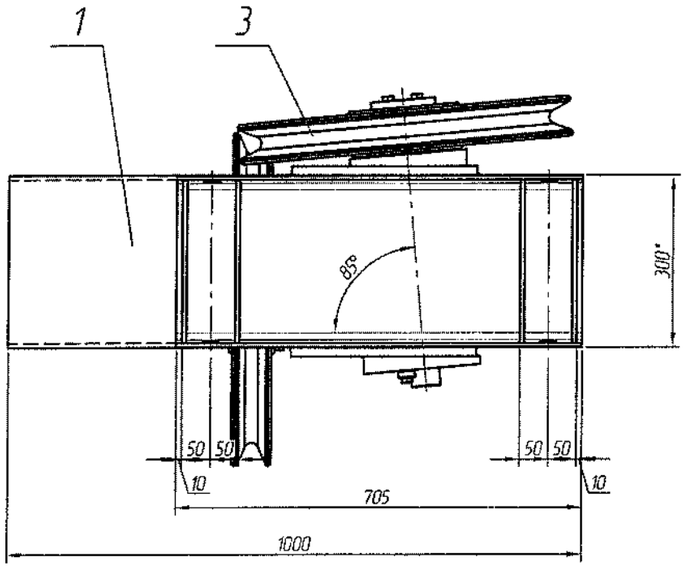

Вид "В" (1)

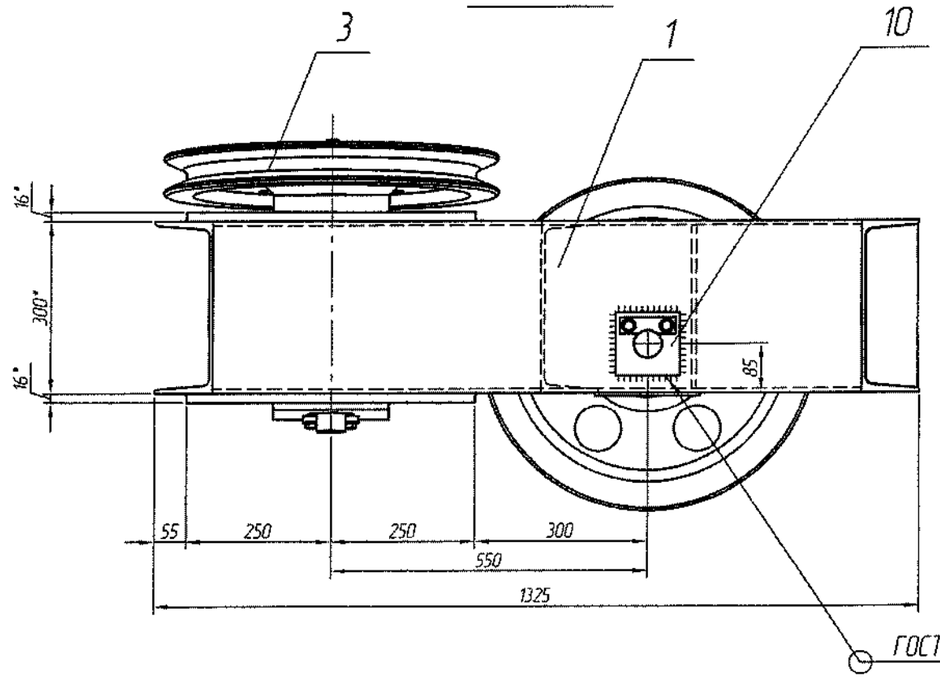

Вид "Б" (1)

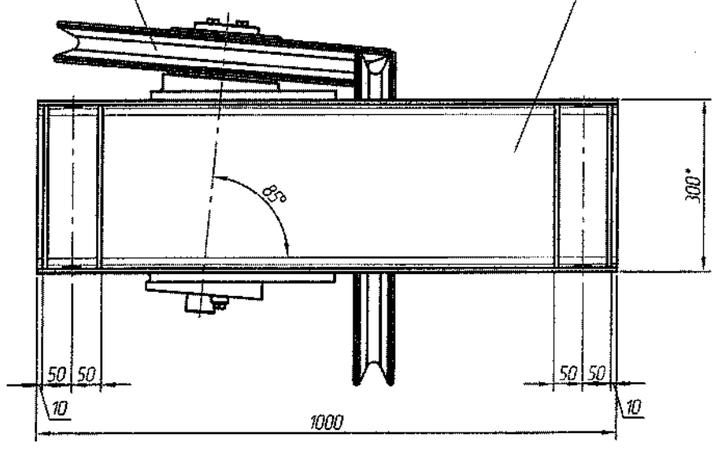

Вид "Г" (1)

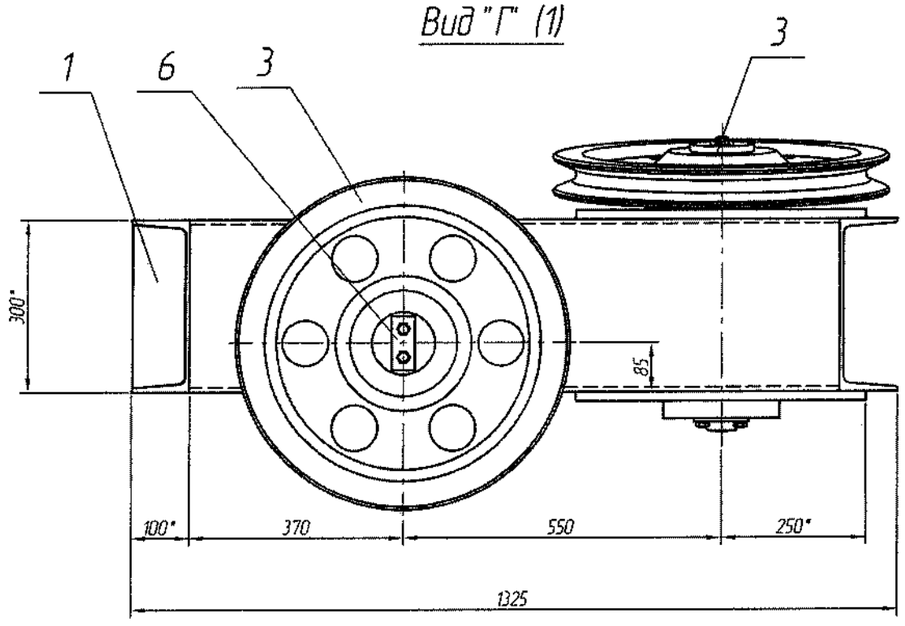

Изм	Лист	№ докум.	Подп.	Дата	19/197-ГМО.И-43.00.000СБ	Лист 2

Перв. примен. | Справ. № | Подп. и дата | Инв. № дубл. | Взам. инв. № | Подп. и дата | Инв. № подл.

Копировал | Формат А3

19/197-ГМО.И-43.00.000СБ

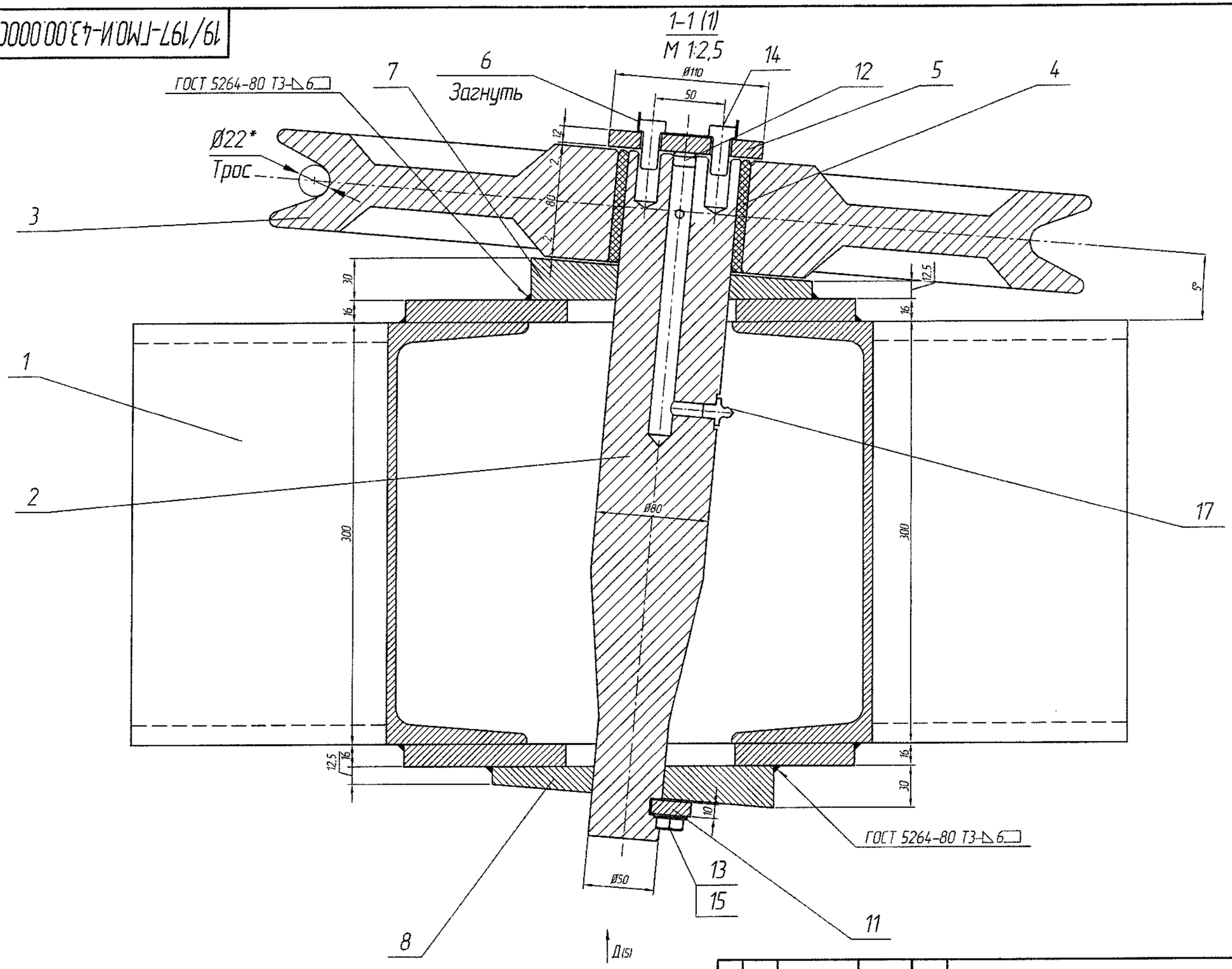

Изм	Лист	№ докум.	Подп.	Дата	19/197-ГМО.И-43.00.000СБ	Лист 3

Перв. примен. | Справ. № | Подп. и дата | Инв. № дубл. | Взам. инв. № | Подп. и дата | Инв. № подл.

Копировал | Формат А3

19/197-ГМО.И-43.00.000СБ

2-2 (1)
М 1:2,5

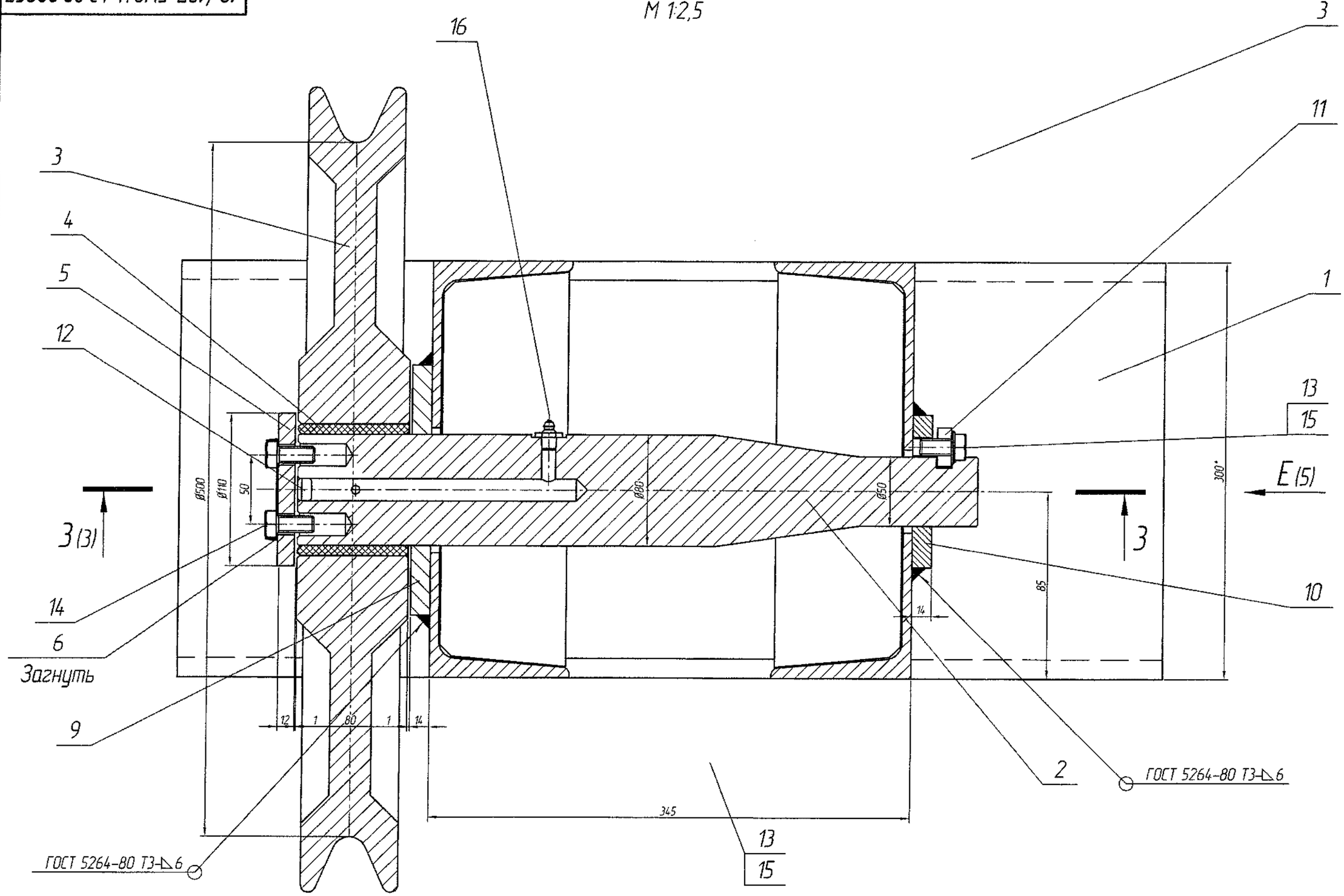

Изм.	Лист	№ докум.	Подп.	Дата	19/197-ГМО.И-43.00.000СБ	Лист 4

Копировал Формат А3

Перв. примен. | Справ. № | Подп. и дата | Инв. № дубл. | Взам. инв. № | Подп. и дата | Инв. № подл.

19/197-ГМО.И-43.00.000СБ

3-3 (4)
М 1:2

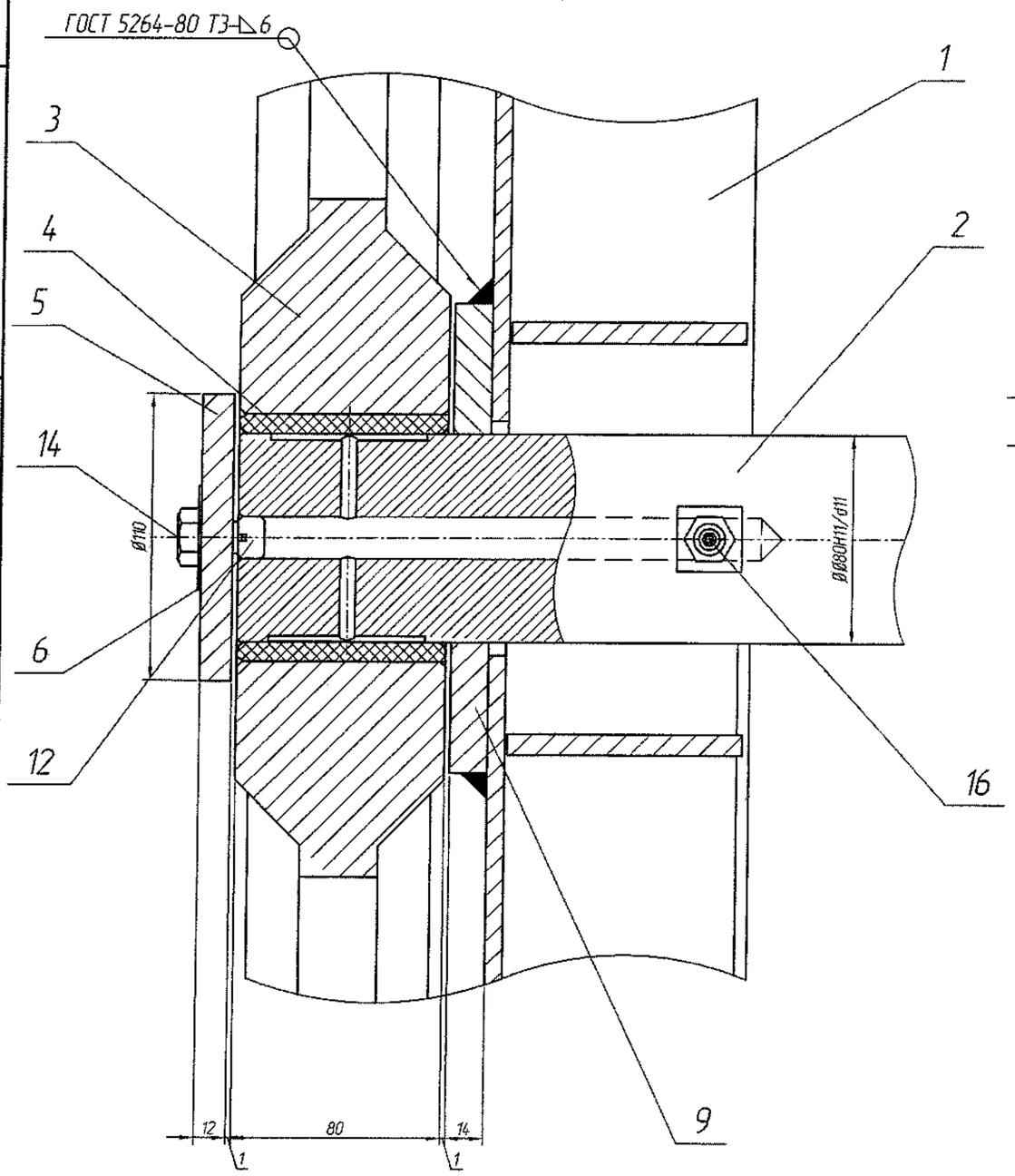

Вид "Д" (3)
М 1:2

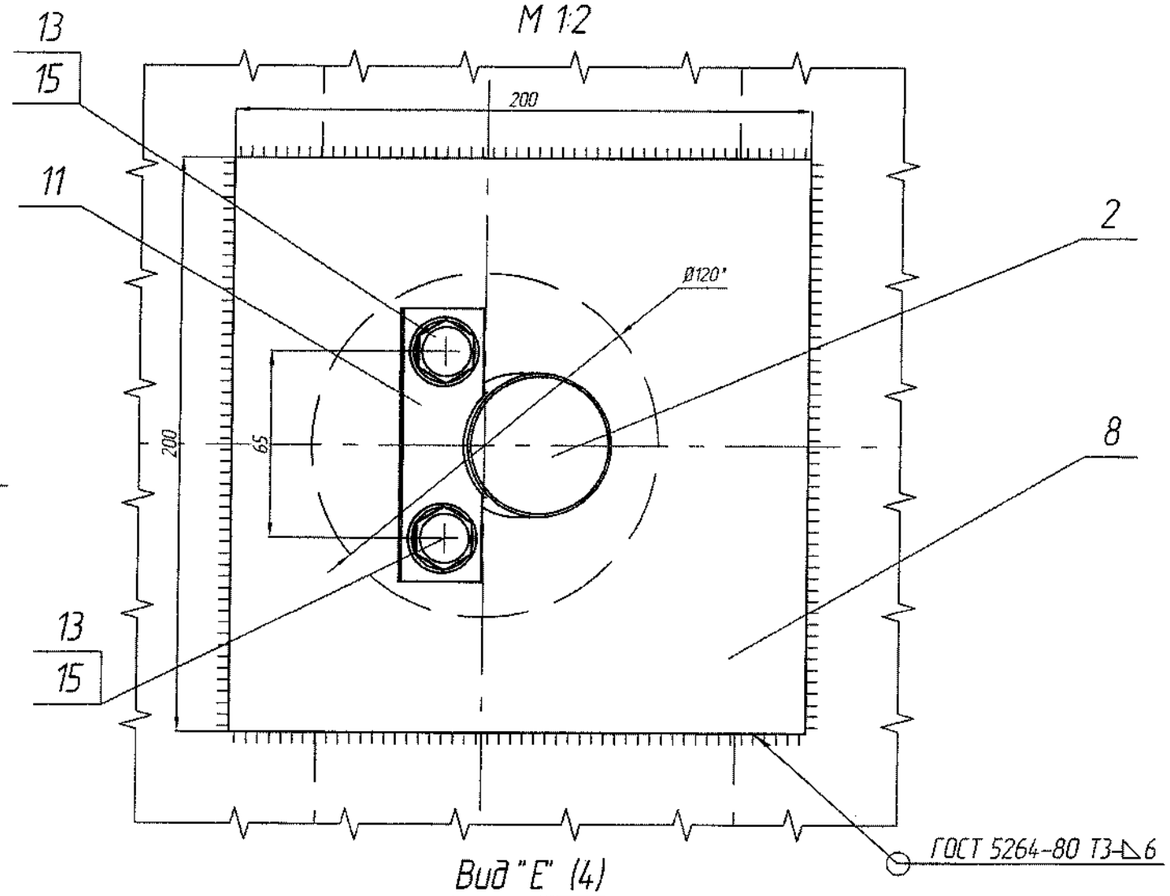

Вид "Е" (4)
М 1:2

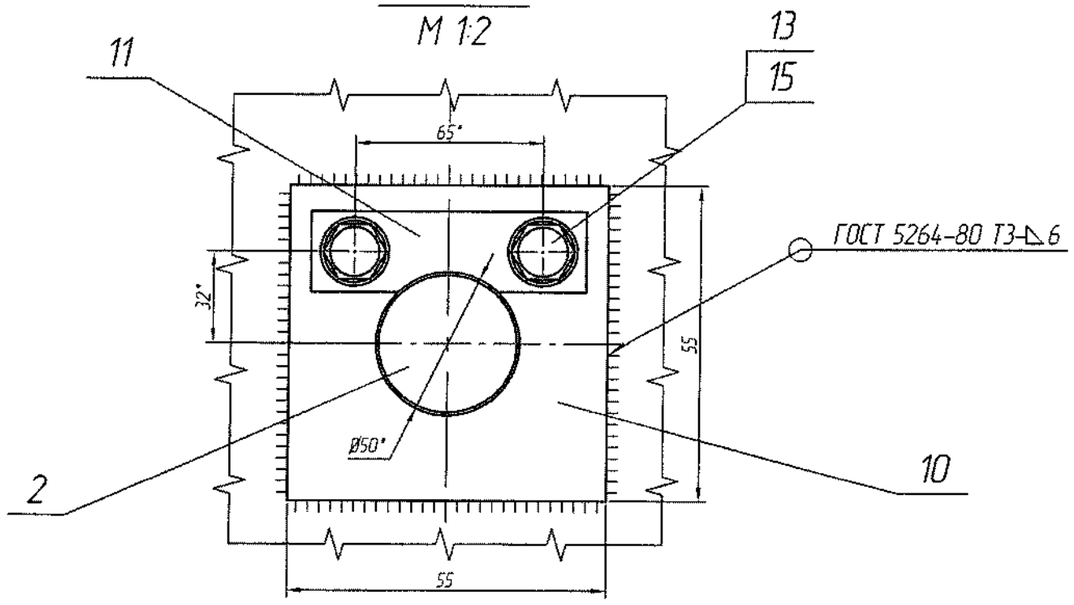

Изм.	Лист	№ докум.	Подп.	Дата	19/197-ГМО.И-43.00.000СБ	Лист 5

Перв. примен. | Справ. № | Подп. и дата | Инв. № дубл. | Взам. инв. № | Подп. и дата | Инв. № подл.

Копировал | Формат А3

19/197-ГМО.И-43.00.007

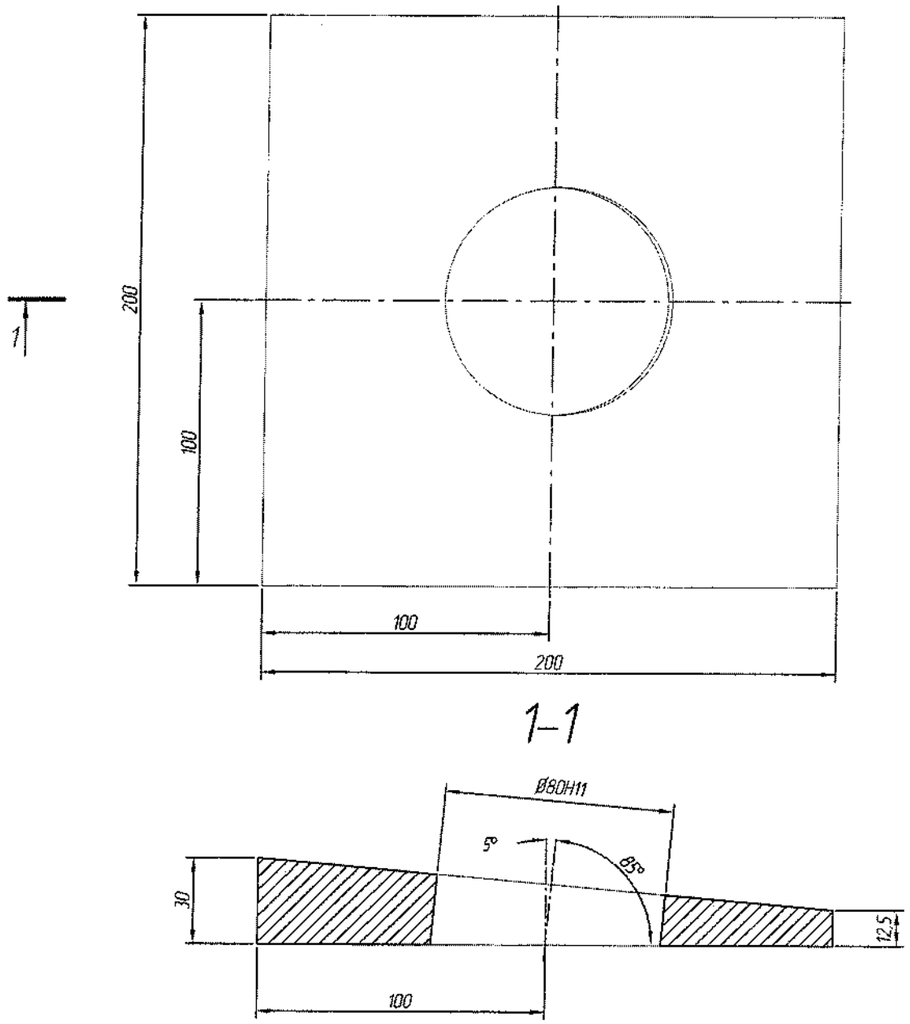

1. * Размеры для справок.
2. H14, h14, ±JT14/2.

Изм.	Лист	№ докум.	Подп.	Дата	19/197-ГМО.И-43.00.007		
Разраб.		Коревицкий		11.2019	Подшипник	Лит.	Масса 5,8	Масштаб 1:2
Пров.		Коревицкий		11.2019		Лист	Листов 1
Т.контр.							
Н.контр.		Гатилло		11.2019	Лист 30 ГОСТ 19903-74 / Ст3 ГОСТ 380-94	НПООО "Малая энергетика"	
Утв.		Смирнов		11.2019			

Перв. примен. | Справ. № | Подп. и дата | Инв. № дубл. | Взам. инв. № | Подп. и дата | Инв. № подл.

Копировал | Формат A4

19/197-ГМО.И-43.00.008

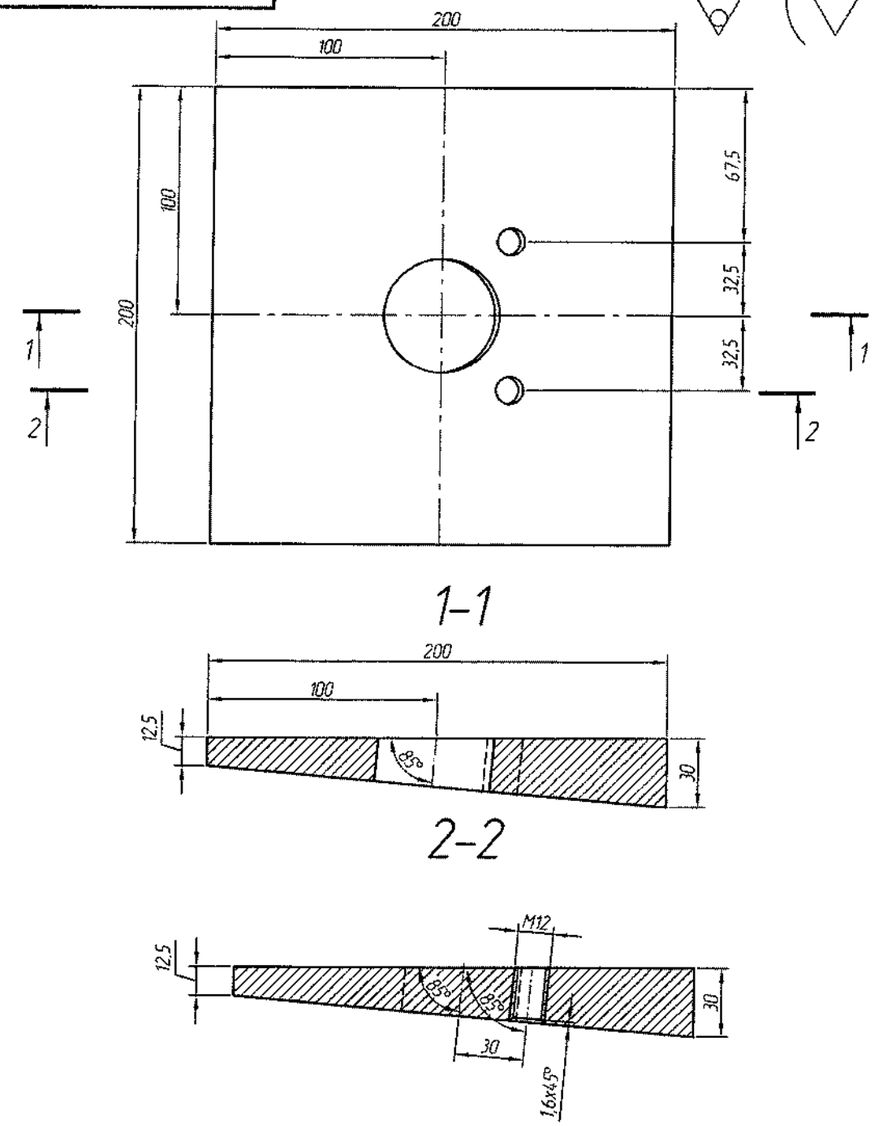

1. * Размеры для справок.
2. H14, h14, ±JT14/2.

Изм.	Лист	№ докум.	Подп.	Дата	19/197-ГМО.И-43.00.008		
Разраб.		Коревицкий		11.2019	Подшипник	Лит.	Масса 6,3	Масштаб 1:2.5
Пров.		Коревицкий		11.2019		Лист	Листов 1
Т.контр.							
Н.контр.		Гатилло		11.2019	Лист 30 ГОСТ 19903-74 / Ст3 ГОСТ 380-94	НПООО "Малая энергетика"	
Утв.		Смирнов		11.2019			

Перв. примен. | Справ. № | Подп. и дата | Инв. № дубл. | Взам. инв. № | Подп. и дата | Инв. № подл.

Копировал | Формат A4

19/197-ГМО.И-43.00.002

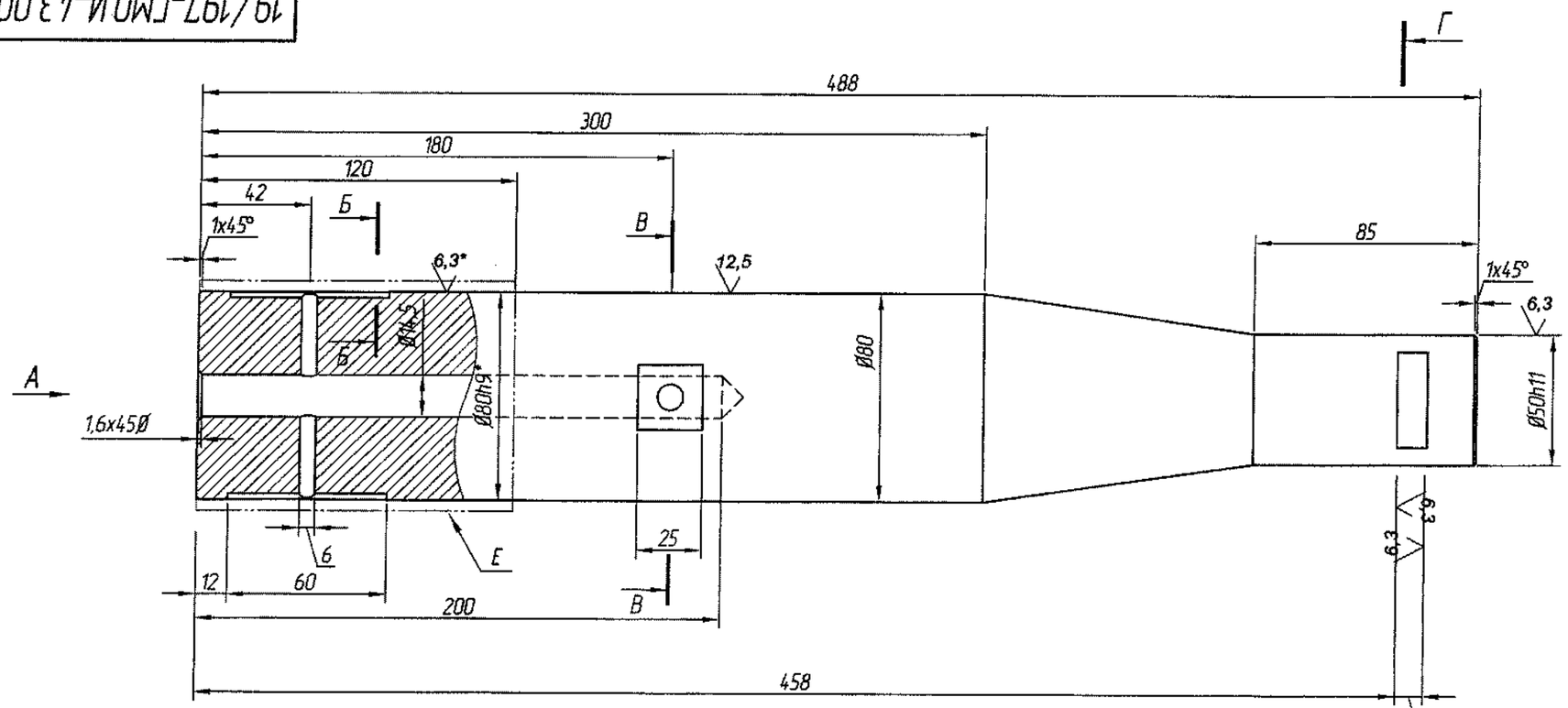

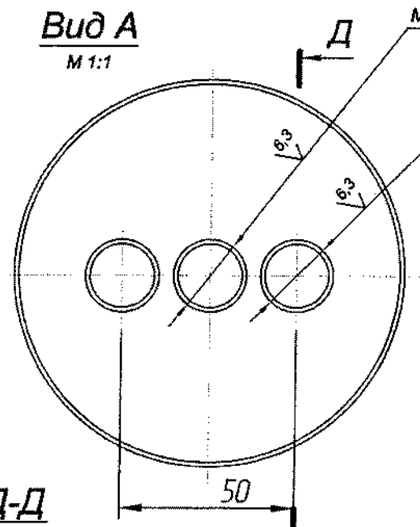

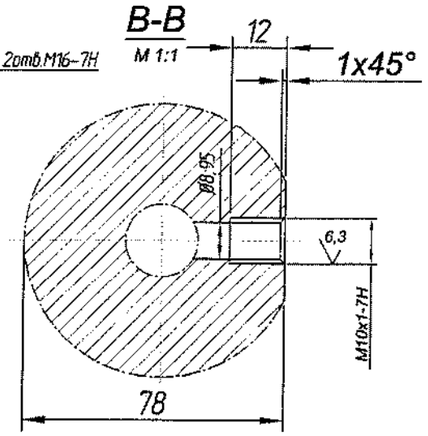

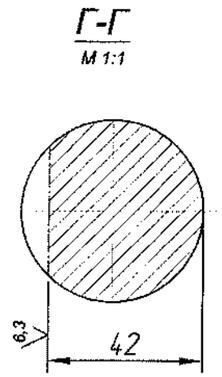

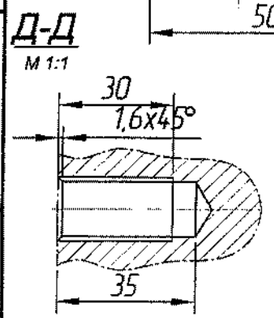

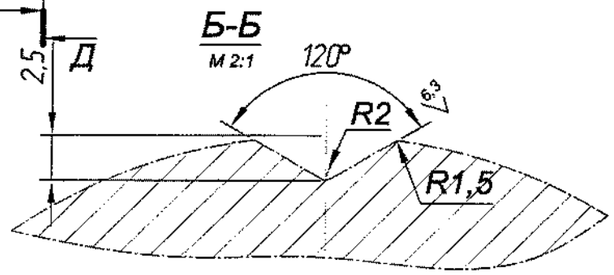

1. * Размеры и шероховатость поверхности после покрытия.
2. ** Обработать при сборке затвора.
3. Неуказанные предельные отклонения размеров h14; H14; ±IT14/2
4. Покрытие поверхности Е Хтв.36 ГОСТ 9791.

Изм	Лист	№ докум.	Подп.	Дата	19/197-ГМО.И-43.00.002			
Разраб.		Коревицкий		11.2019	Ось	Лит.	Масса	Масштаб
Пров.		Коревицкий		11.2019			15,4	1:2.5
Т.контр.						Лист	Листов 1	
Н.контр.		Гатилло		11.2019	Круг $\frac{\text{В5 ГОСТ 2590-88}}{\text{Ст5 сп2ГОСТ 535-88}}$	НПООО "Малая энергетика"		
Утв.		Смирнов		11.2019				

Копировал Формат А3

Перв. примен. | Справ. № | Подп. и дата | Инв. № дубл. | Взам. инв. № | Подп. и дата | Инв. № подл.

19/197-ГМО.И-43.00.003

Перв. примен.

Справ. №

Подп. и дата

Инв. № дубл.

Взам. инв. №

Подп. и дата

Инв. № подл.

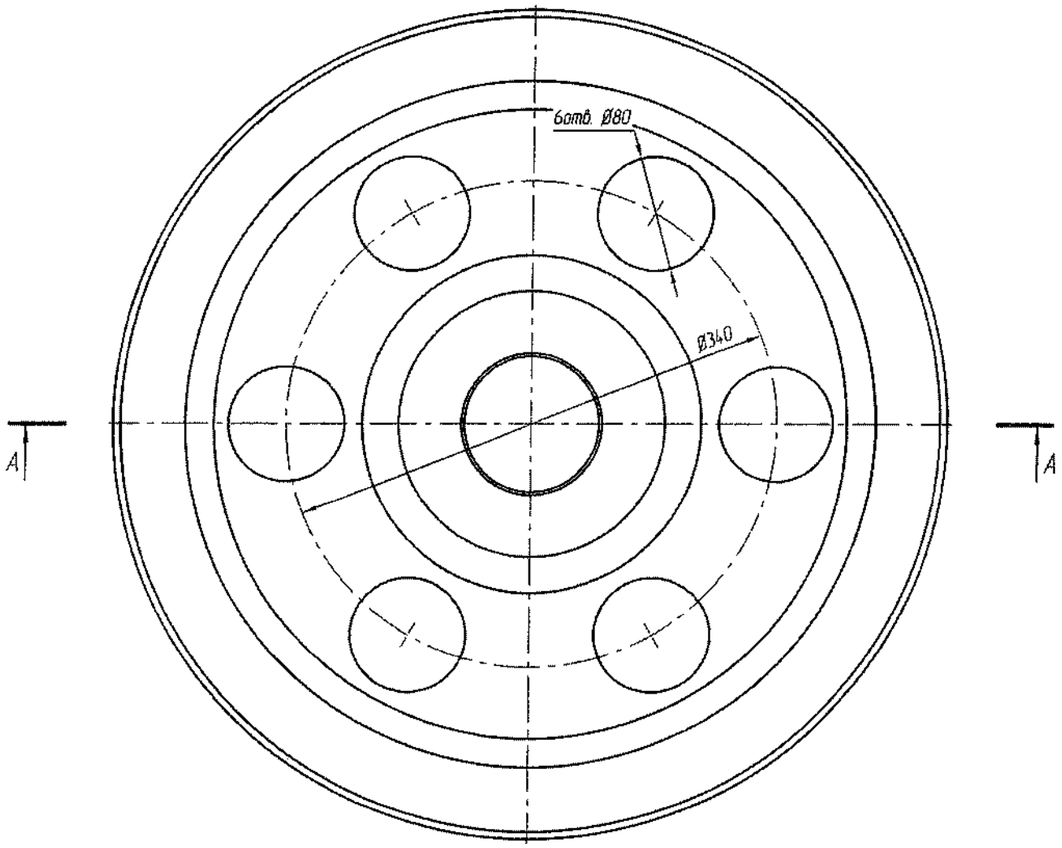

Узел "I"
(повернуто) М 1:1

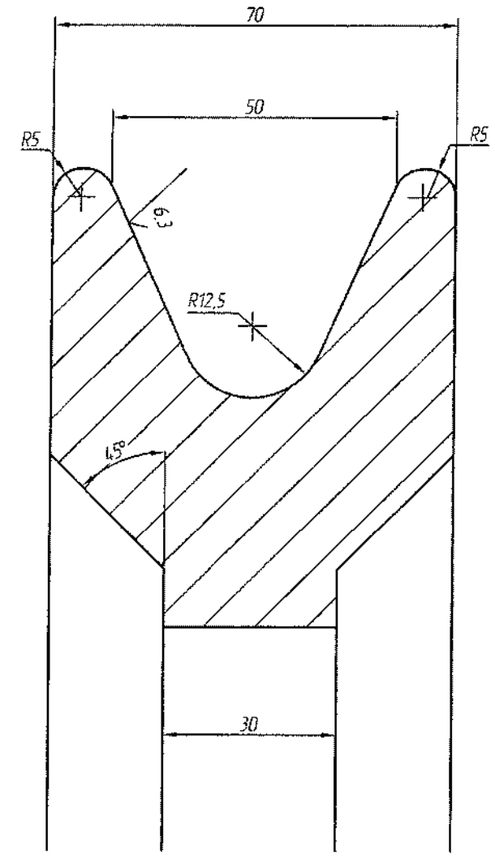

1–1

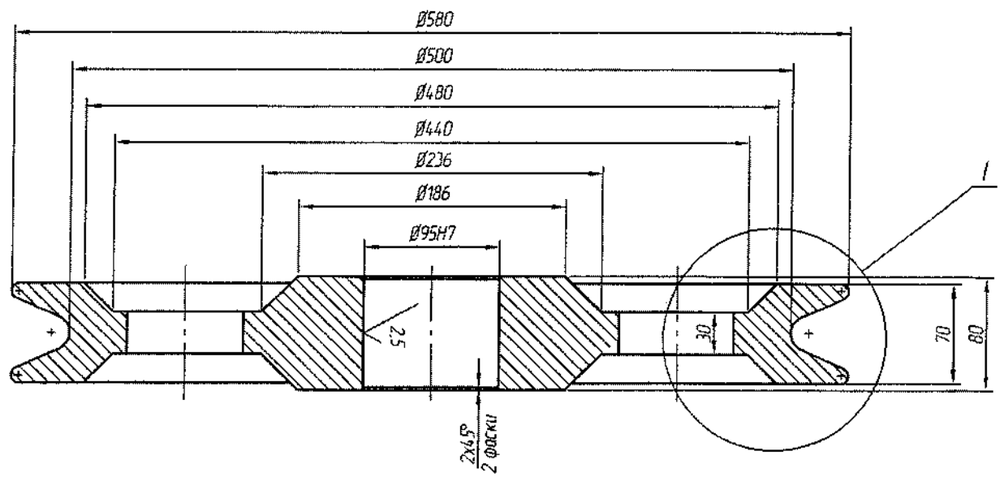

1. * Размеры для справок.
2. Неуказанные предельные отклонения размеров по ±IT14/2.
3. Неуказанные радиусы R 5...10 мм.

Изм.	Лист	№ докум.	Подп.	Дата	19/197-ГМО.И-43.00.003		
Разраб.		Коревицкий		11.2019	Блок	Лит.	Масса: 76,9 / Масштаб: 1:4
Пров.		Коревицкий		11.2019		Лист	Листов: 1
Т.контр.							
Н.контр.		Готилло		11.2019	Ст3 ГОСТ 380-94	НПООО "Малая энергетика"	
Утв.		Смирнов		11.2019			

Копировал

Формат А3

Формат	Зона	Поз.	Обозначение	Наименование	Кол.	Примечание
				Документация		
А3			19/197-ГМО.И-43.01.000 ОВ	Чертеж общего вида		
А3			19/197-ГМО.И-43.01.000 СБ	Сборочный чертеж		
				Детали		
Б4		1	19/197-ГМО.И-43.01.001	Балка		
				Швеллер $\frac{№30\ ГОСТ\ 8240-89}{Ст3\ ГОСТ\ 380-94}$		
				l=705 h14	1	22,4 кг
Б4		2	19/197-ГМО.И-43.01.002	Балка		
				Швеллер $\frac{№30\ ГОСТ\ 8240-89}{Ст3\ ГОСТ\ 380-94}$		
				l=1000 h14	1	31,8 кг
Б4		3	19/197-ГМО.И-3.01.003	Балка		
				Швеллер $\frac{№30\ ГОСТ\ 8240-89}{Ст3\ ГОСТ\ 380-94}$		
				l=1125 h14	2	35,8 кг
Б4		4	19/197-ГМО.И-43.01.004	Плита		
				Лист $\frac{16\ ГОСТ\ 19903-74}{Ст3\ ГОСТ\ 380-94}$		
				(320x500)h14	2	186,8 кг
А4		5	19/197-ГМО.И-43.01.005	Диафрагма	1	
А4		6	19/197-ГМО.И-43.01.006	Ребро	10	

Перв. примен. | Справ. № | Подп. и дата | Инв. № дубл. | Взам. инв. № | Подп. и дата | Инв. № подл.

Изм.	Лист	№ докум.	Подп.	Дата
Разраб.		Коревицкий		11.2019
Пров.		Коревицкий		11.2019
Н.контр.		Готилло		11.2019
Утв.		Смирнов		11.2019

19/197-ГМО.И-43.01.000

Металлоконструкция

Лит.	Лист	Листов
	1	2

НПООО "Малая энергетика"

Копировал Формат А4

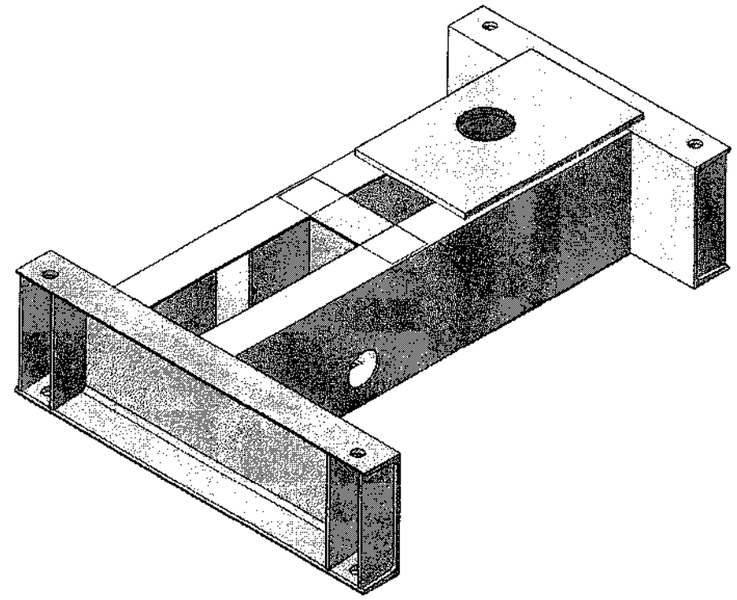

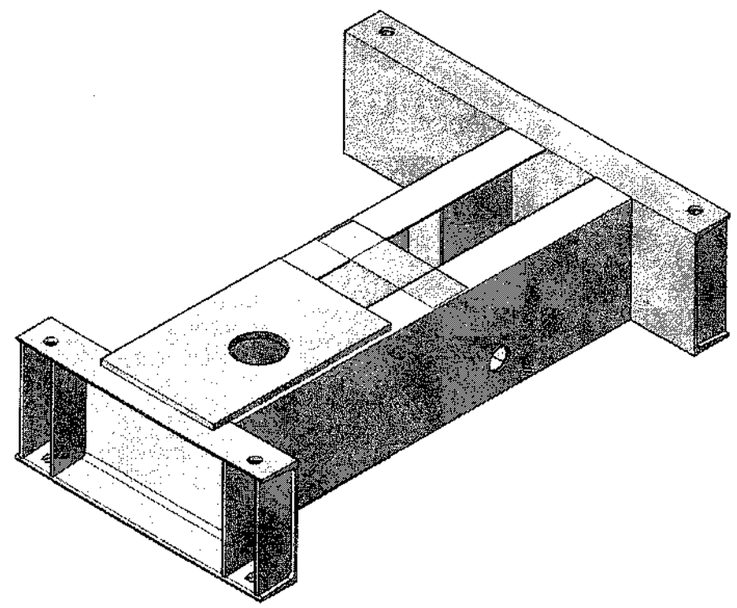

Взам. инв. № | Подп. и дата | Инв. № подл.

Изм.	Кол. уч.	Лист	№ док.	Подп.	Дата
Разраб.		Коревицкий			11.2019
Пров.		Коревицкий			11.2019
Н. контр.		Готилло			11.2019
Утв.		Смирнов			11.2019

19/197-ГМО.И-43.01.000 ОВ

Металлоконструкция

Чертеж общего вида

Стадия	Масса	Масштаб
С	219,4	
Лист 1	Листов 1	

НПООО "Малая энергетика"

Копировал А4

19/197-ГМО.И-43.01.000СБ

Вид сверху

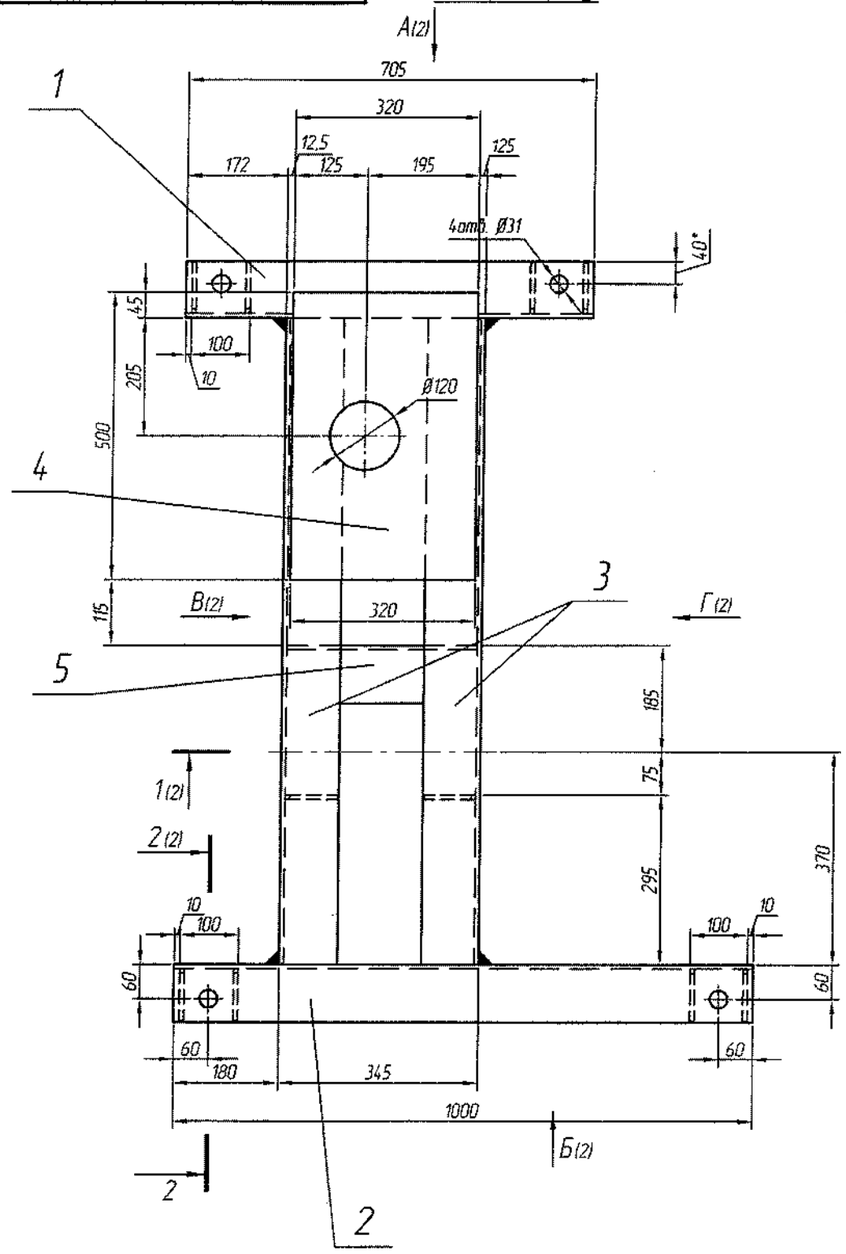

Вид снизу

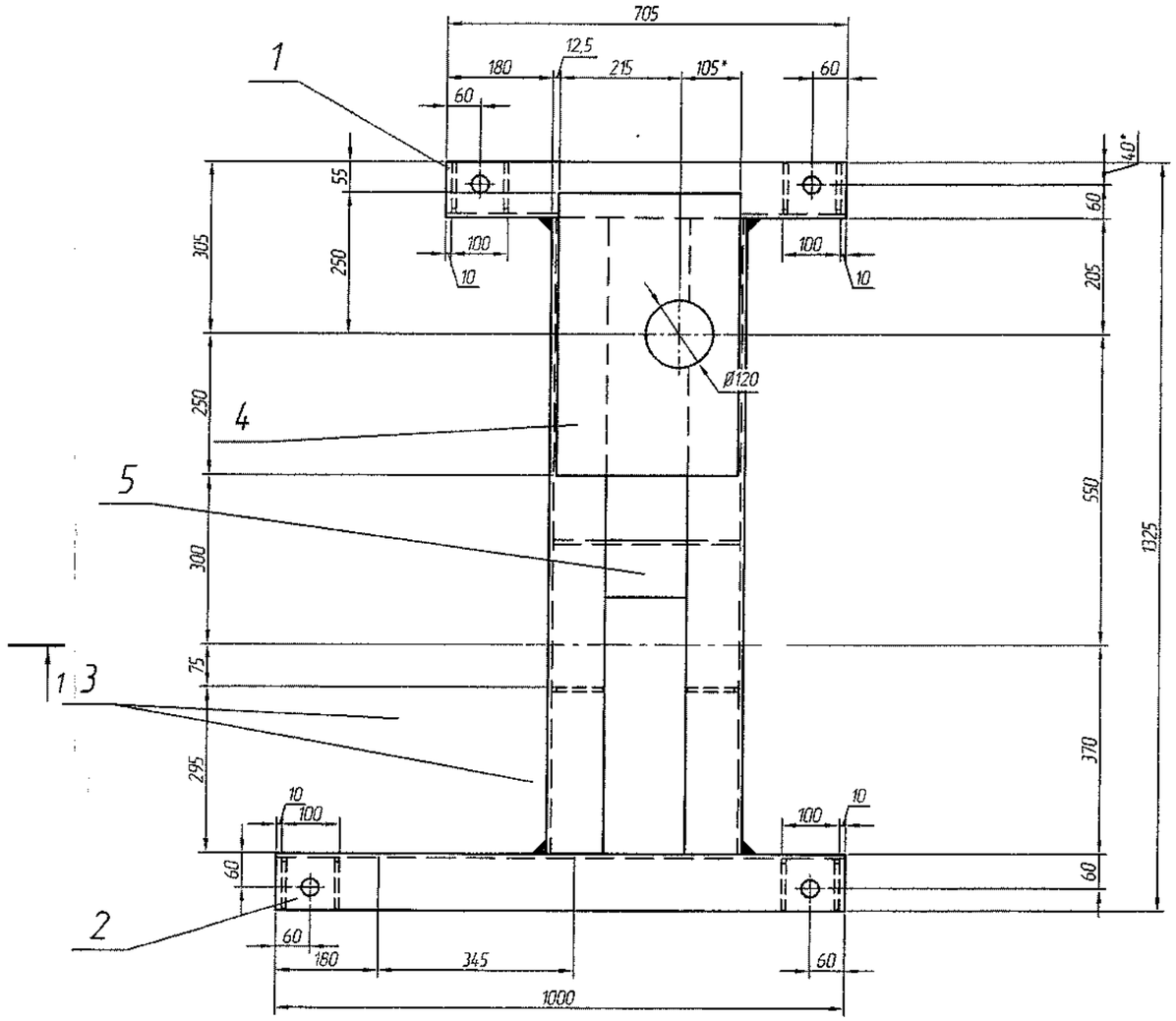

1. * Размеры для справок.
2. H14, h14, ±JT14/2
3. Сварку вести швом Т3-△4 по периметру прилегания свариваемых деталей, кроме швов указаных на чертеже. Контроль швов визуальный.
4. Сварные швы выполнять в среде углекислого газа проволокой Св-08Г2С ГОСТ 2246-70 по ГОСТ 14771-76

Изм.	Лист	№ докум.	Подп.	Дата	19/197-ГМО.И-43.01.000СБ		
Разраб.		Коревицкий		11.2019	Металлоконструкция	Лит.	Масса: 219,4	Масштаб: 1:10
Пров.		Коревицкий		11.2019	Сборочный чертеж	Лист	Листов
Т.контр.						НПООО "Малая энергетика"	
Н.контр.		Гатилло		11.2019			
Утв.		Смирнов		11.2019			

Перв. примен. | Справ. № | Подп. и дата | Инв. № дубл. | Взам. инв. № | Подп. и дата | Инв. № подл.

Копировал | Формат А3

19/197-ГМО.И-43.01.000СБ

Перв. примен.

Справ. №

Вид "А" (1)

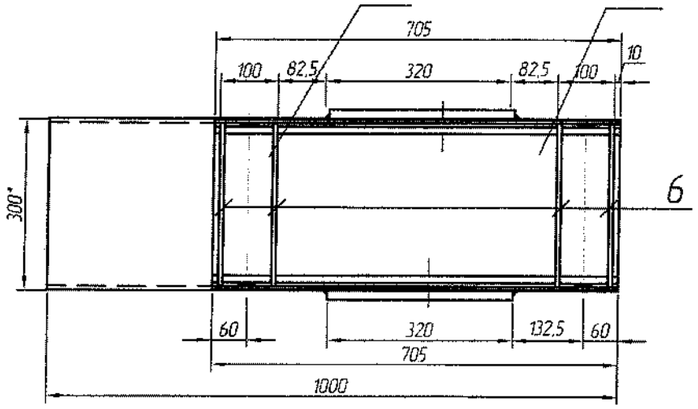

Вид "Б" (1)

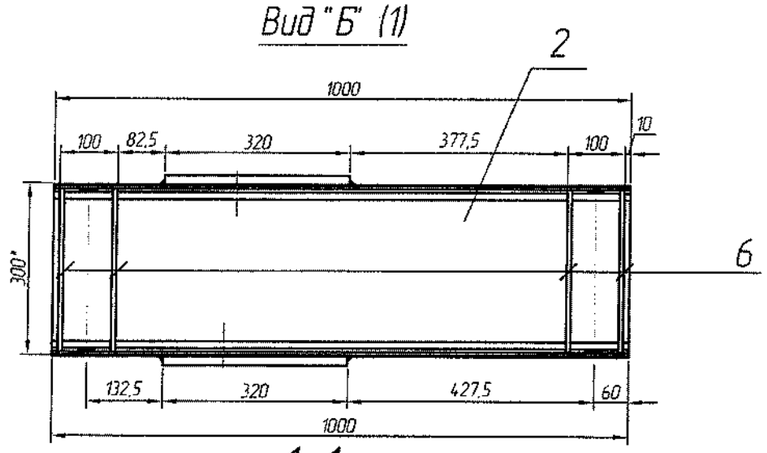

Вид "В" (1)

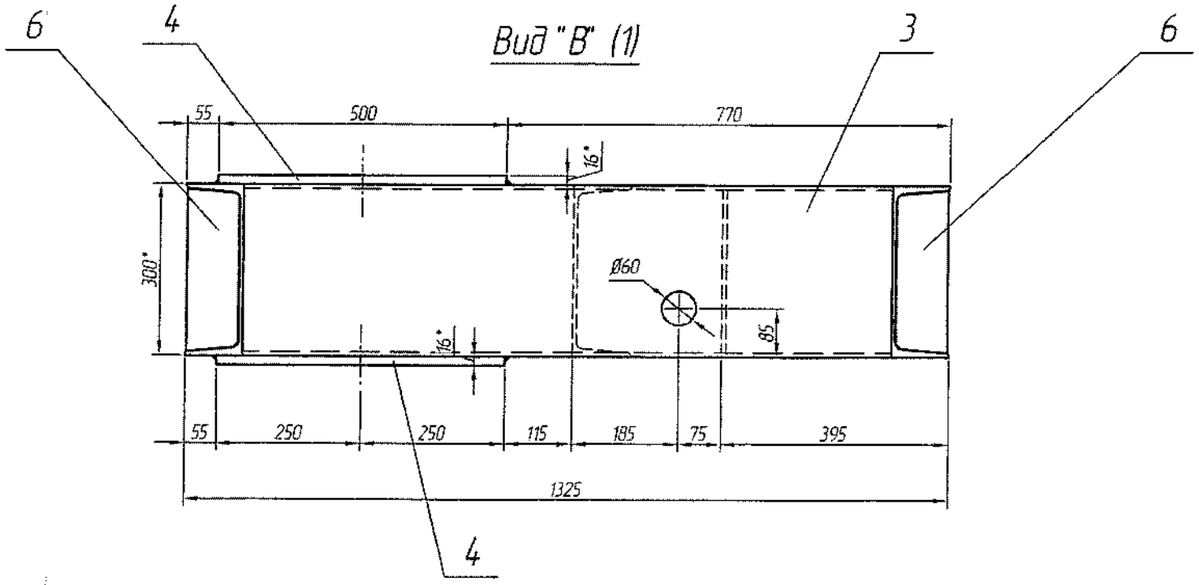

Вид "Г" (1)

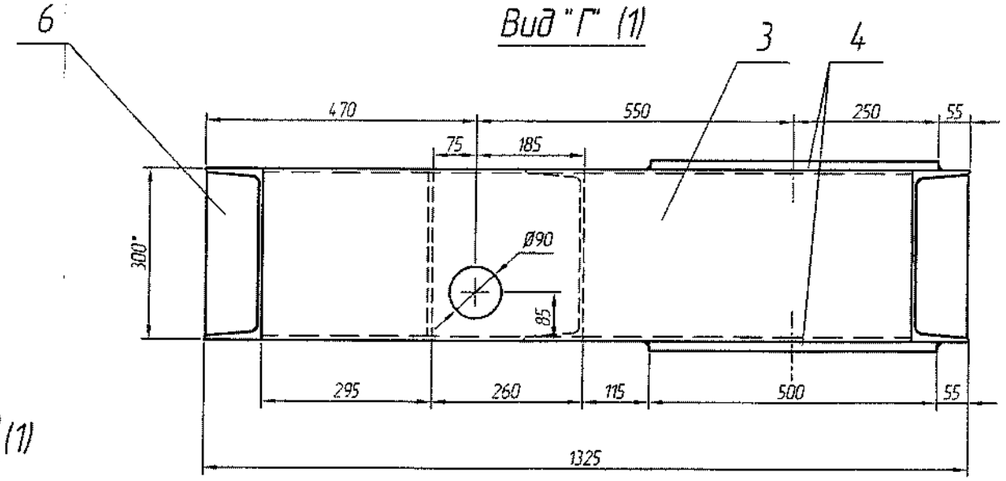

1-1 (1)
М1:5

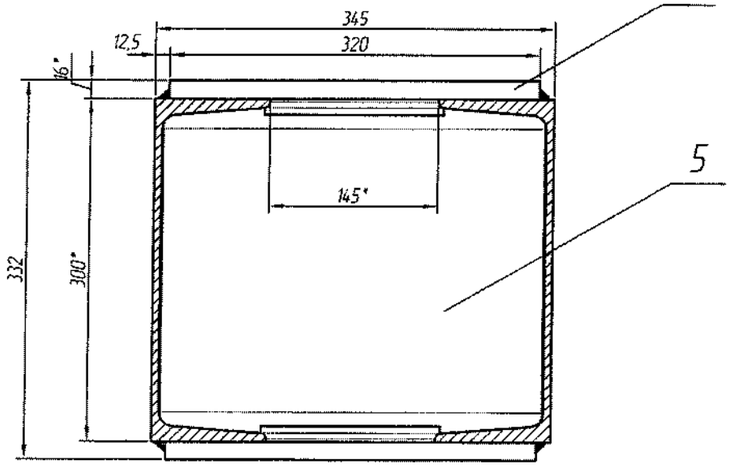

2-2 (1)
М1:5

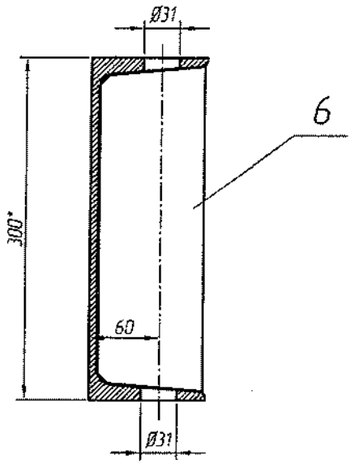

Подп. и дата

Инв. № дубл.

Взам. инв. №

Подп. и дата

Инв. № подл.

Изм.	Лист	№ докум.	Подп.	Дата	19/197-ГМО.И-43.01.000СБ	Лист 2

Копировал Формат А3

19/197-ГМО.И-43.01.005

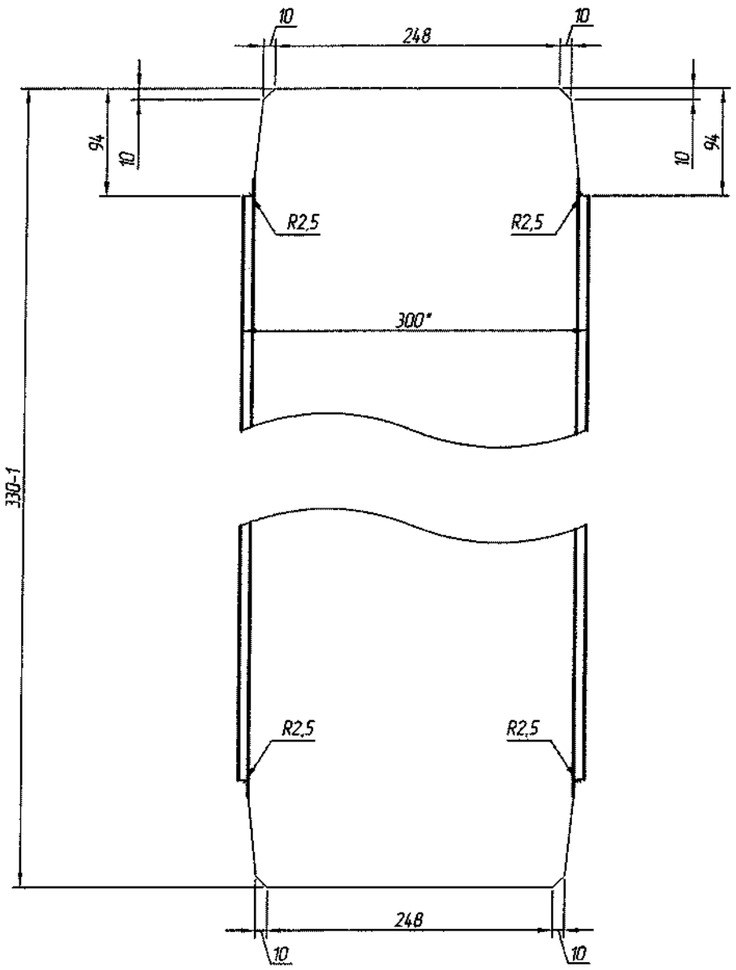

1. * Размеры для справок.
2. H14, h14, ±JT14/2.

Изм.	Лист	№ докум.	Подп.	Дата	19/197-ГМО.И-43.01.005		
Разраб.		Коревицкий		11.2019	Диафрагма	Лит.	Масса: 10,5 / Масштаб: 1:5
Пров.		Коревицкий		11.2019		Лист	Листов: 1
Т.контр.							
Н.контр.		Гатилло		11.2019	Швеллер №30 ГОСТ 8240-89 / Ст3 ГОСТ 380-94	НПООО "Малая энергетика"	
Утв.		Смирнов		11.2019			

Копировал Формат А4

Перв. примен. | Справ. № | Подп. и дата | Инв. № дубл. | Взам. инв. № | Подп. и дата | Инв. № подл.

19/197-ГМО.И-43.01.001

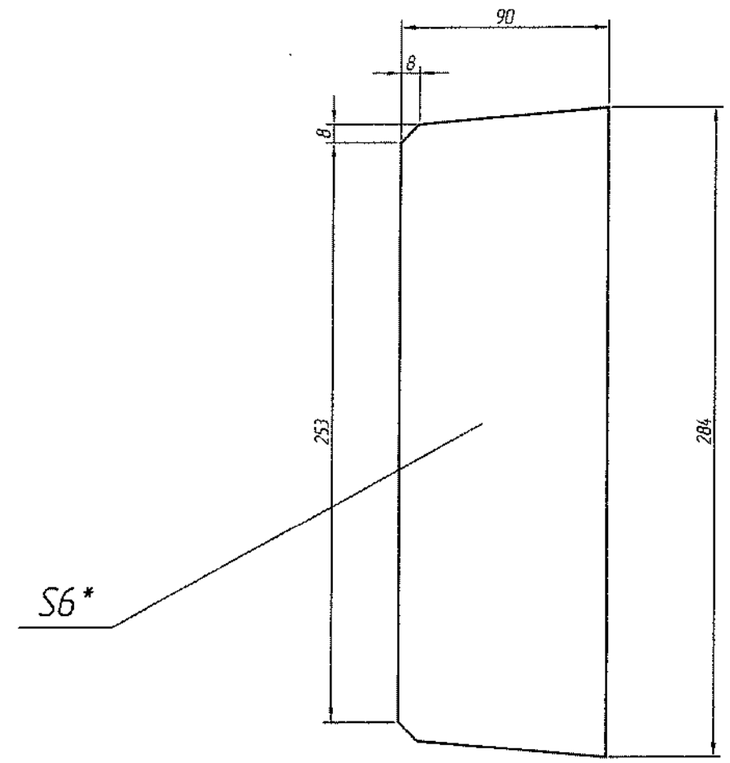

1. * Размеры для справок.
2. H14, h14, ±JT14/2.

Изм.	Лист	№ докум.	Подп.	Дата	19/197-ГМО.И-43.01.001		
Разраб.		Коревицкий		11.2019	Ребро	Лит.	Масса: 1,2 / Масштаб: 1:2
Пров.		Коревицкий		11.2019		Лист	Листов: 1
Т.контр.							
Н.контр.		Гатилло		11.2019	Лист 6 ГОСТ 19903-74 / Ст3 ГОСТ 380-94	НПООО "Малая энергетика"	
Утв.		Смирнов		11.2019			

Копировал Формат А4

Перв. примен. | Справ. № | Подп. и дата | Инв. № дубл. | Взам. инв. № | Подп. и дата | Инв. № подл.

Формат	Зона	Поз	Обозначение	Наименование	Кол.	Примечание
				Документация		
А3			19/197-ГМО.И-44.00.000 ОВ	Чертеж общего вида		
А3			19/197-ГМО.И-44.00.000 СБ	Сборочный чертеж		5 листов
				Сборочные единицы		
А3		1	19/197-ГМО.И-44.01.000	Металлоконструкция	1	
				Детали		
А3		2	19/197-ГМО.И-44.00.002	Ось	2	
А3		3	19/197-ГМО.И-44.00.003	Блок	2	
А4		4	19/197-ГМО.И-44.00.004	Втулка	2	
А4		5	19/197-ГМО.И-44.00.005	Шайба торцевая	2	
А4		6	19/197-ГМО.И-44.00.006	Шайба стопорная	2	
А4		7	19/197-ГМО.И-44.00.007	Подшипник	1	
А4		8	19/197-ГМО.И-44.00.008	Подшипник	1	
А4		9	19/197-ГМО.И-44.00.009	Подшипник	1	
А4		10	19/197-ГМО.И-44.00.010	Подшипник	1	
А4		11	19/197-ГМО.И-44.00.011	Оседержатель	2	
А4		12	19/197-ГМО.И-44.00.012	Пробка	2	

Перв. примен. | Справ. № | Подп. и дата | Инв. № дубл. | Взам. инв. № | Подп. и дата | Инв. № подл.

Изм.	Лист	№ докум.	Подп.	Дата
Разраб.		Коревицкий		11.2019
Пров.		Коревицкий		11.2019
Н.контр.		Гатилло		11.2019
Утв.		Смирнов		11.2019

19/197-ГМО.И-44.00.000

Блоки отвода троса сегментного затвора. Правые

Лит.	Лист	Листов
	1	2

НПООО "Малая энергетика"

Копировал Формат А4

Формат	Зона	Поз	Обозначение	Наименование	Кол.	Примечание
				Стандартные изделия		
БЧ		13		Болт М12х25.58.029 ГОСТ 7798-70	4	
БЧ		14		Болт М16х30.58.029 ГОСТ 7798-70	4	
БЧ		15		Шайба 12.02.029 ГОСТ 10906-78	4	
БЧ		16		Масленка 1.2.Ц6 ГОСТ 19853-74	1	0,0062
БЧ		17		Масленка 2.1.90.Ц6 ГОСТ 19853-74	1	0,0162

Перв. примен. | Справ. № | Подп. и дата | Инв. № дубл. | Взам. инв. № | Подп. и дата | Инв. № подл.

Изм	Лист	№ докум.	Подп.	Дата

19/197-ГМО.И-44.00.000

Лист 2

Копировал А4

19/197-ГМО.И-44.00.0000В

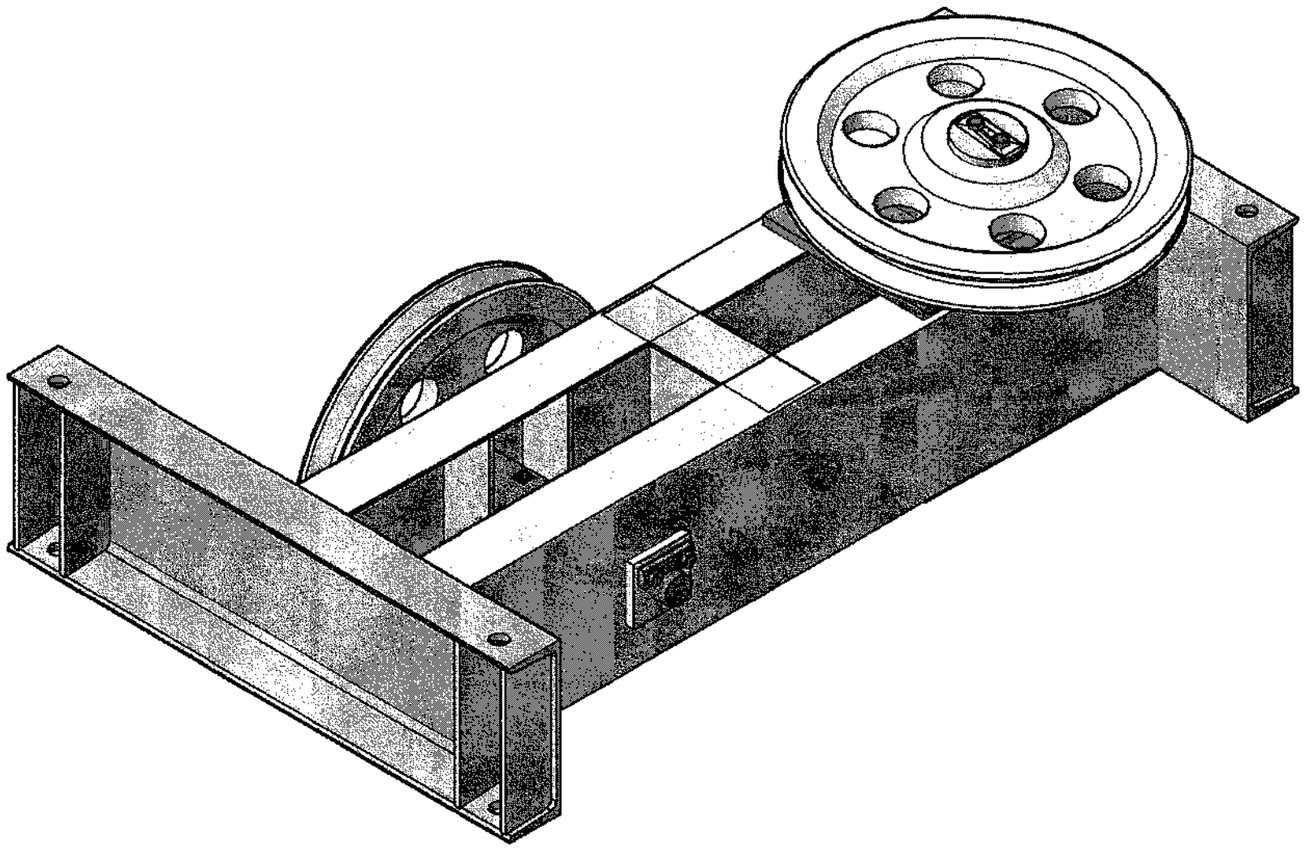

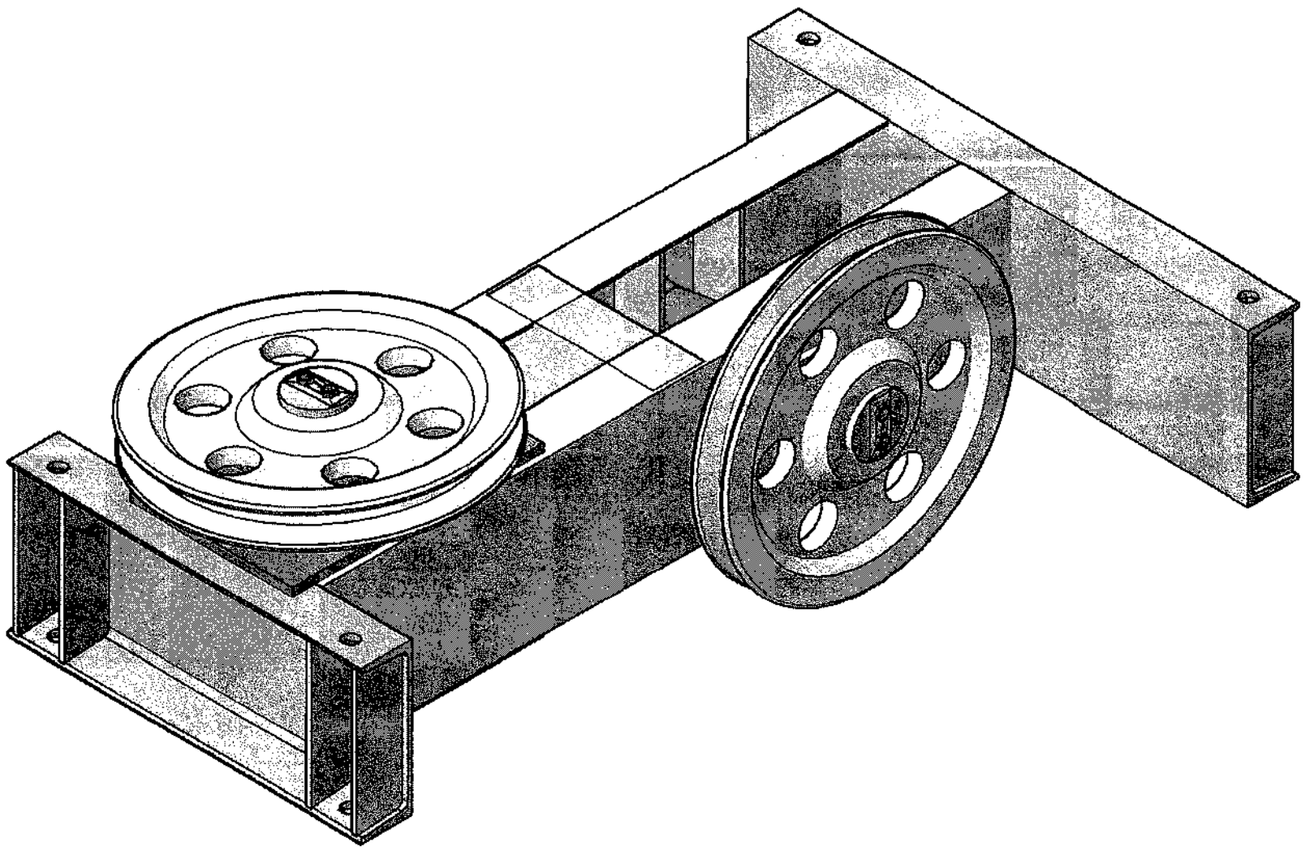

Перв. примен.

Справ. №

Подп. и дата

Инв. № дубл.

Взам. инв. №

Подп. и дата

Инв. № подл.

					19/197-ГМО.И-44.00.0000В			
Изм.	Лист	№ докум.	Подп.	Дата	Блоки отвода троса сегментного затвора Правые	Лит.	Масса	Масштаб
Разраб.		Коревицкий		11.2019			226,4	1:8
Пров.		Коревицкий		11.2019	Чертеж общего вида	Лист	Листов	
Т.контр.								
Н.контр.		Гатилло		11.2019		НПООО "Малая энергетика"		
Утв.		Смирнов		11.2019				

Копировал

Формат А3

19/197-ГМО.И-44.00.000СБ

Перв. примен.

Справ. №

Подп. и дата

Инв. № дубл.

Взам. инв. №

Подп. и дата

Инв. № подл.

Отводные блоки
Вид сверху

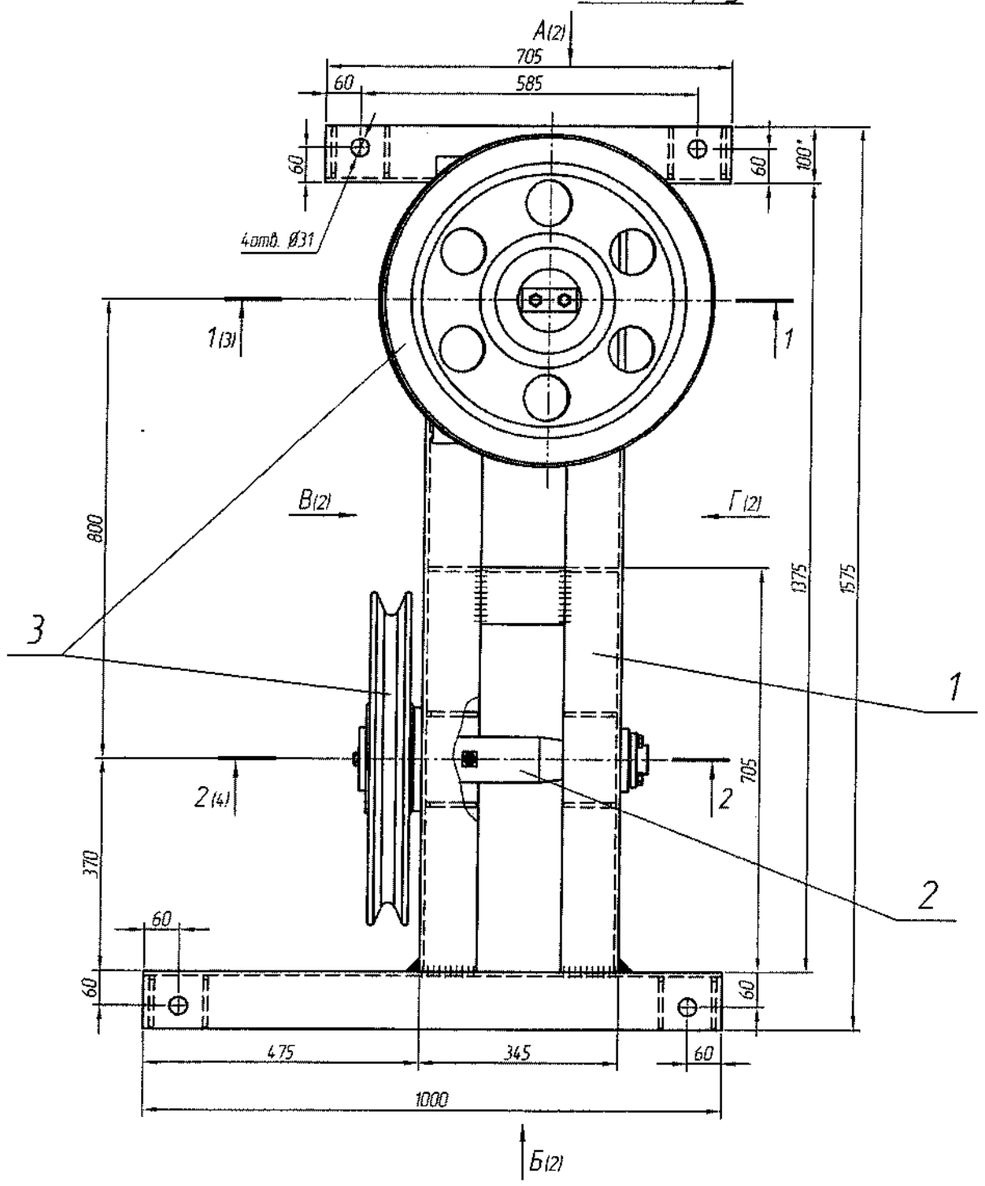

Отводные блоки
Вид снизу

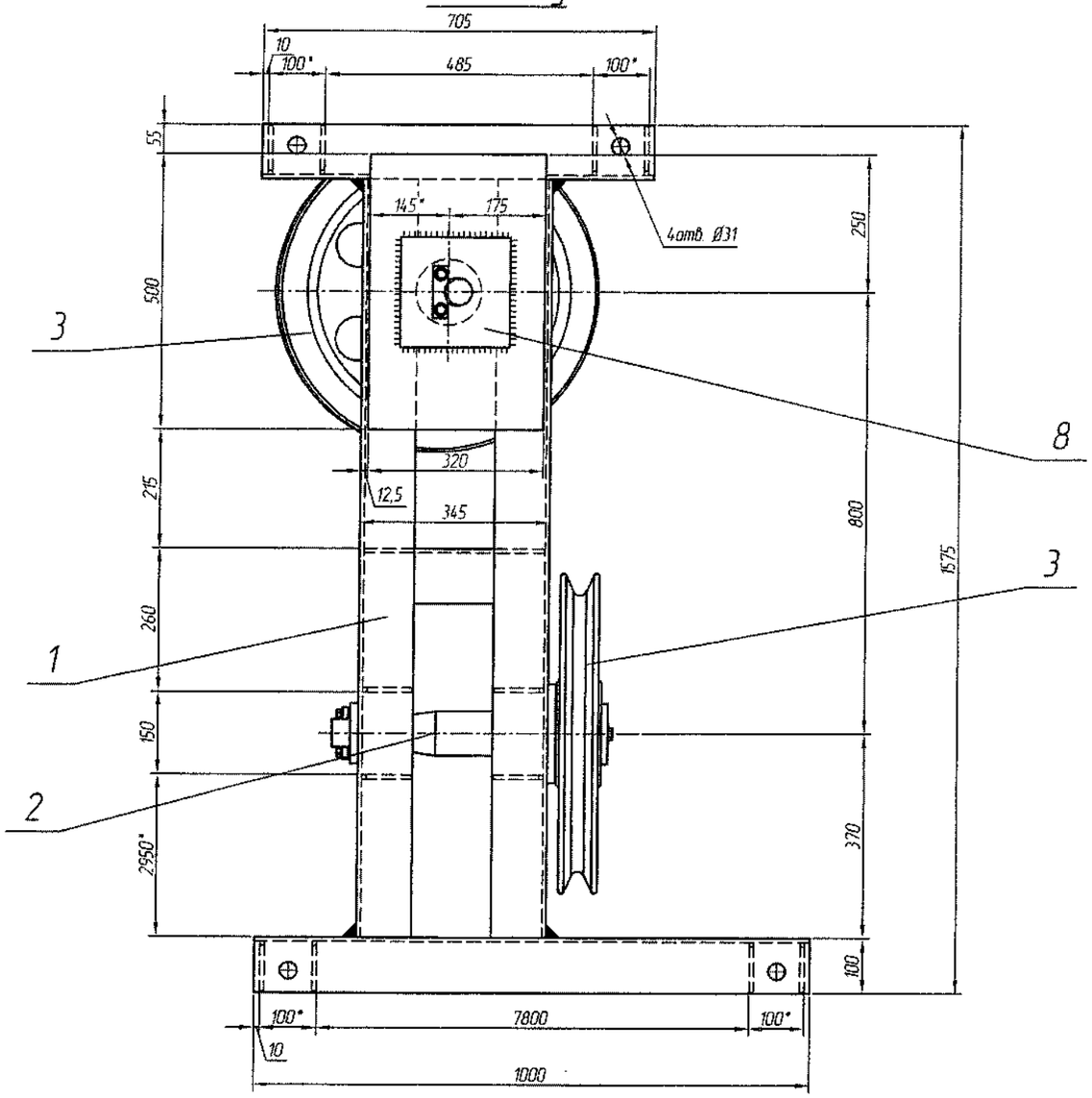

1. * Размеры для справок.
2. H14, h14, ±JT14/2
3. Металлоконструкции окрасить эмалью ХВ-785 по ГОСТ 7313-75 - 3 слоя, по грунтовке ХС-010 ГОСТ 9355-81 - 1 слой.
4. Сварку вести швом Т3-⊾4 по периметру прилегания свариваемых деталей, кроме швов указаных на чертеже. Контроль швов визуальный.
5. Сварные швы выполнять в среде углекислого газа проволокой Св-08Г2С ГОСТ 2246-70 по ГОСТ 14771-76

Изм.	Лист	№ докум.	Подп.	Дата	19/197-ГМО.И-44.00.000СБ			
Разраб.		Коревицкий		11.2019	Блоки отвода троса сегментного затвора Правые	Лит.	Масса	Масштаб
Пров.		Коревицкий		11.2019			226,4	1:10
Т.контр.					Сборочный чертеж	Лист	Листов	
Н.контр.		Гатилло		11.2019		НПООО "Малая энергетика"		
Утв.		Смирнов		11.2019				

Копировал

Формат А3

19/197-ГМО.И-44.00.000СБ

Вид "А" (1)

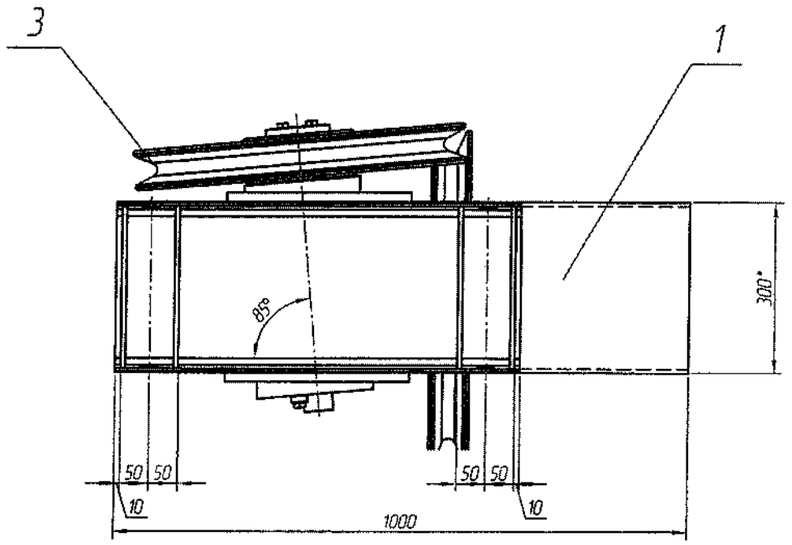

Вид "В" (1)

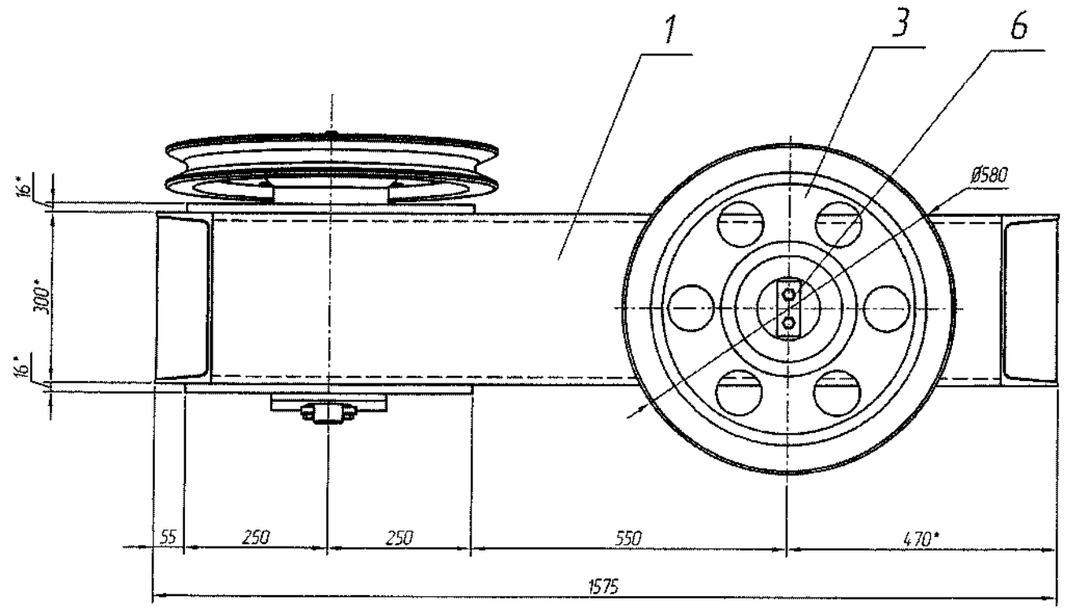

Вид "Б" (1)

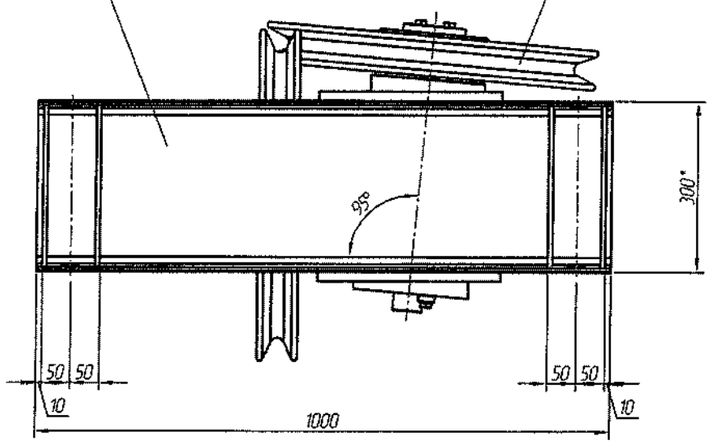

Вид "Г" (1)

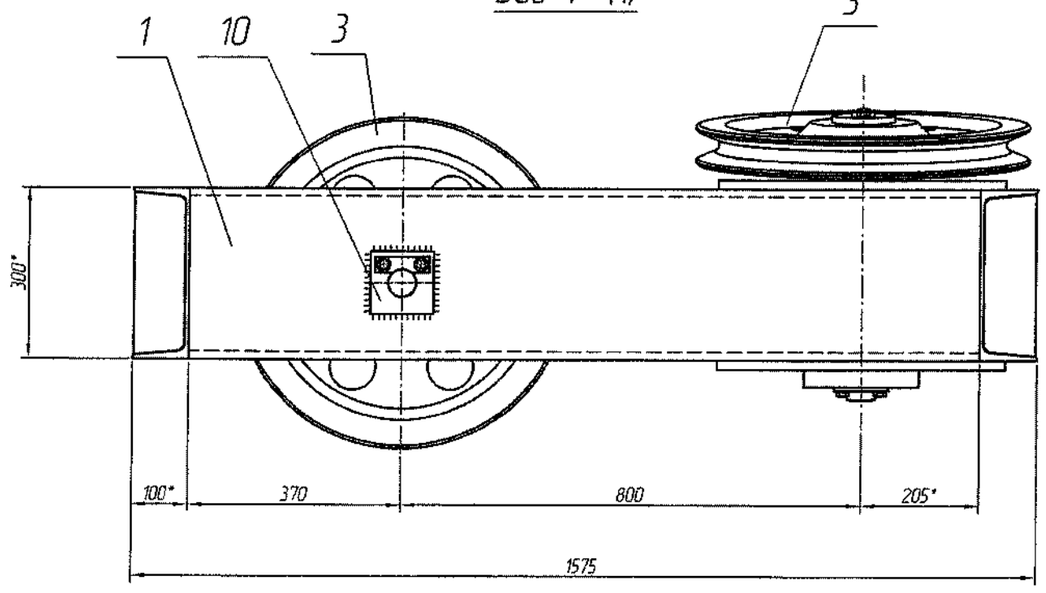

Изм	Лист	№ докум.	Подп.	Дата	19/197-ГМО.И-44.00.000СБ	Лист 2

Копировал Формат А3

Перв. примен. | Справ. № | Подп. и дата | Инв. № дубл. | Взам. инв. № | Подп. и дата | Инв. № подл.

19/197-ГМО.И-47.00.000СБ

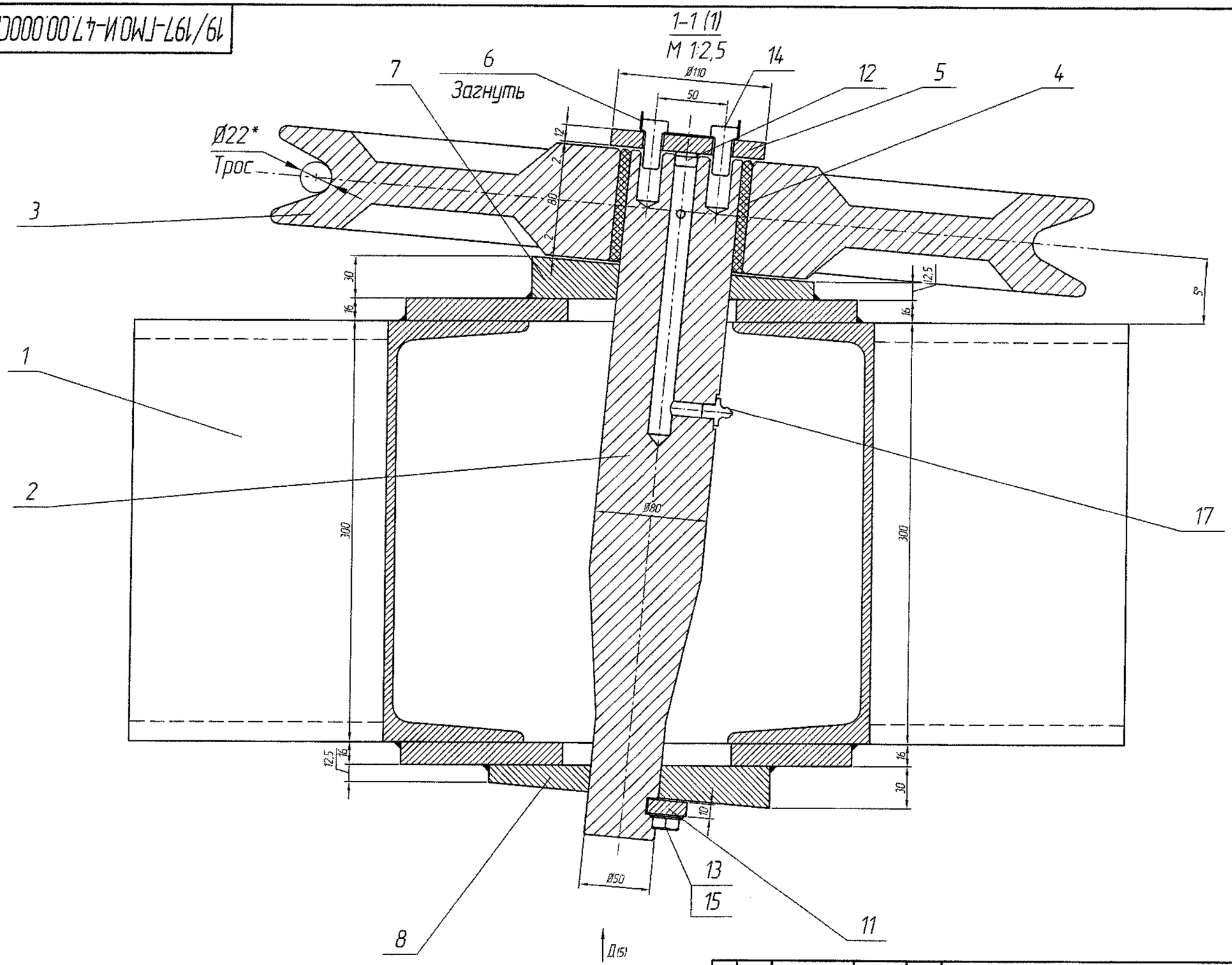

Изм	Лист	№ докум.	Подп.	Дата	19/197-ГМО.И-47.00.000СБ	Лист 3

Копировал Формат А3

Перв. примен. | Справ. № | Подп. и дата | Инв. № дубл. | Взам. инв. № | Подп. и дата | Инв. № подл.

19/197-ГМО.И-47.00.000СБ

2-2 (1)
М 1:2,5

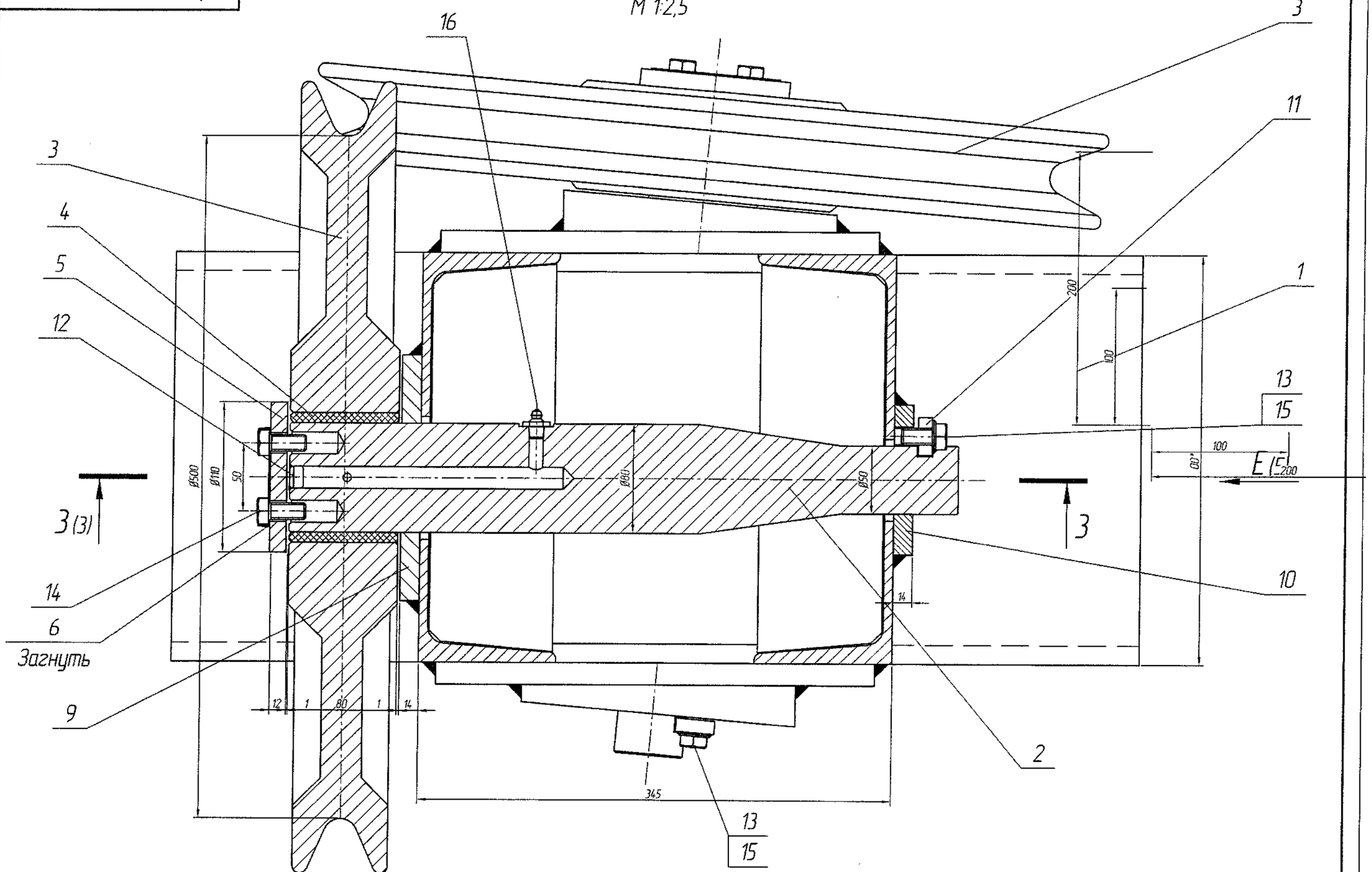

Изм	Лист	№ докум	Подп.	Дата	19/197-ГМО.И-47.00.000СБ	Лист 4

Копировал Формат А3

Перв. примен. | Справ. № | Подп. и дата | Инв. № дубл. | Взам. инв. № | Подп. и дата | Инв. № подл.

19/197-ГМО.И-47.00.000СБ

Перв. примен.

Справ. №

Подп. и дата

Инв. № дубл.

Взам. инв. №

Подп. и дата

Инв. № подл.

3-3 (4)
М 1:2

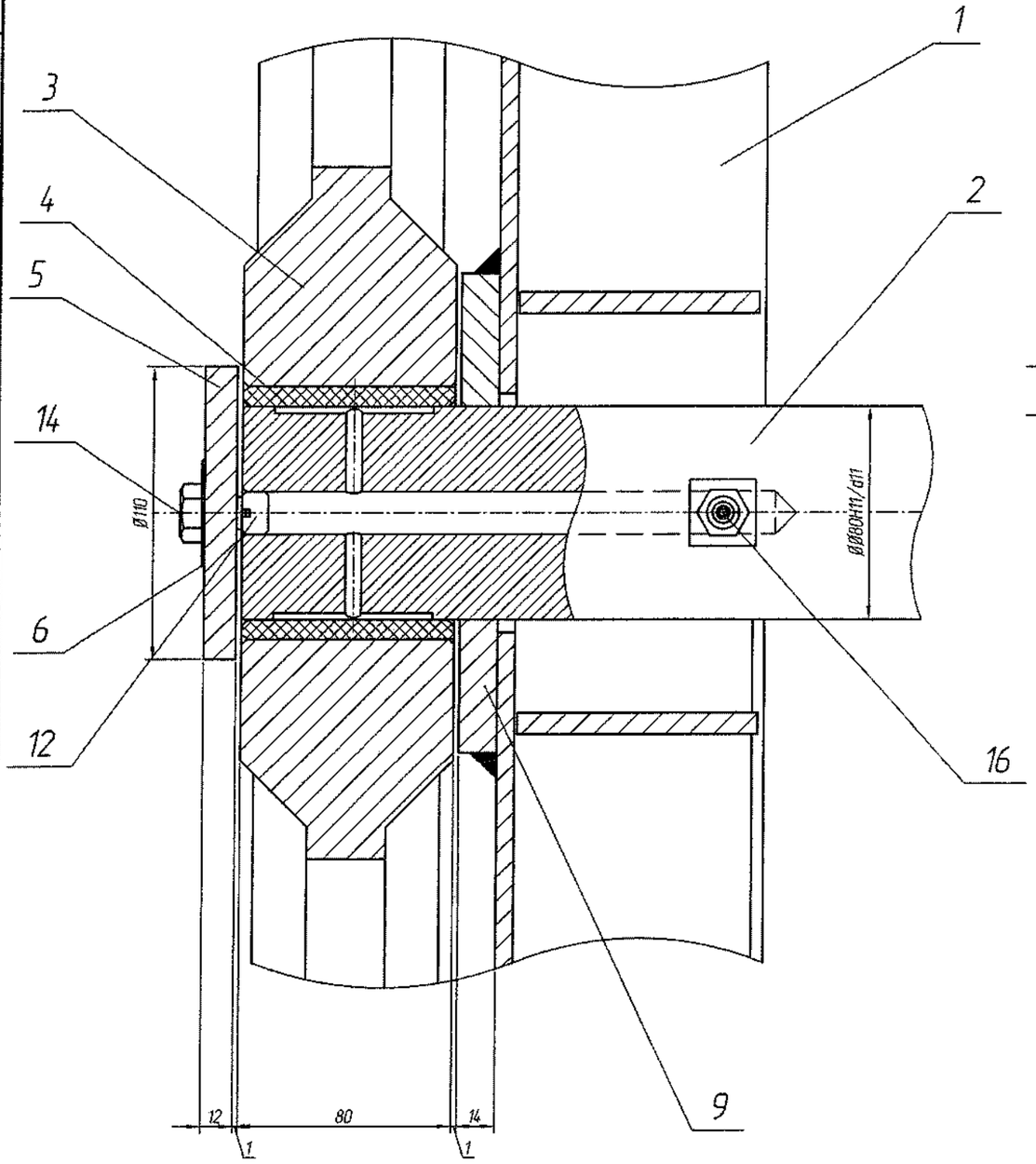

Вид "Д" (3)
М 1:2

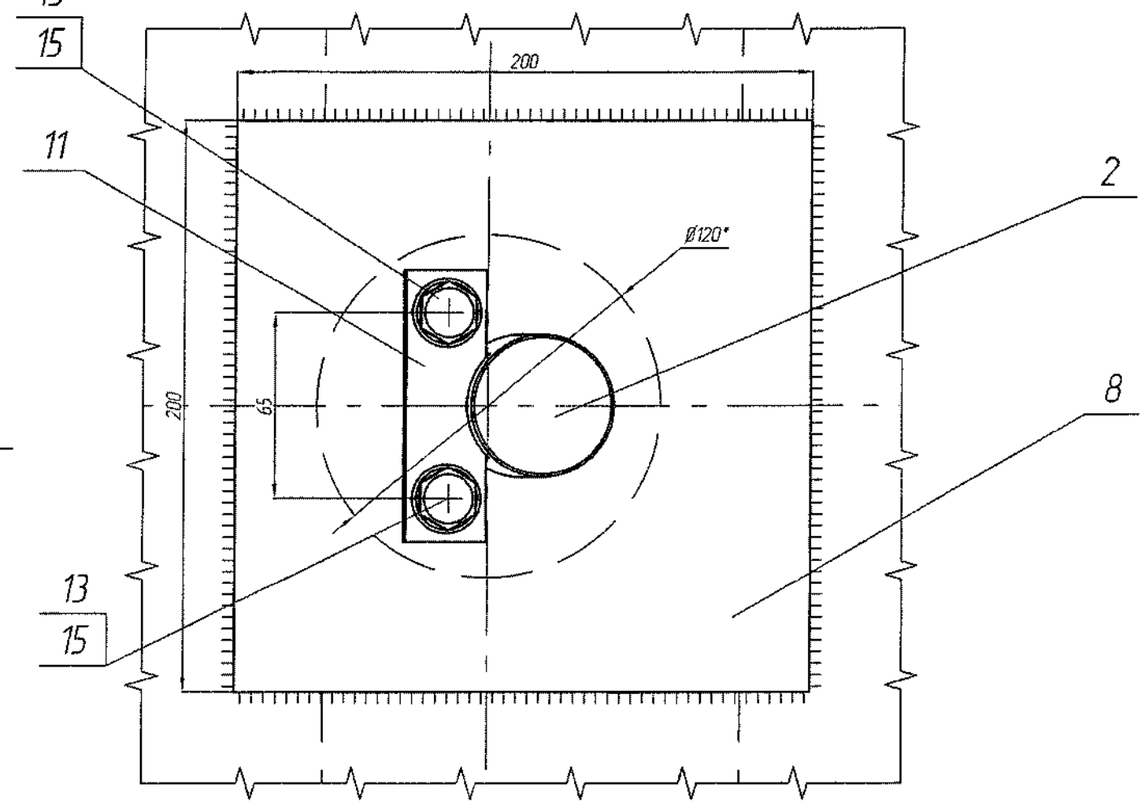

Вид "Е" (4)
М 1:2

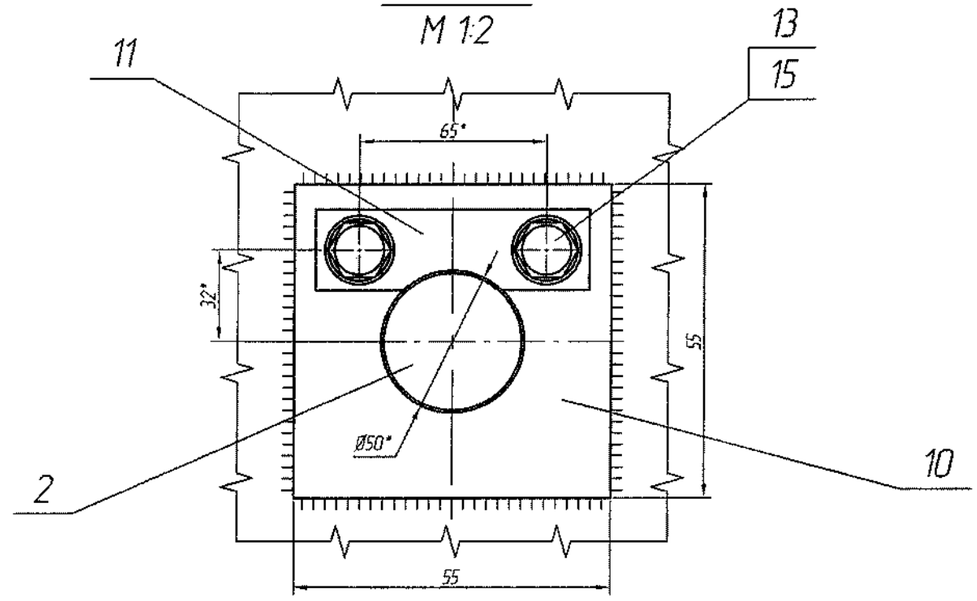

Изм	Лист	№ докум.	Подп.	Дата	19/197-ГМО.И-47.00.000СБ	Лист 5

Копировал Формат А3

19/197-ГМО.И-44.00.007

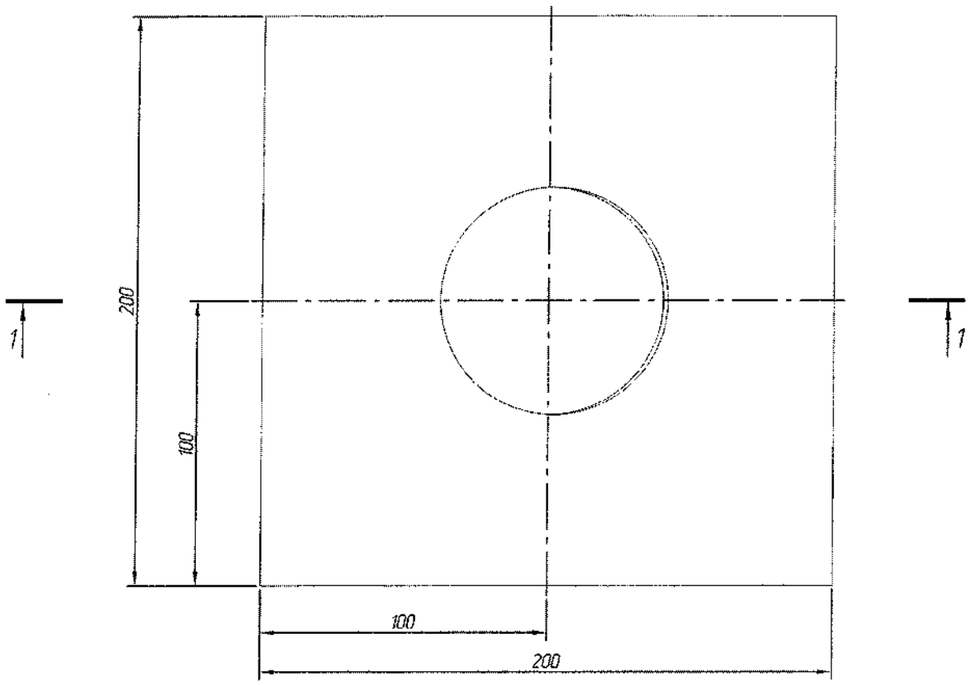

1–1

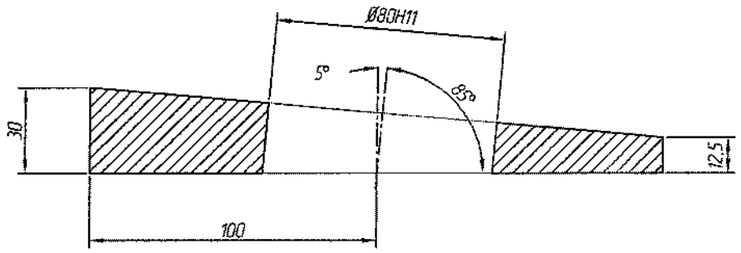

1. * Размеры для справок.
2. H14, h14, ±JT14/2.

Изм.	Лист	№ докум.	Подп.	Дата	19/197-ГМО.И-44.00.007		
Разраб.		Коревицкий		11.2019	Подшипник	Лит.	Масса: 5,8 / Масштаб: 1:2
Пров.		Коревицкий		11.2019		Лист	Листов 1
Т.контр.							
Н.контр.		Гатилло		11.2019	Лист 30 ГОСТ 19903-74 / Ст3 ГОСТ 380-94	НПООО "Малая энергетика"	
Утв.		Смирнов		11.2019			

Копировал Формат А4

19/197-ГМО.И-44.00.008

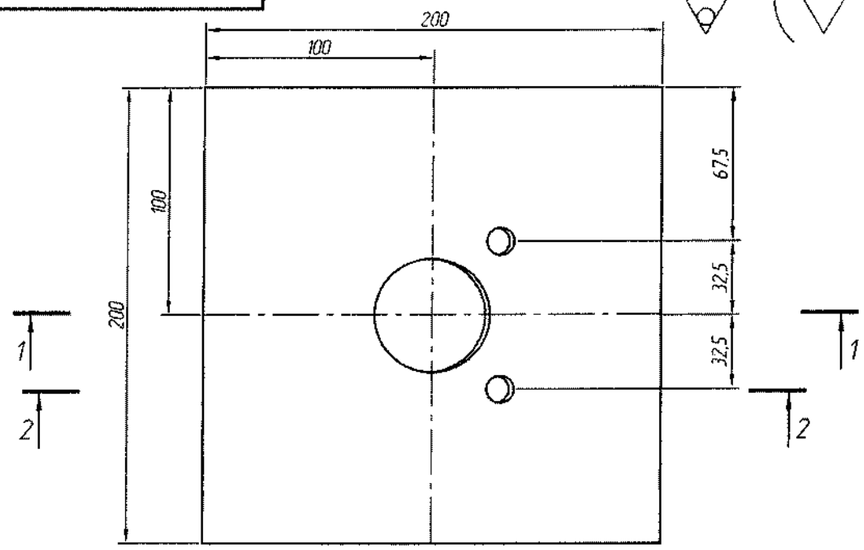

1–1

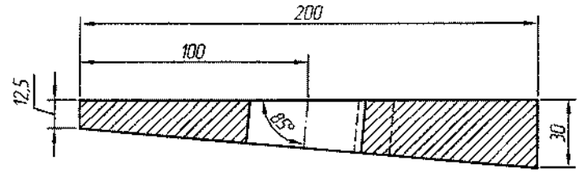

2–2

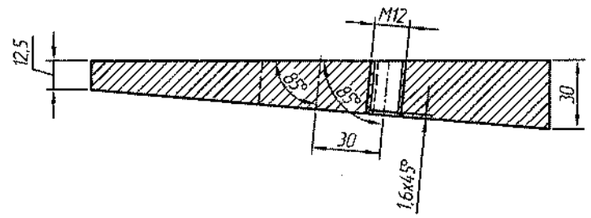

1. * Размеры для справок.
2. H14, h14, ±JT14/2.

Изм.	Лист	№ докум.	Подп.	Дата	19/197-ГМО.И-44.00.008		
Разраб.		Коревицкий		11.2019	Подшипник	Лит.	Масса: 6,3 / Масштаб: 1:2,5
Пров.		Коревицкий		11.2019		Лист	Листов 1
Т.контр.							
Н.контр.		Гатилло		11.2019	Лист 30 ГОСТ 19903-74 / Ст3 ГОСТ 380-94	НПООО "Малая энергетика"	
Утв.		Смирнов		11.2019			

Копировал Формат А4

Перв. примен. | Справ. № | Подп. и дата | Инв. № дубл. | Взам. инв. № | Подп. и дата | Инв. № подл.

19/197-ГМО.И-44.00.002

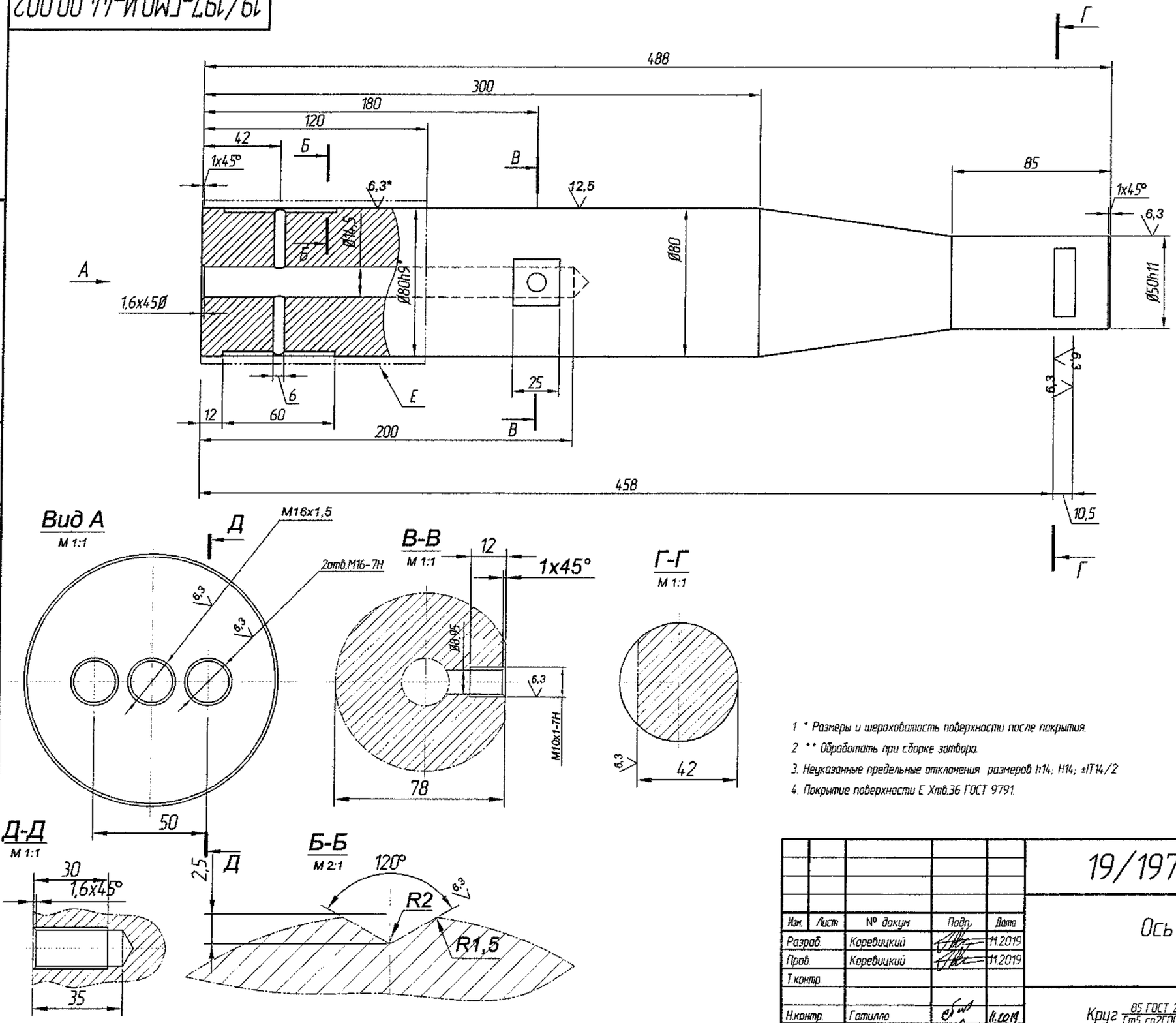

1. * Размеры и шероховатость поверхности после покрытия.
2. ** Обработать при сборке затвора.
3. Неуказанные предельные отклонения размеров h14; H14; ±IT14/2
4. Покрытие поверхности Е Хтв.36 ГОСТ 9791.

Изм.	Лист	№ докум.	Подп.	Дата	19/197-ГМО.И-44.00.002			
Разраб.		Коревицкий		11.2019	Ось	Лит.	Масса	Масштаб
Пров.		Коревицкий		11.2019			15,4	1:2.5
Т.контр.						Лист	Листов 1	
Н.контр.		Гатилло		11.2019	Круг $\frac{85\ ГОСТ\ 2590-88}{Ст5\ сп2 ГОСТ\ 535-88}$	НПООО "Малая энергетика"		
Утв.		Смирнов		11.2019				

Перв. примен. | Справ. № | Подп. и дата | Инв. № дубл. | Взам. инв. № | Подп. и дата | Инв. № подл.

Копировал | Формат А3

Формат	Зона	Поз	Обозначение	Наименование	Кол	Примечание
				Документация		
А3			19/197-ГМО.И-44.01.000 ОВ	Чертеж общего вида		
А3			19/197-ГМО.И-44.01.000 СБ	Сборочный чертеж		
				Детали		
Б4		1	19/197-ГМО.И-44.01.001	Балка		
				Швеллер $\frac{№30\ ГОСТ\ 8240-89}{Ст3\ ГОСТ\ 380-94}$		
				l=705 h14	1	22,4 кг
Б4		2	19/197-ГМО.И-44.01.002	Балка		
				Швеллер $\frac{№30\ ГОСТ\ 8240-89}{Ст3\ ГОСТ\ 380-94}$		
				l=1000 h14	1	31,8 кг
Б4		3	19/197-ГМО.И-44.01.003	Балка		
				Швеллер $\frac{№30\ ГОСТ\ 8240-89}{Ст3\ ГОСТ\ 380-94}$		
				l=1375 h14	2	43,7 кг
Б4		4	19/197-ГМО.И-44.01.004	Плита		
				Лист $\frac{16\ ГОСТ\ 19903-74}{Ст3\ ГОСТ\ 380-94}$		
				1320x500h14	2	186,8 кг
А4		5	19/197-ГМО.И-44.01.005	Диафрагма	1	
А4		6	19/197-ГМО.И-44.01.006	Ребро	12	

Перв. примен. | Справ. № | Подп. и дата | Инв. № дубл. | Взам. инв. № | Подп. и дата | Инв. № подл.

Изм.	Лист	№ докум.	Подп.	Дата
Разраб.		Коревицкий		11.2019
Пров.		Коревицкий		11.2019
Н.контр.		Гатилло		11.2019
Утв.		Смирнов		11.2019

19/197-ГМО.И-44.01.000

Лит.	Лист	Листов
	1	2

Металлоконструкция

НПООО "Малая энергетика"

Копировал Формат А4

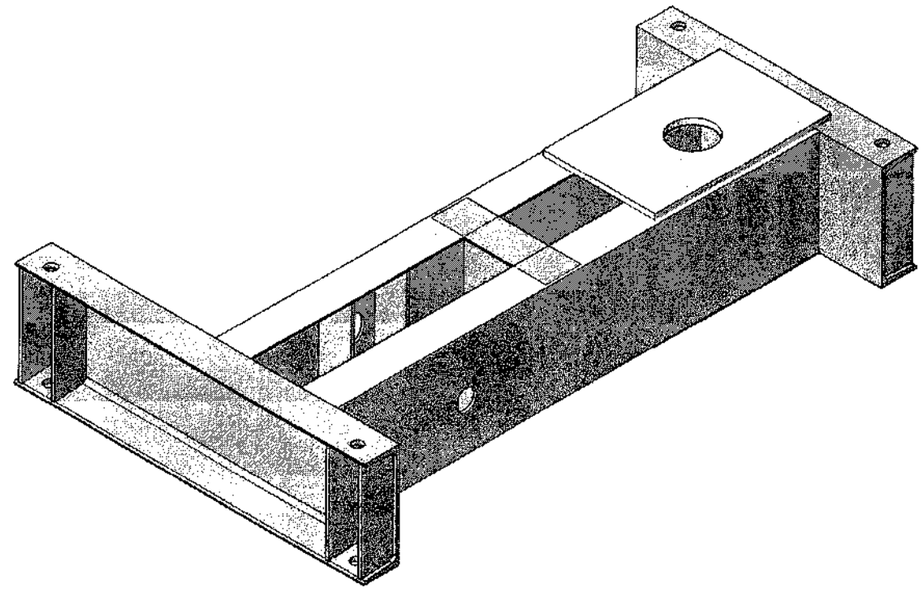

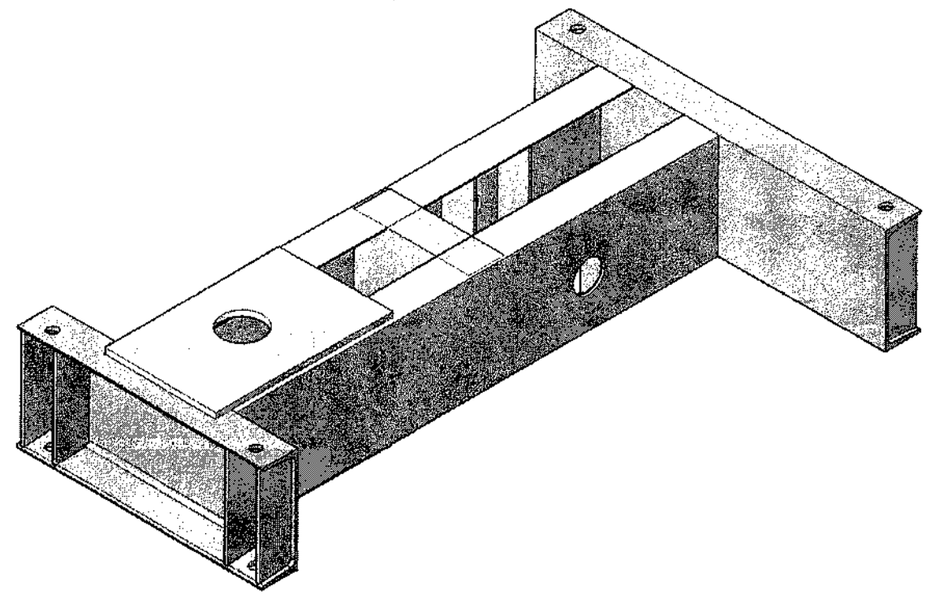

Взам. инв. № | Подп. и дата | Инв. № подл.

Изм.	Кол. уч.	Лист	№ док.	Подп.	Дата
Разраб.		Коревицкий			11.2019
Пров.		Коревицкий			11.2019
Н. контр.		Гатилло			11.2019
Утв.		Смирнов			11.2019

19/197-ГМО.И-44.00.000 ОВ

Металлоконструкция

Чертеж общего вида

Стадия	Масса	Масштаб
С	226,4	
Лист 1	Листов 1	

НПООО "Малая энергетика"

Копировал А4

19/197-ГМО.И-44.01000СБ

Перв. примен.

Справ. №

Подп. и дата

Инв. № дубл.

Взам. инв. №

Подп. и дата

Инв. № подл.

Вид сверху

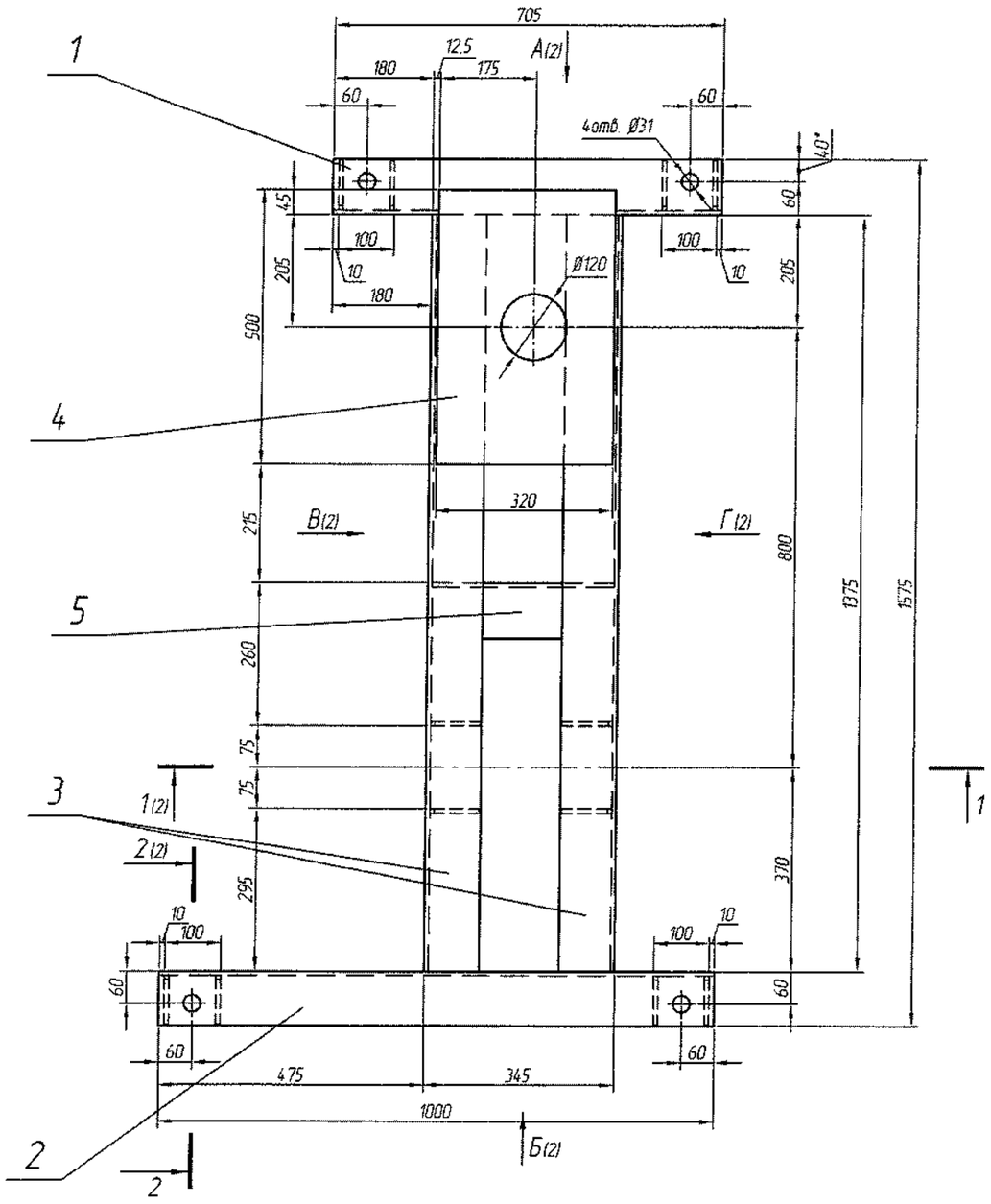

Вид снизу

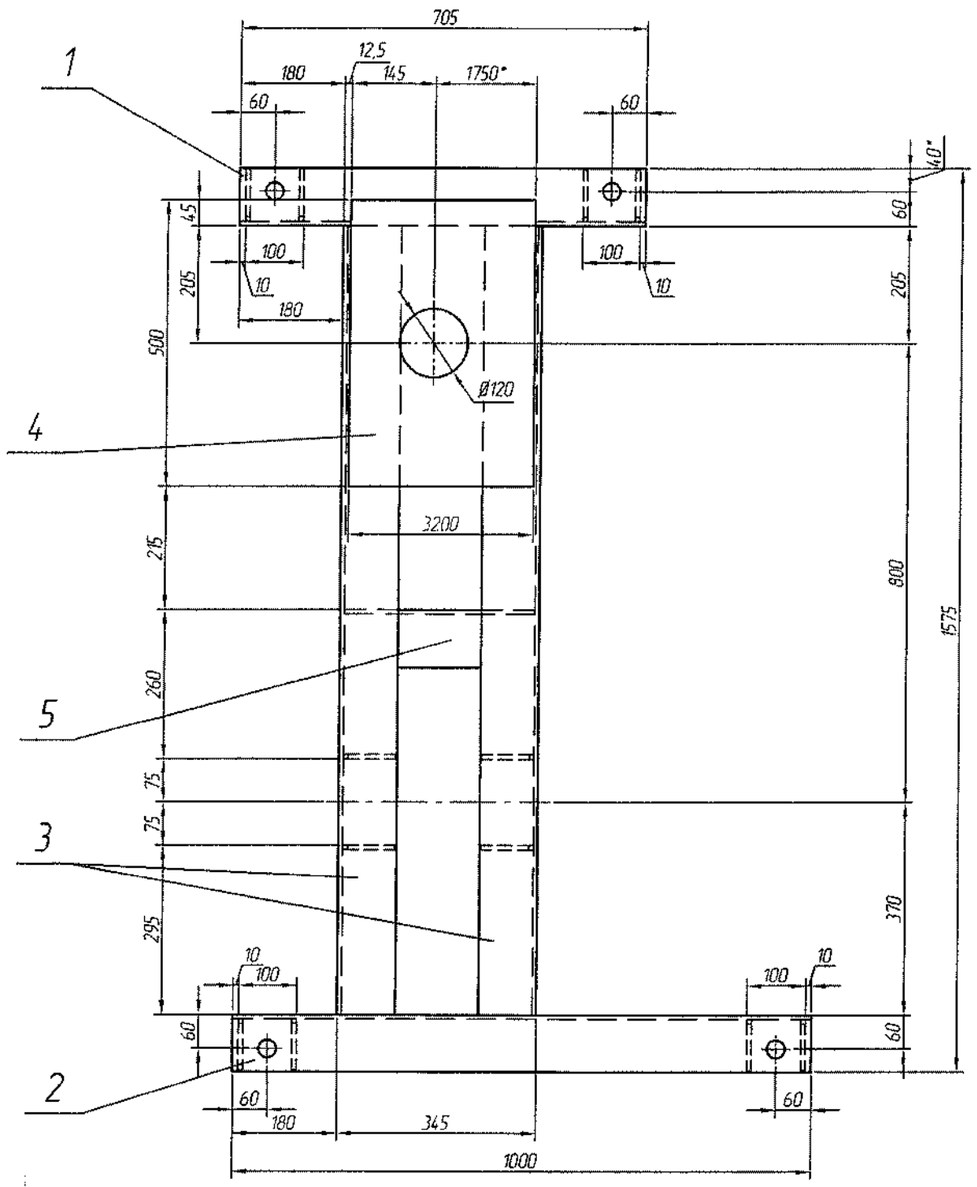

1. * Размеры для справок.
2. H14, h14, ±JT14/2
3. Сварку вести швом Т3-⊿4 по периметру прилегания свариваемых деталей, кроме швов указаных на чертеже. Контроль швов визуальный.
4. Сварные швы выполнять в среде углекислого газа проволокой Св-08Г2С ГОСТ 2246-70 по ГОСТ 14771-76

Изм.	Лист	№ докум.	Подп.	Дата	19/197-ГМО.И-44.01.000СБ			
Разраб.		Коревицкий		11.2019	Металлоконструкция	Лит.	Масса	Масштаб
Пров.		Коревицкий		11.2019			207,2	1:10
Т.контр.					Сборочный чертеж	Лист	Листов	
Н.контр.		Гатилло		11.2019		НПООО "Малая энергетика"		
Утв.		Смирнов		11.2019				

Копировал

Формат А3

19/197-ГМО.И-44.01005

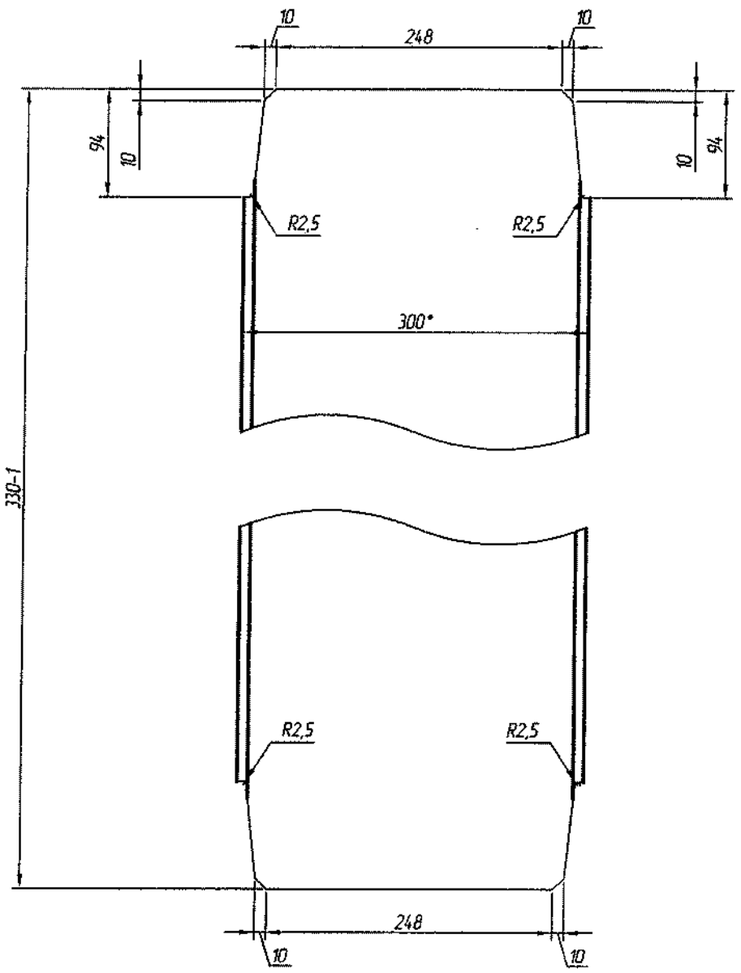

1. * Размеры для справок.

2. H14, h14, ±JT14/2.

Изм.	Лист	№ докум.	Подп.	Дата	19/197-ГМО.И-44.01005	
Разраб.		Коревицкий		11.2019	Диафрагма	Лит. / Масса 10,5 / Масштаб 1:5
Пров.		Коревицкий		11.2019		Лист / Листов 1
Т.контр.						
Н.контр.		Гатилло		11.2019	Швеллер №30 ГОСТ 8240-89 / Ст3 ГОСТ 380-94	НПООО "Малая энергетика"
Утв.		Смирнов		11.2019		

Копировал Формат А4

Перв. примен. | Справ. № | Подп. и дата | Инв. № дубл. | Взам. инв. № | Подп. и дата | Инв. № подл.

19/197-ГМО.И-44.01001

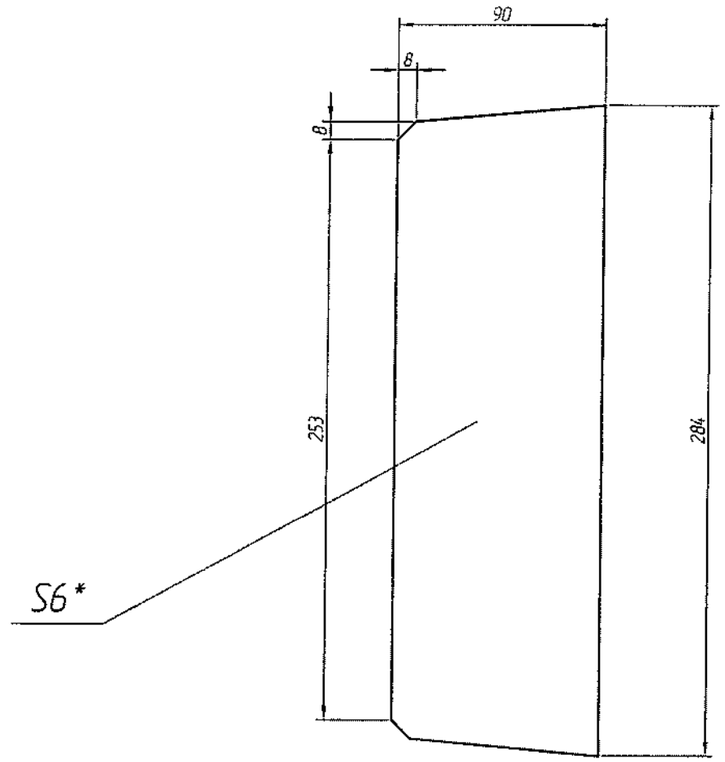

1. * Размеры для справок.

2. H14, h14, ±JT14/2.

Изм.	Лист	№ докум.	Подп.	Дата	19/197-ГМО.И-44.01001	
Разраб.		Коревицкий		11.2019	Ребро	Лит. / Масса 1,2 / Масштаб 1:2
Пров.		Коревицкий		11.2019		Лист / Листов 1
Т.контр.						
Н.контр.		Гатилло		11.2019	Лист 6 ГОСТ 19903-74 / Ст3 ГОСТ 380-94	НПООО "Малая энергетика"
Утв.		Смирнов		11.2019		

Копировал Формат А4

Перв. примен. | Справ. № | Подп. и дата | Инв. № дубл. | Взам. инв. № | Подп. и дата | Инв. № подл.

Формат	Зона	Поз.	Обозначение	Наименование	Кол.	Примечание
				Документация		
А4			19/197-ГМО.И-45.00.000 СБ	Сборочный чертеж		
				Детали		
БЧ		1	19/197-ГМО.И-45.00.001	Швеллер $\frac{№16\ ГОСТ\ 8240-89}{Ст3\ ГОСТ\ 380-94}$		
				L=5700 h14	2	81
БЧ		2	19/197-ГМО.И-45.00.002	Уголок $\frac{70x70x4.5\ ГОСТ\ 8509-93}{Ст3пс\ ГОСТ\ 380-94}$		
				L=800 h14	2	3,9
БЧ		3	19/197-ГМО.И-45.00.003	Лист $\frac{4\ ГОСТ\ 19903-74}{Ст3\ ГОСТ\ 380-94}$		
				(800x90) h14	8	2,3
БЧ		4	19/197-ГМО.И-45.00.004	Настил просечено-вытяжной №508		
				Лист ПВ 508x700x685		
				(900x5650) h14	1	51,7
А4		5	19/197-ГМО.И-31.00.005	Кронштейн	4	0,3

Перв. примен.

Справ. №

Подп. и дата

Инв. № дубл.

Взам. инв. №

Подп. и дата

Инв. № подл.

Изм.	Лист	№ докум.	Подп.	Дата
Разраб.		Коревицкий		11.2019
Пров.		Коревицкий		11.2019
Н.контр.		Гатилло		11.2019
Утв.		Смирнов		11.2019

19/197-ГМО.И-45.00.000

Площадка Пл-7

Лит.	Лист	Листов
	1	1

НПООО "Малая энергетика"

Формат А4

19/197-ГМО.И-45.00.000 СБ

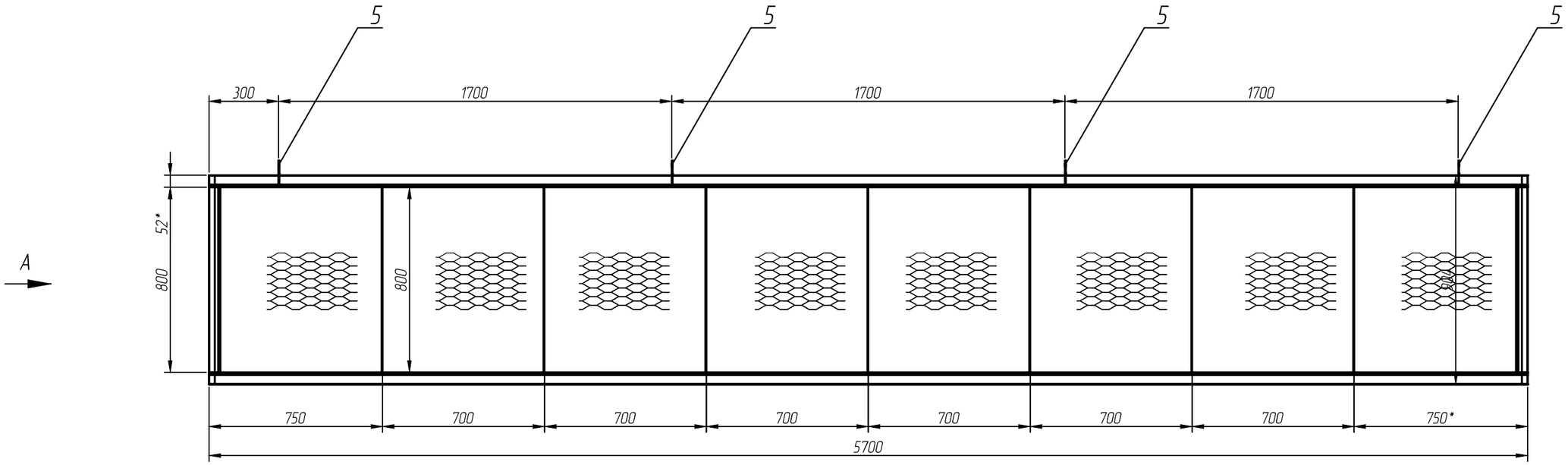

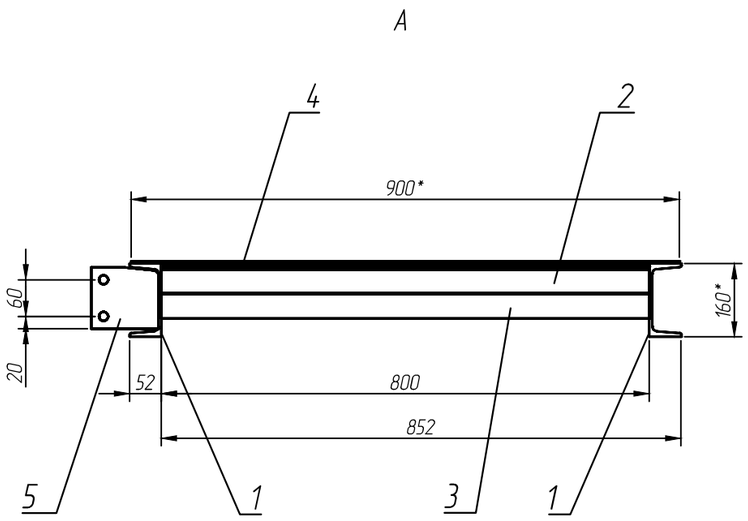

1. * Размеры для справок.
2. Сварка электродом Э-42А ГОСТ 9467-75. Допускается сварка в среде углекислого газа проволокой Св-08Г2С ГОСТ 2246-70. Контроль швов визуальный.
3. Неуказанные предельные отклонения размеров по ±IT14/2.
4. Металлоконструкции окрасить 3-мя слоями сополимер КОРС (краской ХС-720, эмалью ХС-710) по грунтовке ХС-010 ГОСТ 9355-81 – 1 слой.
5. Проем для устройства лаза вырезать из настила по месту, люк-лаз изготовить из вырезанного настила.

					19/197-ГМО.И-45.00.000 СБ			
Изм.	Лист	№ докум.	Подп.	Дата				
Разраб.		Коревицкий		11.2019	Площадка Пл-7	Лит.	Масса	Масштаб
Пров.		Коревицкий		11.2019			162,5	1:20
					Сборочный чертеж	Лист	Листов 1	
Н.контр.		Гатилло		11.2019		НПООО "Малая энергетика"		
Утв.		Смирнов		11.2019	Копировал			

Формат А3

Перв. примен.

Справ. №

Подп. и дата

Инв. № дубл.

Взам. инв. №

Подп. и дата

Инв. № подл.

Формат	Зона	Поз.	Обозначение	Наименование	Кол.	Примечание
				Документация		
А4			19/197-ГМО.И-46.00.000 СБ	Сборочный чертеж		
				Детали		
БЧ		1	19/197-ГМО.И-46.00.001	Уголок $\frac{50x50x5\ ГОСТ\ 8509-93}{Ст3пс\ ГОСТ\ 380-94}$		
				L=1095 h14	4	4,1
БЧ		2	19/197-ГМО.И-46.00.002	Уголок $\frac{50x50x5\ ГОСТ\ 8509-93}{Ст3пс\ ГОСТ\ 380-94}$		
				L=5692 h14	1	21,5
БЧ		3	19/197-ГМО.И-46.00.003	Уголок $\frac{25x25x3\ ГОСТ\ 8509-93}{Ст3пс\ ГОСТ\ 380-94}$		
				L=5692 h14	1	6,4
БЧ		4	19/197-ГМО.И-46.00.004	Лист $\frac{4\ ГОСТ\ 19903-74}{Ст3\ ГОСТ\ 380-94}$		
				(200x5692) h14	1	35,8

Перв. примен.

Справ. №

Подп. и дата

Инв. № дубл.

Взам. инв. №

Подп. и дата

Инв. № подл.

Изм.	Лист	№ докум.	Подп.	Дата
Разраб.		Коревицкий		11.2019
Пров.		Коревицкий		11.2019
Н.контр.		Гатилло		11.2019
Утв.		Смирнов		11.2019

19/197-ГМО.И-46.00.000

Перила Пер-3

Лит.	Лист	Листов
	1	1

НПООО "Малая энергетика"

Формат А4

19/197-ГМО.И-46.00.000 СБ

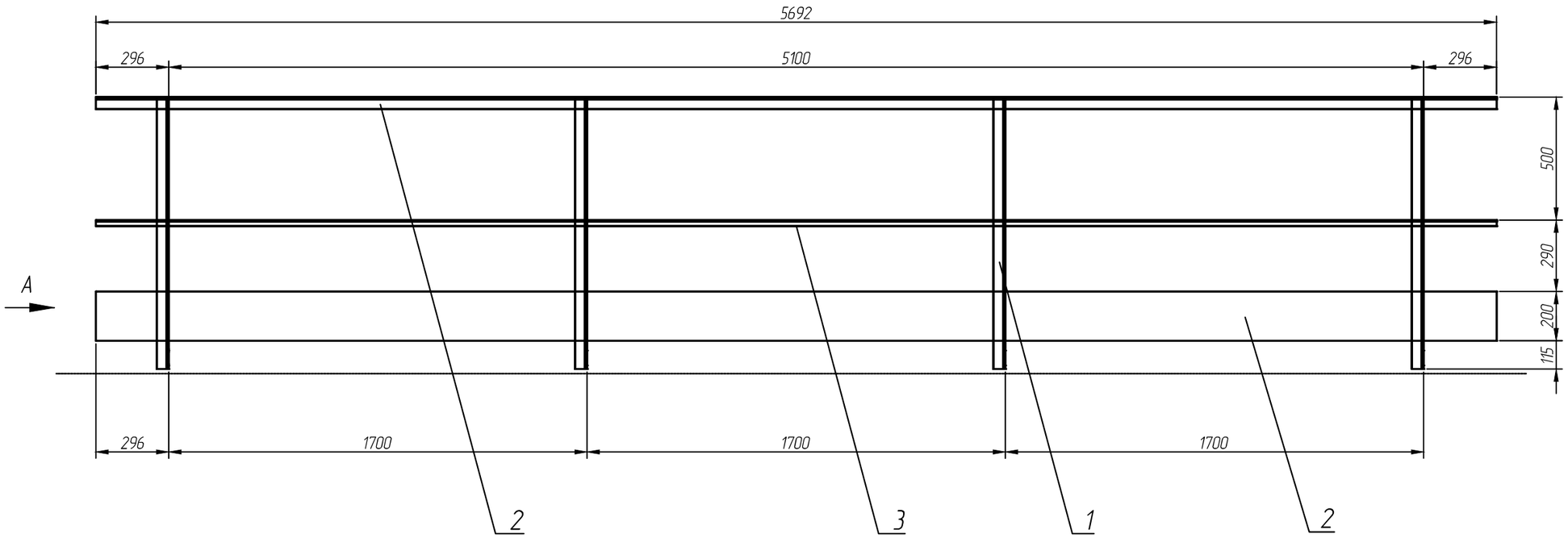

Узел "А"

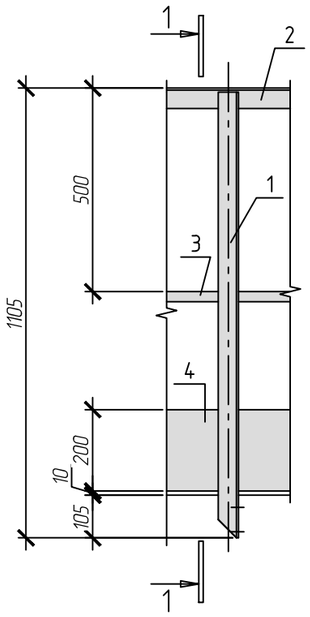

1-1

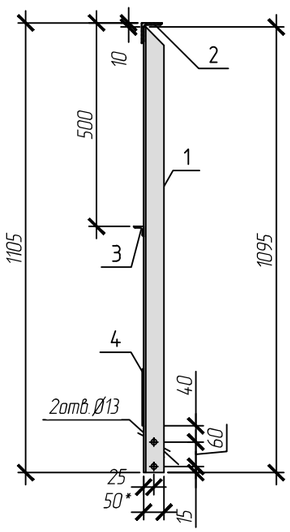

1. * Размеры для справок.
2. Сварка электродом Э-42А ГОСТ 9467-75. Допускается сварка в среде углекислого газа проволокой Св-08Г2С ГОСТ 2246-70. Контроль швов визуальный.
3. Неуказанные предельные отклонения размеров по ±IT14/2.
4. Металлоконструкции окрасить 3-мя слоями сополимер КОРС (краской ХС-720, эмалью ХС-710) по грунтовке ХС-010 ГОСТ 9355-81 – 1 слой.
5. Проем для устройства лаза вырезать из настила по месту, люк-лаз изготовить из вырезанного настила.

					19/197-ГМО.И-46.00.000 СБ		
Изм.	Лист	№ докум.	Подп.	Дата			
Разраб.		Коревицкий		11.2019	Перила Пер-3	Лит.	Масса: 80,1 / Масштаб: 1:20
Пров.		Коревицкий		11.2019			
					Сборочный чертеж	Лист	Листов 1
Н.контр.		Гатилло		11.2019	НПООО "Малая энергетика"		
Утв.		Смирнов		11.2019			

Перв. примен. | Справ. № | Подп. и дата | Инв. № дубл. | Взам. инв. № | Подп. и дата | Инв. № подл.

Копировал | Формат А3

19/197-ГМО.И-13.00.002

Перв. примен.

Справ. №

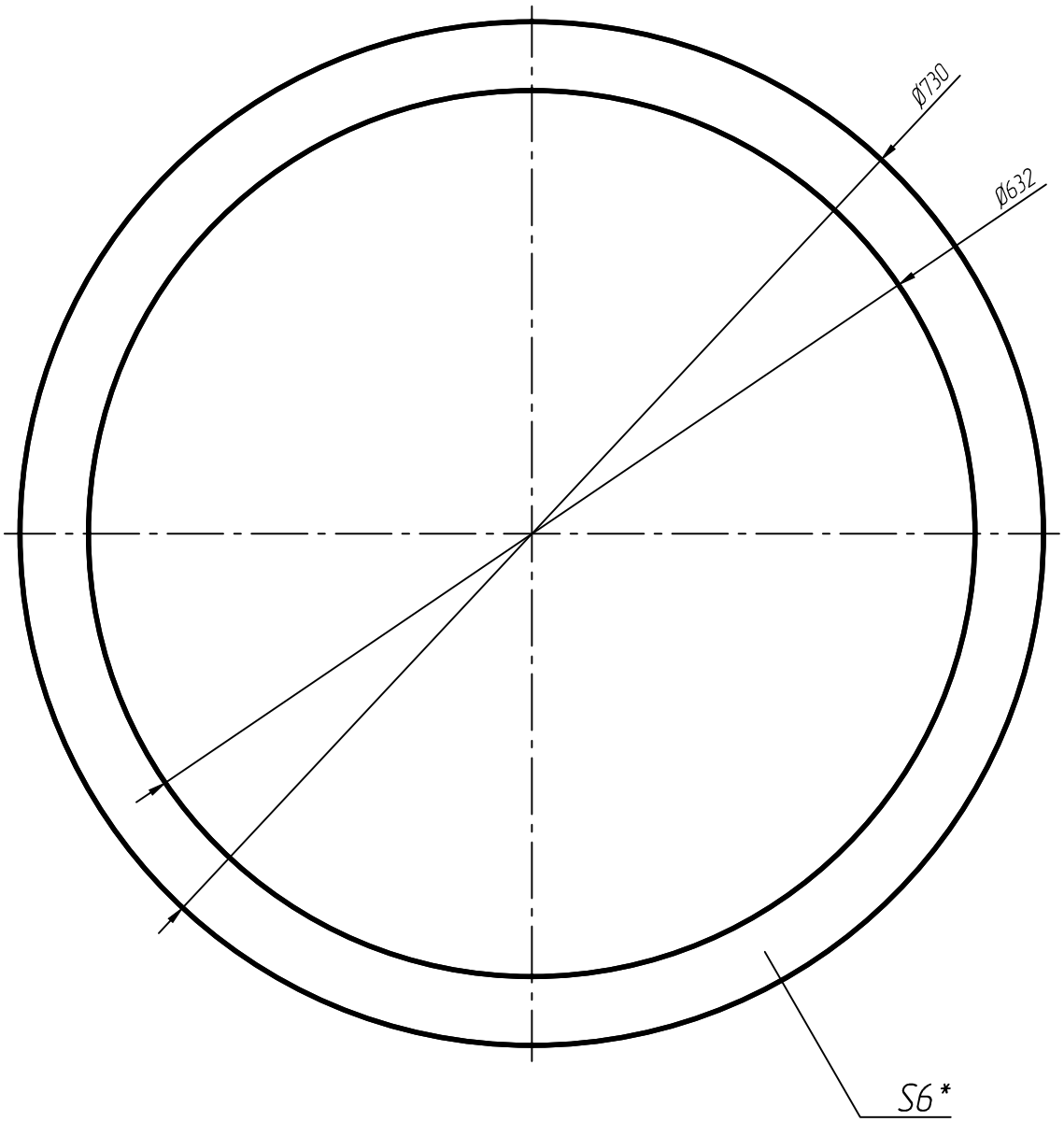

1. * Размеры для справок.
2. H14, h14, ±JT14/2.

Подп. и дата

Инв. № дубл.

Взам. инв. №

Подп. и дата

Инв. № подл.

Изм.	Лист	№ докум.	Подп.	Дата
Разраб.		Коревицкий		11.2019
Пров.		Коревицкий		11.2019
Т.контр.		Коревицкий		
Н.контр.		Гатилло		11.2019
Утв.		Смирнов		11.2019

19/197-ГМО.И-53.00.000

Диафрагма

Лит.	Масса	Масштаб
	4,93	1:5
Лист	Листов 1	

Лист 6 ГОСТ 19903-74 / Ст3сп ГОСТ 380-94

НПООО "Малая энергетика"

Копировал

Формат А4

Формат	Зона	Поз.	Обозначение	Наименование	Кол.	Примечание
				Документация		
А4			19/197-ГМО.И-45.00.000 СБ	Сборочный чертеж		
				Детали		
БЧ		1	19/197-ГМО.И-54.00.001	Швеллер $\frac{№16\ ГОСТ\ 8240-89}{Ст3\ ГОСТ\ 380-94}$		
				L=2500 h14	2	35,5
БЧ		2	19/197-ГМО.И-54.00.002	Уголок $\frac{70x70x4.5\ ГОСТ\ 8509-93}{Ст3пс\ ГОСТ\ 380-94}$		
				L=600 h14	2	3,9
БЧ		3	19/197-ГМО.И-54.00.003	Лист $\frac{4\ ГОСТ\ 19903-74}{Ст3\ ГОСТ\ 380-94}$		
				(600x90) h14	2	2,3
БЧ		4	19/197-ГМО.И-54.00.004	Настил просечено-вытяжной №508		
				Лист ПВ 508x700x685		
				(800x2450) h14	1	51,7
А4		5	19/197-ГМО.И-31.00.005	Кронштейн	3	0,3

Перв. примен.

Справ. №

Подп. и дата

Инв. № дубл.

Взам. инв. №

Подп. и дата

Инв. № подл.

Изм.	Лист	№ докум.	Подп.	Дата
Разраб.		Коревицкий		11.2019
Пров.		Коревицкий		11.2019
Н.контр.		Гатилло		11.2019
Утв.		Смирнов		11.2019

19/197-ГМО.И-54.00.000

Площадка Пл-8

Лит.	Лист	Листов
	1	1

НПООО "Малая энергетика"

Формат А4

19/197-ГМО.И-54.00.000 СБ

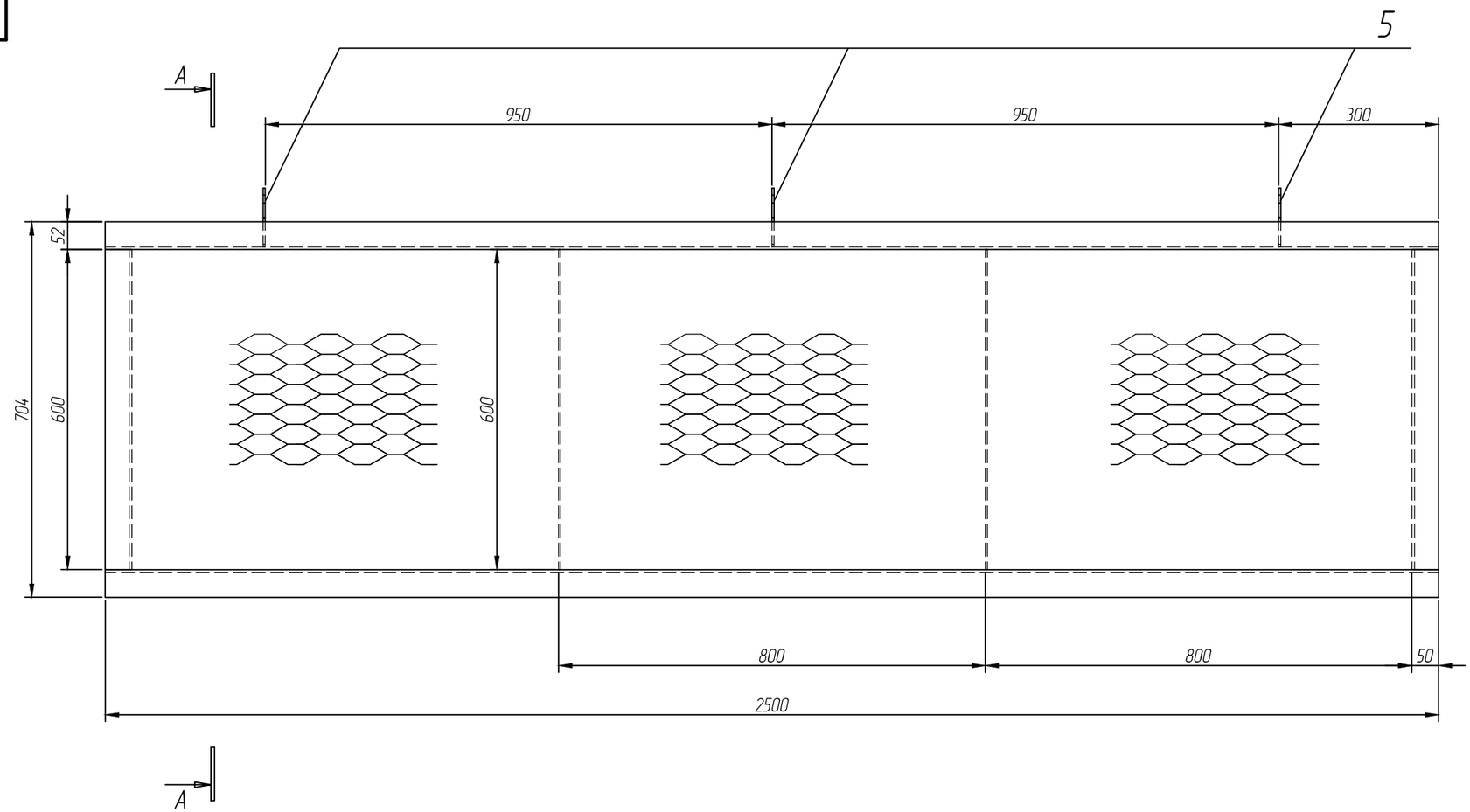

А–А

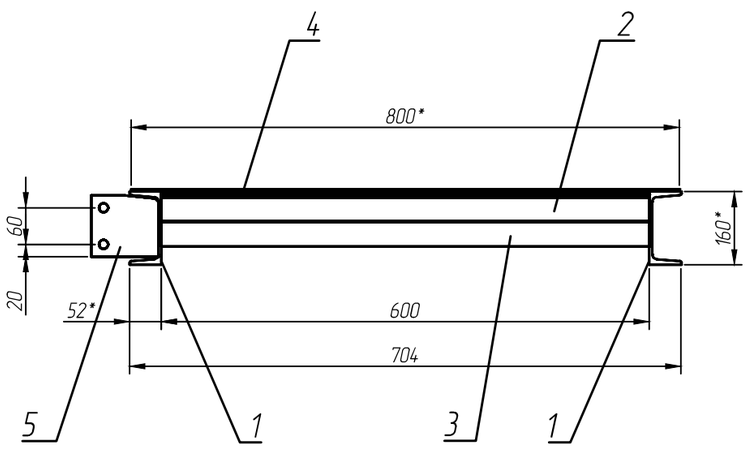

1. * Размеры для справок.
2. Сварка электродом Э-42А ГОСТ 9467-75. Допускается сварка в среде углекислого газа проволокой Св-08Г2С ГОСТ 2246-70. Контроль швов визуальный.
3. Неуказанные предельные отклонения размеров по ±IT14/2.
4. Металлоконструкции окрасить 6-мя слоями сополимер КОРС (краской ХС-720, эмалью ХС-710) по грунтовке ХС-010 ГОСТ 9355-81 – 1 слой.

					19/197-ГМО.И-54.00.000 СБ		
Изм.	Лист	№ докум.	Подп.	Дата			
Разраб.		Коревицкий		11.2019	Площадка Пл-8	Лит.	Масса: 162,5 / Масштаб: 1:20
Пров.		Коревицкий		11.2019			
					Сборочный чертеж	Лист	Листов 1
Н.контр.		Гатилло		11.2019			
Утв.		Смирнов		11.2019	Копировал	НПООО "Малая энергетика"	

Формат А3

Перв. примен.

Справ. №

Подп. и дата

Инв. № дубл.

Взам. инв. №

Подп. и дата

Инв. № подл.

Формат	Зона	Поз.	Обозначение	Наименование	Кол.	Примечание
				Документация		
А3			19/197-ГМО.И-55.00.000 СБ	Сборочный чертеж		
				Детали		
БЧ		1	19/197-ГМО.И-55.00.001	Уголок $\frac{50x50x5\ ГОСТ\ 8509-93}{Ст3пс\ ГОСТ\ 380-94}$		
				L=1095 h14	3	4,1
БЧ		2	19/197-ГМО.И-55.00.002	Уголок $\frac{50x50x5\ ГОСТ\ 8509-93}{Ст3пс\ ГОСТ\ 380-94}$		
				L=5692 h14	1	21,5
БЧ		3	19/197-ГМО.И-55.00.003	Уголок $\frac{25x25x3\ ГОСТ\ 8509-93}{Ст3пс\ ГОСТ\ 380-94}$		
				L=5692 h14	1	6,4
БЧ		4	19/197-ГМО.И-55.00.004	Лист $\frac{4\ ГОСТ\ 19903-74}{Ст3\ ГОСТ\ 380-94}$		
				(200x5692) h14	1	35,8
				Стандартные изделия		
БЧ		5		Болт М12х20 ГОСТ 7798-0	6	
БЧ		6		Гайка М12 ГОСТ 11371-78	6	
БЧ		7		Шайба М12 ГОСТ 11371-78	6	

Перв. примен.

Справ. №

Подп. и дата

Инв. № дубл.

Взам. инв. №

Подп. и дата

Инв. № подл.

Изм.	Лист	№ докум.	Подп.	Дата
Разраб.		Коревицкий		11.2019
Пров.		Коревицкий		11.2019
Н.контр.		Гатилло		11.2019
Утв.		Смирнов		11.2019

19/197-ГМО.И-55.00.000

Перила Пер-4

Лит.	Лист	Листов
	1	1

НПООО "Малая энергетика"

Формат А4

19/197-ГМО.И-55.00.000 СБ

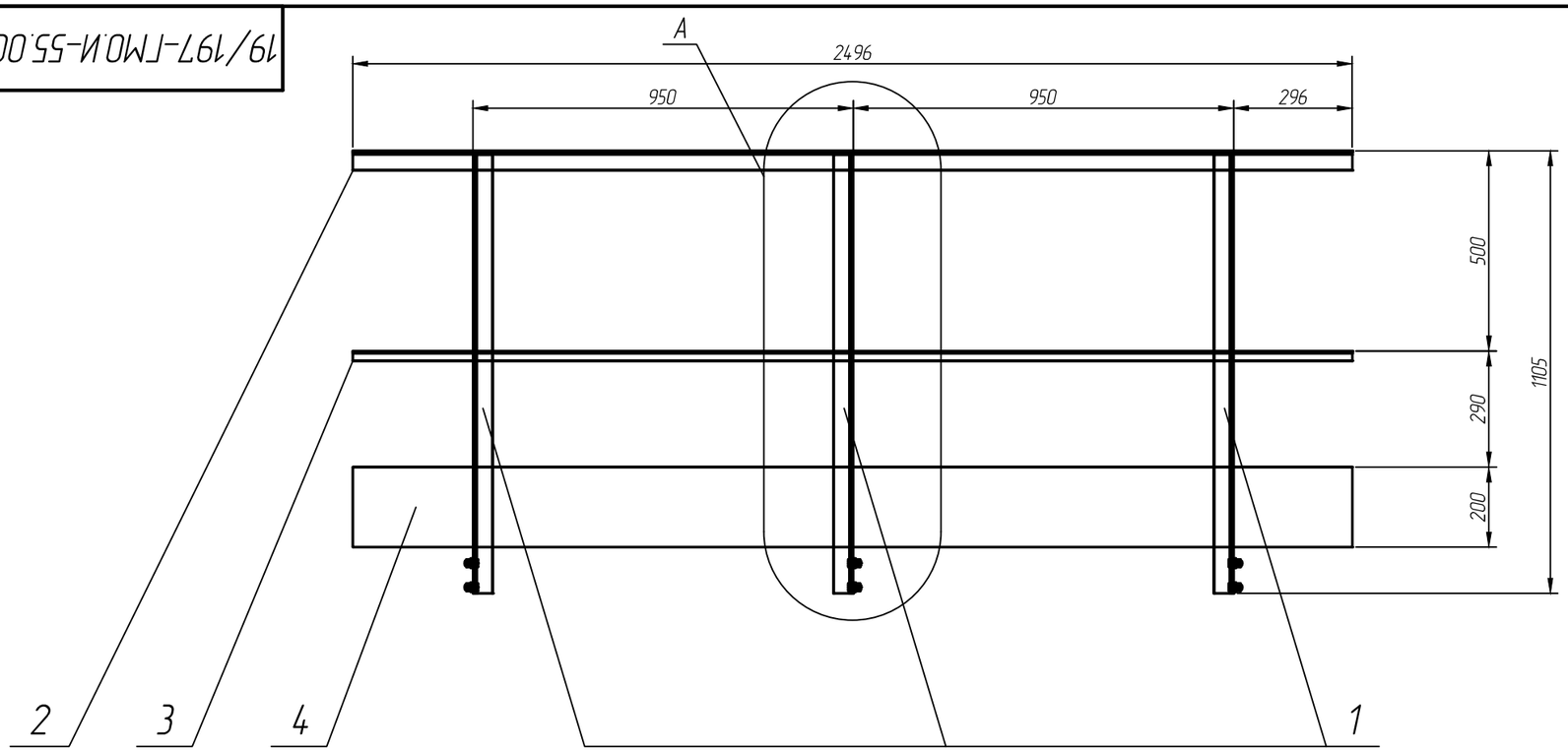

Узел "А"

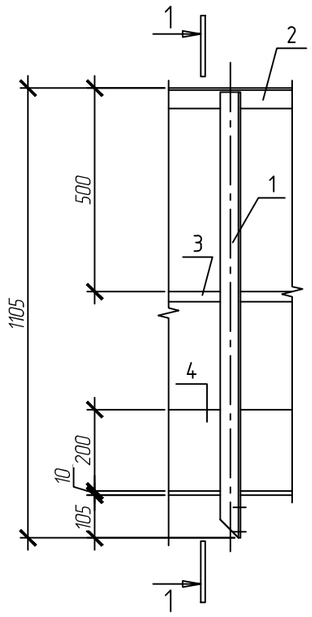

1-1

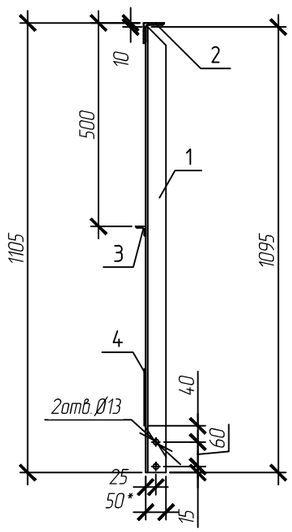

1. * Размеры для справок.
2. Сварка электродом Э-42А ГОСТ 9467-75. Допускается сварка в среде углекислого газа проволокой Св-08Г2С ГОСТ 2246-70. Контроль швов визуальный.
3. Неуказанные предельные отклонения размеров по ±IT14/2.
4. Металлоконструкции окрасить 6-мя слоями сополимер КОРС (краской ХС-720, эмалью ХС-710) по грунтовке ХС-010 ГОСТ 9355-81 – 1 слой.
5. Проем для устройства лаза вырезать из настила по месту, люк-лаз изготовить из вырезанного настила.

					19/197-ГМО.И-55.00.000 СБ		
Изм.	Лист	№ докум.	Подп.	Дата			
Разраб.		Коревицкий		11.2019	Перила Пл-4	Лит.	Масса: 80,1 / Масштаб: 1:20
Пров.		Коревицкий		11.2019			
					Сборочный чертеж	Лист	Листов 1
Н.контр.		Гатилло		11.2019	НПООО "Малая энергетика"		
Утв.		Смирнов		11.2019			

Перв. примен. | Справ. № | Подп. и дата | Инв. № дубл. | Взам. инв. № | Подп. и дата | Инв. № подл.

Копировал | Формат А3